nuvitababy

MIX 70

IT **ES** **EN** **FR** **DE** **PT**
GR **NO** **DA** **NL** **AL** **HU**
CZ **SI** **BG** **SK** **RO** **HR**
LT **PL** **SB** **GE** **SV** **FN**
EST **LV**



1164

IT Manuale istruzioni d'uso
ES Manual de instrucciones de uso
EN Instruction manual
FR Manuel d'instructions
DE Bedienungsanleitung
PT Manual de instruções de uso
GR Εγχειρίδιο οδηγιών χρήσης
NO Bruksanvisning
DA Brugsanvisning
NL Gebruiksaanwijzing
AL Manual udhëzimesh
HU Használati útmutató
CZ Návod k použití
SI Navodila za uporabo
BG Ръководство за употреба
SK Návod na použitie
RO Manual de instrucţiuni
HR Priručnik s uputama
LT Naudojimo instrukcija
PL Instrukcja obsługi
SB Упутство за употребу
GE ინსტრუქცია
SV Bruksanvisning
FN Käyttöohje
EST Kasutusjuhend
LV Lietošanas instrukcija

INDEX

IT 3

ES 11

EN 19

FR 27

DE 35

PT 43

GR 51

NO 59

DA 67

NL 75

AL 83

HU 91

CZ 99

SI 107

BG 115

SK 123

RO 131

HR 139

LT 147

PL 155

SB 163

GE 171

SV 179

FN 187

EST 195

LV 203

IMPORTANTI AVVERTENZE GENERALI

Per garantire un utilizzo sicuro e corretto di questo apparecchio, leggere attentamente le seguenti istruzioni prima dell'uso:

1. Questo apparecchio non è un giocattolo. Tenetelo fuori dalla portata dei bambini e assicuratevi che venga utilizzato solo da adulti responsabili.
2. Non consentire l'uso dell'apparecchio a bambini incustoditi, a persone disabili o con capacità fisiche o sensoriali ridotte.
3. Prima di ogni utilizzo, assicurarsi che la guarnizione del connettore per il biberon sia correttamente posizionata per evitare perdite.
4. Evitare di toccare la piastra riscaldante in acciaio inossidabile durante il funzionamento per evitare ustioni.
5. Utilizzare l'apparecchio solo su una superficie piana e asciutta, lontano da acqua, fornelli o forni caldi.
6. Durante il riscaldamento, evitare di toccare il biberon per evitare ustioni. Dopo il riscaldamento, il biberon e il contenuto del latte possono raggiungere temperature elevate. Non toccare il biberon a mani nude.
7. Aprire il coperchio o staccare la bottiglia subito dopo il riscaldamento potrebbe rilasciare vapore caldo. Aprire con cautela.
8. Non lasciare mai il dispositivo incustodito quando si utilizza l'impostazione a 70 °C a causa del rischio di surriscaldamento o accumulo di pressione.
9. Non chiudere ermeticamente la bottiglia subito dopo il riscaldamento.
10. Temperatura di funzionamento: da 37°C a 70°C. Non utilizzare al di fuori di questo intervallo.
11. Non utilizzare l'apparecchio in ambienti con forte elettricità statica, campi magnetici, microonde o armadi di disinfezione a causa della batteria al litio integrata.
12. Prima di azionare l'apparecchio, assicurarsi che la bottiglia contenga liquido, per evitare il surriscaldamento a secco che causerebbe lo spegnimento automatico dell'apparecchio.
13. Scollegare e spegnere l'apparecchio prima di montarlo, smontarlo, pulirlo o lasciarlo incustodito.- Non immergere la base, il cavo di alimentazione o la porta di ricarica USB in acqua o altri liquidi.
14. Utilizzare solo un adattatore di alimentazione certificato (5V - 2A) per la ricarica. Caricare completamente l'apparecchio prima del primo utilizzo.
15. Non collegare o scollegare l'apparecchio con le mani bagnate.
16. Dopo aver riscaldato il latte, verificane la temperatura sul dorso della mano prima di darlo al tuo bambino.
17. Evitare di riscaldare il latte per più di 30 minuti per evitare la perdita di nutrienti.
18. Per le riparazioni, contattare il produttore. Non tentare di smontare o riparare l'apparecchio da soli.
19. Quando non viene utilizzato, conservare l'apparecchio in un luogo fresco e asciutto, al riparo dalla luce solare diretta.
20. Questo apparecchio è destinato esclusivamente al riscaldamento e alla miscelazione del latte per neonati e del latte artificiale.

ISTRUZIONI PER LA RICARICA DELLA BATTERIA

1. Collegare il cavo USB Type-C a un caricabatterie certificato (5 V, 2 A) e allo scaldabiberon.
2. Durante la carica, il display LED mostrerà linee digitali circolari. Quando la carica è completa, apparirà **"100"** .
3. Caricare completamente l'apparecchio prima del primo utilizzo (tempo di ricarica: 4 ore).
4. L'apparecchio può essere utilizzato una volta che la batteria raggiunge il 40%. Al 20%, un segnale acustico ti ricorderà di ricaricare. Se la batteria scende allo 0%, il display mostrerà **"L0"** e il dispositivo si spegnerà.
5. Durante la carica le funzioni di riscaldamento / mescolamento e agitazione sono disattivate.
6. Pulire regolarmente la porta USB per evitare l'accumulo di polvere.

ELENCO DELLE PARTI

1. Manuale utente
2. Scaldabiberon
3. Elica di mescolamento
4. Coperchio
5. 6 Adattatori per biberon
6. Cavo di ricarica USB di tipo C
7. Caricabatterie USB

PANNELLO DI CONTROLLO

1. Piastra riscaldante
2. Elica di mescolamento
3. Guarnizione in silicone
4. Coperchio
5. Display numerico
6. Pulsante di selezione della temperatura
7. Pulsante di selezione °C / °F
8. Pulsante di accensione / spegnimento
9. Pulsante funzione di mescolamento
10. Ingresso USB-C

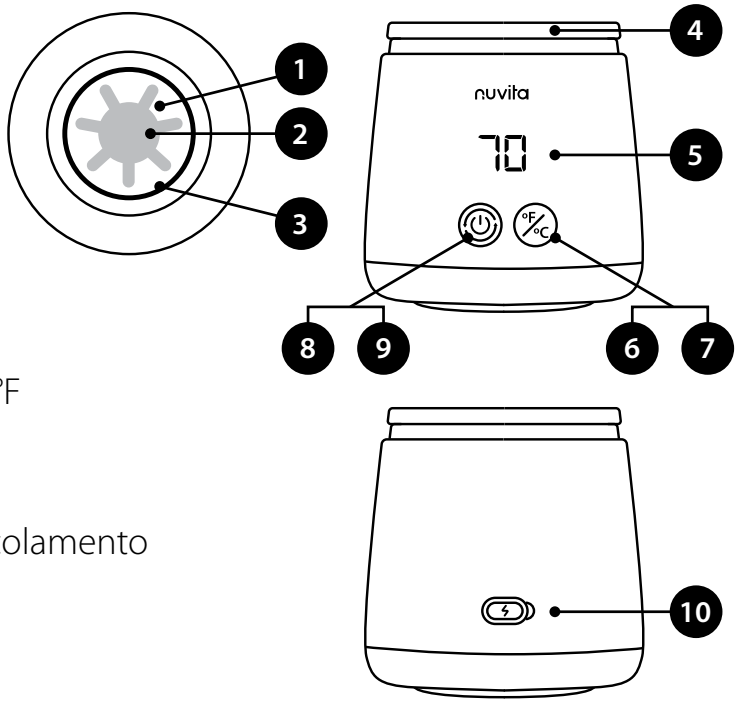

SELEZIONE DELL'ADATTATORE PER BIBERON

NOME DELL'ADATTATORE	IMMAGINE DELL'ADATTATORE	ADATTO PER MARCA DI BOTTIGLIE	
Senza adattatore	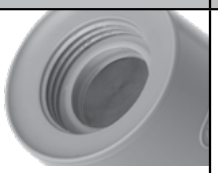	Dr Brown's Collo largo	
NV		Nuvita Materno Feel 6011, 6031, 6051 Nuvita Materno Feel Glass Collection	
MM		MAM Easy Start, MAM Easy Active, NIP, Pigeon SofTouch	
SV		Suavinex	
Collo standard da 3,5 cm **BK**		Dr Brown's Natural Flow Pigeon Medela Bibs	Thermobaby Daycheer Difrax
AV		Nuvita Materno Feel 6110, 6130, 6150 Avent Pigeon Goodbaby	Chicco Original Touch Chicco Perfect 5 Chicco Well-being Bearo BarryBear Born fair
NUK-1		Edley Ainmei Pigeon	NUK First Choice
CHICCO *(Acquistabile separatamente)*		Chicco Natural Feeling	

GUIDA OPERATIVA

1. Rimuovere tutti i componenti dall'imballaggio.
2. Pulire l'esterno con un panno umido.
3. Lasciare riposare lo scaldabiberon inutilizzato per 12 ore per eliminare gli odori residui di produzione.

PREPARAZIONE

1	Seleziona l'adattatore più adatto alla marca del tuo biberon tra le 6 opzioni incluse.	
2	Riempi il biberon con acqua, latte o latte artificiale.	
3	Assicurarsi che la guarnizione di tenuta in silicone sia posizionata saldamente nell'adattatore. Collegare l'adattatore alla bottiglia.	
4	Capovolgere completamente il dispositivo e avvitarlo saldamente sul biberon fino a creare una chiusura ermetica.	
5	Capovolgere l'apparecchio con il biberon inserito per verificare eventuali perdite.	

RISCALDAMENTO

1	Premere e tenere premuto il pulsante di accensione **(8)** finché il dispositivo non si accende. Il display mostrerà la temperatura impostata in precedenza.	
2	Per regolare la temperatura, premere brevemente il pulsante **(6)** per selezionare tra 37°C, 40°C, 45°C, 50°C e 70°C. Tenere premuto il pulsante della temperatura **(7)** per passare da (°C a °F).	
3	La funzione di mescolamento assicura un riscaldamento uniforme. Il mescolamento si attiva per 10 secondi ogni minuto durante il funzionamento. Se si desidera eseguire mescolamenti manuali o più prolungati, premere brevemente il tasto di accensione **(9)**. Comparirà il numero 1 e l'elica di mescolamento inizierà a girare. Premendo nuovamente il tasto **(8)**, comparirà il simbolo 0 e l'elica di mescolamento cesserà di ruotare	
4	Una luce rossa indica il riscaldamento attivo, mentre una luce verde indica che la temperatura impostata è stata raggiunta o viene mantenuta. Se il dispositivo non viene spento al termine del riscaldamento, continuerà a mantenere la temperatura raggiunta.	
5	Una volta che il liquido raggiunge la temperatura impostata, l'apparecchio emette un segnale acustico e mantiene automaticamente la temperatura.	
6	**Per terminare il riscaldamento manualmente:** Premere e tenere premuto il pulsante di accensione **(8)** per 2 secondi per spegnere l'apparecchio.	

NOTA:

- L'elica di mescolamento rimane nella sua posizione grazie ad un sistema
- di magneti. In caso di malfunzionamento del sensore magnetico, verrà visualizzato **"E1"** e l'apparecchio si spegnerà.
- Se non utilizzato, il dispositivo si spegne automaticamente dopo 1 minuto.
- Se non c'è più liquido, lo scaldabiberon si spegne per evitare il surriscaldamento.

PULIZIA E MANUTENZIONE

PIASTRA RISCALDANTE

- Aggiungere acqua pulita o un detergente delicato sulla piastra.
- Utilizzare un panno morbido o uno spazzolino da denti per strofinare delicatamente l'interno.
- Risciacquare abbondantemente con acqua senza immergerlo in acqua corrente.

ELICA MAGNETICA

- Rimuovere l'elica dalla piastra.
- Pulirla con un panno umido o risciacquarla con acqua. Assicurarsi che sia completamente asciutta prima di rimontarla.

STERILIZZAZIONE DELLA PIASTRA

- Per una sterilizzazione della piastra riscaldante e delle guarnizioni, sia a casa che fuori casa, suggeriamo l'utilizzo del nostro sterilizzatore **MellyPlus 1556**. Lo sterilizzatore **MellyPlus 1556** utilizza i raggi UV per una pulizia naturale e veloce. Attraverso la creazione di ozono elimina il 99.9% dei germi e batteri in soli 2 minuti. In alternativa può essere efficace inserire sulla piastra un po' di acqua bollente oppure pulirla con salviette disinfettanti, in questo caso però ricordarsi di lavare la piastra con acqua sterile prima di utilizzare il prodotto, per rimuovere residui di disinfettante che potrebbero contaminare il latte.



COPERCHIO

- Non sterilizzare il coperchio a vapore.

ESTERNO

- Pulire con un panno umido. Evitare di usare detergenti abrasivi o solventi.

CONSERVAZIONE

- Conservare in luogo fresco e asciutto, al riparo dalla luce solare diretta e dall'umidità.

ATTENZIONE
Non immergere l'apparecchio in alcun liquido per evitare danni ai componenti elettrici.

IL RISCALDAMENTO DEI LATTI SPECIALI

I latti speciali per neonati sono formule studiate per rispondere a esigenze particolari, come intolleranze, allergie, coliche, stipsi, reflusso gastroesofageo, prematurità o basso peso alla nascita. Questi prodotti sono classificati come alimenti a fini medici speciali e vanno utilizzati esclusivamente su prescrizione del pediatra, che valuta la storia e le condizioni cliniche del bambino.

Nel caso si debba utilizzare un latte speciale per l'alimentazione del proprio bambino è importante sapere che la sua composizione ha una percentuale di grassi più alta dei comuni latti artificiali e questo richiede temperature e tempi adeguati di riscaldamento che possono discostarsi dalle indicazioni standard.

Si consiglia pertanto di seguire questo procedimento:

- impostare la temperatura di riscaldamento fra 45°C e 50°C.
- mescolare bene il latte durante i primi minuti muovendo il biberon (anche se lo scaldabiberon è il modello con elica di mescolamento)
- controllare il riscaldamento di tanto in tanto per raggiungere circa 37°C adatti per il consumo.

Se la temperatura finale non risultasse soddisfacente può essere utile un secondo riscaldamento che sarà più rapido poiché il latte è già parzialmente caldo.

ATTENZIONE! Questo sistema permette di scaldare in maniera ottimale il latte speciale senza comprometterne le sue caratteristiche per il fine medico.

SMALTIMENTO

Smaltire l'apparecchio e la batteria presso un centro autorizzato per lo smaltimento di rifiuti elettronici. Seguire le linee guida locali per il riciclaggio.

SPECIFICHE DEL PRODOTTO

- Modello: 1164
- Tensione: 5V / 2A
- Potenza: 60 W
- Capacità della batteria: 4500 mAh
- Porta di ricarica: Tipo C
- Tempo di ricarica: 4 ore
- Impostazioni di temperatura: 5 impostazioni di temperatura
- Peso: 390g

RISOLUZIONE DEI PROBLEMI

PROBLEMI	SOLUZIONI
Non funziona	Per prima cosa, caricare lo scaldabiberon per accertarsi che la batteria sia completamente carica.
	Premere e tenere premuto il pulsante di accensione per 1,5 secondi
	Collegare un biberon contenente acqua o latte allo scaldabiberon.
	Contattare il servizio clienti.
Perdita	Controllare che la guarnizione non sia mancante o danneggiata e nel caso sostituirla con una nuova
	Assicurarsi che l'adattatore sia montato correttamente. Inserire l'adattatore con la sigla rivolta verso di te , dal lato dei tasti funzione, appoggiarlo e ruotare. Non è necessario stringere in modo eccessivo. Verificare che sia avvitato dritto e non abbia assunto una posizione inclinata.
Il pulsante On/Off non funziona	Il pulsante On/Off è bloccato durante il riscaldamento. Attendere che il riscaldamento termini.
	Contattare il servizio clienti.

GARANZIA - TERMINI E CONDIZIONI

Questo prodotto è coperto da una garanzia di 24 mesi per difetti di fabbricazione, a partire dalla data di acquisto comprovata da scontrino o fattura. In caso di acquisto con fattura, la garanzia legale si riduce a 12 mesi. La garanzia di 24 mesi non include danni derivanti dalla normale usura del prodotto, danni estetici, accessori o materiali di consumo (ad esempio batterie, testine o componenti soggetti a usura). Le batterie sono garantite per un periodo di 6 mesi. Termini e condizioni di garanzia dettagliati su **www.nuvitababy.com/warranty**

IMPORTANTE: ADVERTENCIAS DE SEGURIDAD

Para garantizar un uso seguro y correcto de este aparato, lea atentamente las siguientes instrucciones antes de usarlo:

1. Este aparato no es un juguete. Manténgalo fuera del alcance de los niños y asegúrese de que solo lo utilicen adultos responsables.
2. No permita que niños sin supervisión, personas discapacitadas o personas con capacidades físicas o sensoriales reducidas utilicen el aparato.
3. Antes de cada uso, asegúrese de que el sello del conector de la botella esté correctamente colocado para evitar fugas.
4. Evite tocar la placa calefactora de acero inoxidable durante el funcionamiento para evitar quemaduras.
5. Utilice el aparato únicamente sobre una superficie plana y seca, lejos del agua, estufas u hornos calientes.
6. Durante el calentamiento, evite tocar el biberón para evitar quemaduras. Después de calentarlo, el biberón y el contenido de leche pueden alcanzar altas temperaturas. No toque el biberón con las manos descubiertas.
7. Abrir la tapa o retirar la botella inmediatamente después de calentarla puede liberar vapor caliente. Ábrala con precaución.
8. Nunca deje el dispositivo desatendido cuando utilice la configuración de 70 °C debido al riesgo de sobrecalentamiento o acumulación de presión.
9. No cierre bien la botella inmediatamente después de calentarla.
10. Temperatura de funcionamiento: 37 °C a 70 °C. No utilizar fuera de este rango.
11. No utilice el dispositivo en entornos con fuerte electricidad estática, campos magnéticos, microondas o armarios de desinfección debido a la batería de litio incorporada.
12. Antes de utilizar el aparato, asegúrese de que la botella contenga líquido, para evitar un sobrecalentamiento en seco que provocaría el apagado automático del aparato.
13. Desenchufe y apague el aparato antes de montarlo, desmontarlo, limpiarlo o dejarlo desatendido. - No sumerja la base, el cable de alimentación ni el puerto de carga USB en agua u otros líquidos.
14. Utilice únicamente un adaptador de corriente certificado (5 V - 2 A) para cargar. Cargue el dispositivo completamente antes del primer uso.
15. No conecte ni desconecte el aparato con las manos mojadas.
16. Después de calentar la leche, verifique su temperatura en el dorso de su mano antes de dársela a su bebé.
17. Evite calentar la leche durante más de 30 minutos para evitar la pérdida de nutrientes.
18. Para reparaciones, contacte al fabricante. No intente desmontar ni reparar el aparato usted mismo.
19. Cuando no esté en uso, guarde el aparato en un lugar fresco y seco, alejado de la luz solar directa.
20. Este aparato está diseñado exclusivamente para calentar y mezclar fórmulas infantiles y leche de fórmula.

INSTRUCCIONES PARA CARGAR LA BATERÍA

1. Conecte el cable USB Type-C a un cargador certificado (5V, 2A) y al calientabiberones .
2. Mientras se carga, la pantalla LED mostrará líneas digitales circulares. Cuando se complete la carga, aparecerá **"100"**.
3. Cargue completamente el aparato antes del primer uso (tiempo de carga: 4 horas).
4. El dispositivo se podrá utilizar una vez que la batería alcance el 40%. Al 20%, un pitido le recordará que debe recargar. Si la batería cae al 0%, la pantalla mostrará **"L0"** y el dispositivo se apagará.
5. Durante la carga se desactivan las funciones de calentamiento y mezcla.
6. Limpie el puerto USB periódicamente para evitar la acumulación de polvo.

LISTA DE PIEZAS

1. Manual de usuario
2. Calentador de biberones
3. Hélice mezcladora
4. Tapa
5. 6 adaptadores para botellas
6. Cable de carga USB tipo C
7. Cargador USB

PANEL DE CONTROL

1. Placa calefactora
2. Hélice mezcladora
3. Junta de silicona
4. Tapa
5. Pantalla numérica
6. Botón de selección de temperatura
7. Botón de selección °C / °F
8. Botón de encendido/apagado
9. Botón de función de mezcla
10. Entrada USB-C

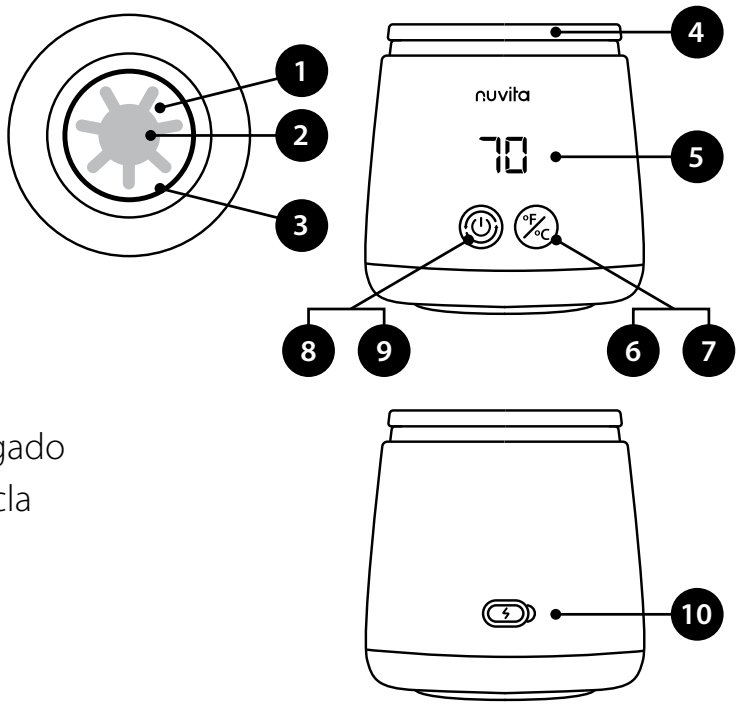

SELECCIÓN DEL ADAPTADOR PARA BIBERONES

NOMBRE DEL ADAPTADOR	IMAGEN DEL ADAPTADOR	APTA PARA LA MARCA DE BOTELLAS	
Sin adaptador	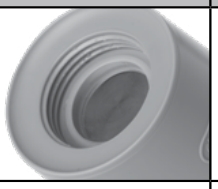	Cuello ancho del Dr Browns	
NV		Nuvita Materno Feel 6011, 6031, 6051 Nuvita Materno Feel Glass Collection	
MM		MAM Easy Start, MAM Easy Active, NIP, Pigeon SofTouch	
SV		Suavinex	
Cuello estándar de 3,5 cm **BK**		Dr Brown's Natural Flow Pigeon Medela Bibs	Thermobaby Daycheer Difrax
AV		Nuvita Materno Feel 6110, 6130, 6150 Avent Pigeon Goodbaby	Chicco Original Touch Chicco Perfect 5 Chicco Well-being Bearo BarryBear Born fair
NUK-1		Edley Ainmei Pigeon	NUK First Choice
CHICCO *(Se compra por separado)*		Chicco Natural Feeling	

GUÍA OPERATIVA

1. Retire todos los componentes del embalaje.
2. Limpiar el exterior con un paño húmedo.
3. Deje el calientabiberones sin usar durante 12 horas para eliminar los olores residuales de producción.

COLOCAR

1	Seleccione el adaptador adecuado para la marca de su biberón entre las 6 opciones incluidas.	
2	Llene el biberón con agua, leche o leche de fórmula.	
3	Asegúrese de que la junta de sellado de silicona esté colocada de forma segura en el adaptador. Conecte el adaptador a la botella.	
4	Gire el dispositivo completamente boca abajo y enrósquelo firmemente en la botella hasta crear un sello hermético.	
5	Coloque el aparato boca abajo con la botella insertada para comprobar si hay fugas.	

CALENTAMIENTO

1	Mantenga presionado el botón de encendido **(8)** hasta que el dispositivo se encienda. La pantalla mostrará la temperatura previamente configurada.	
2	Para ajustar la temperatura, presione brevemente el botón **(6)** para seleccionar entre 37°C, 40°C, 45°C, 50°C y 70°C. Mantenga presionado el botón de temperatura **(7)** para cambiar entre (°C y °F).	
3	La función de agitación garantiza un calentamiento uniforme. La agitación se activa durante 10 segundos cada minuto durante el funcionamiento. Si desea realizar una mezcla manual o más prolongada, presione brevemente el botón de encendido **(9)**. Aparecerá el número 1 y la hélice mezcladora comenzará a girar. Presionando nuevamente el botón **(8)** aparecerá el símbolo 0 y la hélice mezcladora dejará de girar.	
4	Una luz roja indica que la calefacción está activa, mientras que una luz verde indica que se ha alcanzado la temperatura establecida o se está manteniendo. Si el dispositivo no se apaga después del calentamiento, continuará manteniendo la temperatura alcanzada.	
5	Una vez que el líquido alcanza la temperatura establecida, el aparato emite un pitido y mantiene automáticamente la temperatura.	
6	**Para terminar de calentar manualmente :** Mantenga presionado el botón de encendido **(8)** durante 2 segundos para apagar el aparato.	

NOTA:

- La hélice mezcladora permanece en su posición gracias a un sistema
- de imanes. Si el sensor magnético no funciona correctamente, se mostrará **"E1"** y el aparato se apagará.
- Si no se utiliza, el dispositivo se apaga automáticamente después de 1 minuto.
- Si ya no queda líquido, el calientaplatos se apaga para evitar un sobrecalentamiento.

LIMPIEZA Y MANTENIMIENTO

PLACA CALEFACTORA

- Añade agua limpia o un detergente suave al plato.
- Utilice un paño suave o un cepillo de dientes para frotar suavemente el interior.
- Enjuagar bien con agua sin sumergirlo en agua corriente.

HÉLICE MAGNÉTICA

- Retire la hélice de la placa calefactora.
- Límpiela con un paño húmedo o enjuáguela con agua. Asegúrese de que esté completamente seca antes de volver a montarla.

ESTERILIZACIÓN DE LA PLACA

- Para esterilizar la placa calefactora y las juntas, tanto en casa como fuera de ella, le sugerimos utilizar nuestro esterilizador **MellyPlus 1556**.
  El esterilizador **MellyPlus 1556** utiliza rayos UV para una limpieza natural y rápida. Al crear ozono elimina el 99,9% de gérmenes y bacterias en tan solo 2 minutos. Como alternativa, puede ser eficaz verter un poco de agua hirviendo sobre el plato o limpiarlo con toallitas desinfectantes, pero en este caso recuerde lavar el plato con agua esterilizada antes de utilizar el producto, para eliminar los residuos de desinfectante que podrían contaminar la leche.



TAPA

- No esterilice la tapa con vapor.

EXTERNO

- Limpiar con un paño húmedo. Evite el uso de limpiadores o disolventes abrasivos.

ALMACENAMIENTO

- Conservar en un lugar fresco y seco, alejado de la luz solar directa y de la humedad.

ATENCIÓN
No sumerja el aparato en ningún líquido para evitar daños a los componentes eléctricos.

CALENTAMIENTO DE LECHES ESPECIALES

Las fórmulas infantiles especiales están diseñadas para satisfacer necesidades específicas, como intolerancias, alergias, cólicos, estreñimiento, reflujo gastroesofágico, prematuridad o bajo peso al nacer. Estos productos se clasifican como alimentos para usos médicos especiales y deben usarse exclusivamente bajo prescripción médica de un pediatra, quien evaluará el historial y la condición médica del niño.

Si necesita usar fórmulas especiales para la nutrición de su bebé, es importante saber que su composición tiene un mayor porcentaje de grasa que las fórmulas comunes, lo que requiere temperaturas y tiempos de calentamiento adecuados que pueden diferir de las recomendaciones estándar.

Por lo tanto, recomendamos seguir este procedimiento:

- Ajuste la temperatura de calentamiento entre 45 °C y 50 °C.
- Mezcle bien la leche durante los primeros minutos, removiendo el biberón (incluso si el calientabiberones tiene una hélice).
- Controle el calentamiento ocasionalmente para alcanzar una temperatura de bebida de aproximadamente 37 °C.

Si la temperatura final no es satisfactoria, puede ser útil un segundo calentamiento, que será más rápido, ya que la leche ya está parcialmente caliente.

¡ATENCIÓN! Este sistema permite un calentamiento óptimo de leches especiales sin comprometer sus propiedades médicas.

DISPOSICIÓN

Deseche el dispositivo y la batería en un centro autorizado de eliminación de residuos electrónicos. Siga las pautas de reciclaje locales.

ESPECIFICACIONES DEL PRODUCTO

- Modelo: 1164
- Voltaje: 5V / 2A
- Potencia: 60W
- Capacidad de la batería: 4500 mAh
- Puerto de carga: tipo C
- Tiempo de carga: 4 horas
- Configuraciones de temperatura: 5 configuraciones de temperatura
- Peso: 390g

SOLUCIÓN DE PROBLEMAS

PROBLEMAS	SOLUCIONES
No funciona	Primero, cargue el calientabiberones para asegurarse de que la batería esté completamente cargada.
	Mantenga presionado el botón de encendido durante 1,5 segundos
	Conecte un biberón que contenga agua o leche al calientabiberones.
	Póngase en contacto con el servicio de atención al cliente.
Pérdida	Compruebe que la junta no falte o esté dañada y sustitúyala por una nueva si es necesario.
	Asegúrese de que el adaptador esté montado correctamente. Inserte el adaptador con la abreviatura hacia usted, del lado de las teclas de función, colóquelo hacia abajo y gírelo. No es necesario apretar demasiado. Compruebe que esté atornillado de forma recta y no haya asumido una posición inclinada.
El botón de encendido/ apagado no funciona	El botón de encendido y apagado está bloqueado durante el calentamiento. Espere a que finalice el calentamiento.
	Póngase en contacto con el servicio de atención al cliente.

GARANTÍA – TÉRMINOS Y CONDICIONES

Este producto cuenta con una garantía de 24 meses contra defectos de fabricación, a partir de la fecha de compra, según lo acredite el recibo o la factura. Si la compra se realiza con factura, la garantía legal se reduce a 12 meses. La garantía de 24 meses no cubre daños derivados del desgaste normal, daños estéticos, accesorios ni consumibles (por ejemplo, baterías, cabezales de cepillo o piezas sujetas a desgaste). Las baterías tienen una garantía de 6 meses. Puede consultar los términos y condiciones detallados de la garantía en **www.nuvitababy.com/warranty**.

IMPORTANT: SAFETY WARNINGS

To ensure safe and proper use of this appliance, please read the following instructions carefully before use:

1. This appliance is not a toy. Keep it out of the reach of children and ensure that it is used only by responsible adults.
2. Do not allow unattended children, disabled people or people with reduced physical or sensory capabilities to use the appliance.
3. Before each use, make sure the bottle connector seal is correctly positioned to avoid leaks.
4. Avoid touching the stainless steel heating plate during operation to avoid burns.
5. Use the appliance only on a flat, dry surface, away from water, hot hobs or ovens.
6. During heating, avoid touching the bottle to avoid burns. After heating, the bottle and its contents may reach high temperatures. Do not touch the bottle with bare hands.
7. Opening the lid or detaching the bottle immediately after heating may release hot steam. Open with caution.
8. Never leave the device unattended when using the 70°C setting due to the risk of overheating or pressure build-up.
9. Do not close the bottle tightly immediately after heating.
10. Operating temperature: 37°C to 70°C. Do not use outside this range.
11. Do not use the device in environments with strong static electricity, magnetic fields, microwaves or sterilisers due to the built-in lithium battery.
12. Before operating the appliance, make sure that the bottle contains liquid, to avoid dry overheating which would cause the appliance to automatically switch off.
13. Unplug and switch off the appliance before assembling, disassembling, cleaning or leaving it unattended. Do not immerse the base, power cord or USB charging port in water or other liquids.
14. Use only a certified power adapter (5V - 2A) for charging. Fully charge the device before first use.
15. Do not connect or disconnect the appliance with wet hands.
16. After warming the milk, check its temperature on the back of your hand before giving it to your baby.
17. Avoid heating milk for more than 30 minutes to avoid nutrient loss.
18. For repairs, contact the manufacturer. Do not attempt to disassemble or repair the appliance yourself.
19. When not in use, store the appliance in a cool, dry place, away from direct sunlight.
20. This appliance is intended exclusively for heating and mixing infant formula and formula milk.

BATTERY CHARGING INSTRUCTIONS

1. Connect the USB Type-C cable to a certified charger (5V, 2A) and the bottle warmer.
2. While charging, animated segments appear on the LED display. When fully charged, **"100"** will appear.
3. Fully charge the appliance before first use (charging time: 4 hours).
4. The appliance can be used once the battery reaches 40%. At 20%, a beep will remind you to recharge. If the battery drops to 0%, the display will show **"L0"** and the device will power off.
5. Heating and mixing functions are disabled while charging.
6. Regularly clean the USB port to prevent dust build-up.

PARTS LIST

1. User Manual
2. Bottle Warmer
3. Mixing propeller
4. Lid
5. 6 adapters for baby bottles
6. USB-C charging cable
7. USB charger

CONTROL PANEL

1. Heating plate
2. Mixing propeller
3. Silicone seal
4. Lid
5. Digital display
6. Temperature selection Button
7. °C / °F Selection button
8. On / Off Power button
9. Mixing function button
10. USB-C charging port

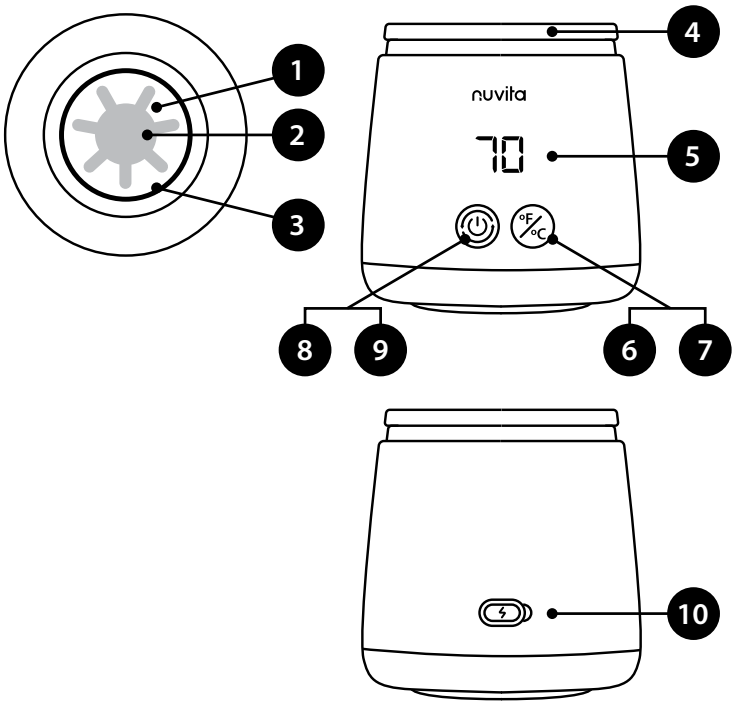

BABY BOTTLE ADAPTER SELECTION

ADAPTER NAME	ADAPTER PICTURE	COMPATIBLE BOTTLE BRANDS AND MODELS	
Without adapter	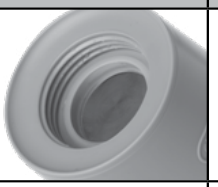	Dr Brown's wide-neck	
NV		Nuvita Materno Feel 6011, 6031, 6051 Nuvita Materno Feel Glass Collection	
MM		MAM Easy Start, MAM Easy Active, NIP, Pigeon SofTouch	
SV		Suavinex	
Standard 3.5 cm neck **BK**		Dr Brown's Natural Flow Pigeon Medela Bibs	Thermobaby Daycheer Difrax
AV	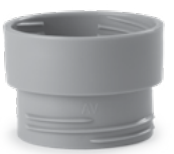	Nuvita Materno Feel 6110, 6130, 6150 Avent Pigeon Goodbaby	Chicco Original Touch Chicco Perfect 5 Chicco Well-being Bearo BarryBear Born fair
NUK-1		Edley Ainmei Pigeon	NUK First Choice
CHICCO *(Sold separately)*		Chicco Natural Feeling	

OPERATION GUIDE

1. Remove all components from the packaging.
2. Wipe the exterior with a damp cloth.
3. Allow the bottle warmer to sit unused for 12 hours to eliminate residual production odours.

SETUP

1	Select the appropriate adapter from the 6 included options to match your baby bottle brand.	
2	Fill the baby bottle with water, milk or formula.	
3	Ensure the silicone seal is securely positioned in the heating plate's groove. Attach the adapter to the bottle.	
4	Invert the device completely and firmly screw it into the bottle warmer until it creates an airtight seal.	
5	Turn the device upside down with the bottle inserted to check for leaks.	

HEATING

1	Press and hold the power button **(8)** until the device is turned on. The display will show the previously set temperature.	
2	To adjust the temperature, briefly press the button **(6)** to select between 37°C, 40°C, 45°C, 50°C and 70°C. Press and hold the temperature button **(7)** to switch between °C and °F.	
3	The stirring function ensures uniform heating. Stirring is activated for 10 seconds every minute during operation. If you want to perform manual or longer stirring, briefly press the power button **(9)**. The number 1 will appear and the mixing propeller will start to rotate. Press the button **(8)** again and the symbol 0 will appear and the mixing propeller will stop rotating.	
4	A red light indicates active heating, while a green light indicates that the set temperature has been reached or is being maintained. If the device is not switched off after heating, it will continue to maintain the set temperature.	
5	Once the liquid reaches the set temperature, the appliance will beep and maintain the temperature automatically.	
6	**To stop heating manually:** Press and hold the power button **(8)** for 2 seconds to turn off the appliance.	

NOTE:

- The mixing propeller remains in its position thanks to a system of magnets. If the magnetic sensor malfunctions, **"E1"** will appear, and the appliance will shut off.
- If unused, the device shuts off automatically after 1 minute.
- If no liquid remains, the warmer shuts off to prevent overheating.

CLEANING AND MAINTENANCE

HEATING PLATE

- Add clean water or mild detergent to the heating plate.
- Use a soft cloth or toothbrush to gently scrub the interior.
- Rinse thoroughly with fresh water.

MAGNETIC PROPELLER

- Remove the propeller from the heating plate.
- Wipe it with a damp cloth or rinse it with water. Make sure it is completely dry before reassembling it.

STERILISATION OF THE PLATE

- To sterilise the heating plate and seals, both at home and away from home, we suggest using our **MellyPlus 1556** steriliser. The **MellyPlus 1556** steriliser uses UV rays for natural and fast cleaning. Through the creation of ozone, it eliminates 99.9% of germs and bacteria in just 2 minutes. Alternatively, it can be effective to put a little boiling water on the plate or clean it with disinfectant wipes, in this case, however, remember to wash the plate with sterile water before using the product, to remove disinfectant residues that could contaminate the milk.



LID

- Do not sterilize the lid with steam.

EXTERIOR

- Wipe with a damp cloth. Avoid using abrasive cleaners or solvents.

STORAGE

- Store in a dry, cool location, away from direct sunlight and moisture.

CAUTION
Do not immerse the appliance in any liquid to prevent damage to electrical components.

WARMING SPECIAL FORMULAS

Special formulas for infants are formulas designed to meet specific needs, such as intolerances, allergies, colic, constipation, gastro-oesophageal reflux, prematurity, or low birth weight. These products are classified as foods for special medical purposes and should be used exclusively on the prescription of a paediatrician, who evaluates the child's history and medical condition.

If you must use special formula for your baby's nutrition, it's important to know that its composition has a higher fat percentage than common formulas, requiring appropriate heating temperatures and times that may differ from standard recommendations.

We therefore recommend following this procedure:

- Set the heating temperature between 45°C and 50°C.
- Mix the milk well during the first few minutes by swirling the bottle (even if the bottle warmer has a stirring propeller).
- Check the heating occasionally to reach a drinking temperature of approximately 37°C.

If the final temperature is unsatisfactory, a second heating may be useful, which will be quicker since the milk is already partially warm.

CAUTION! This system allows for optimal heating of the special milk without compromising its medical properties.

DISPOSAL

Dispose of the appliance and battery at an authorised electronic waste facility. Follow local recycling guidelines.

PRODUCT SPECIFICATIONS

- Model: 1164
- Voltage: 5V / 2A
- Power: 60 W
- Battery capacity: 4500 mAh
- Charging port: Type C
- Charging time: 4 hours
- Temperature settings: 5 temperature settings
- Weight: 390 g

TROUBLESHOOTING

PROBLEMS	SOLUTIONS
Not working	First, charge the bottle warmer to ensure the battery is fully charged.
	Press and hold the power button for 1.5 seconds
	Connect a bottle containing water or milk to the bottle warmer.
	Contact customer service.
Leaking	Check that the seal is not missing or damaged and replace it with a new one if necessary
	Make sure the adapter is mounted correctly. Insert the adapter with the adapter code facing you, on the function button side, place it down and rotate. There is no need to over-tighten. Check that it is screwed straight and not in a tilted position.
The on/off button does not work	The On/Off button is stuck during heating. Wait for heating to finish.
	Contact customer service.

WARRANTY - TERMS AND CONDITIONS

This product is covered by a 24-month warranty against manufacturing defects, starting from the date of purchase as evidenced by receipt or invoice. If purchased with an invoice, the legal warranty is reduced to 12 months. The 24-month warranty does not include damage resulting from normal wear and tear, cosmetic damage, accessories, or consumables (e.g., batteries, brush heads, or parts subject to wear and tear). Batteries are guaranteed for a period of 6 months. Detailed warranty terms and conditions are available at **www.nuvitababy.com/warranty**.

AVERTISSEMENTS : INFORMATIONS GÉNÉRALES

Pour garantir une utilisation sûre et correcte de cet appareil, veuillez lire attentivement les instructions suivantes avant utilisation :

1. Cet appareil n'est pas un jouet. Tenez-le hors de portée des enfants et assurez-vous qu'il est utilisé uniquement par des adultes responsables.
2. Ne laissez pas les enfants sans surveillance, les personnes handicapées ou les personnes ayant des capacités physiques ou sensorielles réduites utiliser l'appareil.
3. Avant chaque utilisation, assurez-vous que le joint du connecteur du flacon est correctement positionné pour éviter les fuites.
4. Évitez de toucher la plaque chauffante en acier inoxydable pendant le fonctionnement pour éviter les brûlures.
5. Utilisez l'appareil uniquement sur une surface plane et sèche, loin de l'eau, des cuisinières ou des fours chauds.
6. Pendant le chauffage, évitez de toucher le biberon pour éviter les brûlures. Après chauffage, le biberon et son contenu peuvent atteindre des températures élevées. Ne touchez pas le biberon à mains nues.
7. Ouvrir le couvercle ou retirer la bouteille immédiatement après chauffage peut entraîner une fuite de vapeur chaude. Ouvrir avec précaution.
8. Ne laissez jamais l'appareil sans surveillance lorsque vous utilisez le réglage 70°C en raison du risque de surchauffe ou d'accumulation de pression.
9. Ne pas fermer hermétiquement le flacon immédiatement après chauffage.
10. Température de fonctionnement : 37 °C à 70 °C. Ne pas utiliser en dehors de cette plage.
11. N'utilisez pas l'appareil dans des environnements à forte électricité statique, à champs magnétiques, à micro-ondes ou dans des armoires de désinfection en raison de la batterie au lithium intégrée.
12. Avant d'utiliser l'appareil, assurez-vous que le flacon contient du liquide, afin d'éviter une surchauffe à sec qui provoquerait l'arrêt automatique de l'appareil.
13. Débranchez et éteignez l'appareil avant de l'assembler, de le démonter, de le nettoyer ou de le laisser sans surveillance. - Ne plongez pas la base, le cordon d'alimentation ou le port de chargement USB dans l'eau ou d'autres liquides.
14. Utilisez uniquement un adaptateur secteur certifié (5 V - 2 A) pour la charge. Chargez complètement l'appareil avant la première utilisation.
15. Ne pas connecter ou déconnecter l'appareil avec les mains mouillées.
16. Après avoir réchauffé le lait, vérifiez sa température sur le dos de votre main avant de le donner à votre bébé.
17. Évitez de chauffer le lait pendant plus de 30 minutes pour éviter la perte de nutriments.
18. Pour toute réparation, veuillez contacter le fabricant. N'essayez pas de démonter ou de réparer l'appareil vous-même.
19. Lorsqu'il n'est pas utilisé, rangez l'appareil dans un endroit frais et sec, à l'abri de la lumière directe du soleil.
20. Cet appareil est destiné exclusivement au chauffage et au mélange de préparations pour nourrissons et de lait maternisé.

INSTRUCTIONS DE CHARGE DE LA BATTERIE

1. Connectez le câble USB Type-C à un chargeur certifié (5V, 2A) et au chauffe-biberon.
2. Pendant la charge, l'écran LED affiche des lignes numériques circulaires. Une fois la charge terminée, **« 100 »** s'affiche.
3. Chargez complètement l'appareil avant la première utilisation (temps de charge : 4 heures).
4. L'appareil peut être utilisé dès que la batterie atteint 40 %. À 20 %, un bip sonore vous rappelle de recharger la batterie. Si la batterie tombe à 0 %, l'écran affiche **« L0 »** et l'appareil s'éteint.
5. Les fonctions de chauffage et de mélange sont désactivées pendant la charge.
6. Nettoyez régulièrement le port USB pour éviter l'accumulation de poussière.

LISTE DES PIÈCES

1. Manuel d'utilisation
2. Chauffe-biberon
3. Hélice de mélange
4. Couvercle
5. 6 connecteurs pour biberons
6. Câble de chargement USB Type-C
7. Chargeur USB

PANNEAU DE CONTRÔLE

1. Plaque chauffante
2. Hélice de mélange
3. Joint en silicone
4. Couvercle
5. Affichage numérique
6. Bouton de sélection de la température
7. Bouton de sélection °C / °F
8. Bouton marche/arrêt
9. Bouton de fonction de mixage
10. Entrée USB-C

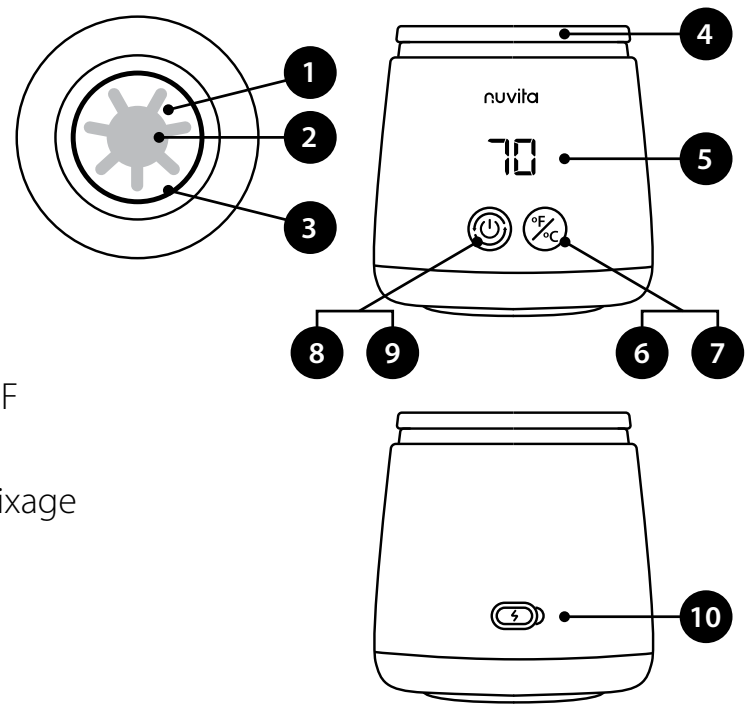

SÉLECTION D'ADAPTATEUR DE BIBERON

NOM DE L'ADAPTATEUR	IMAGE DE L'ADAPTATEUR	CONVIENT À LA MARQUE DE BOUTEILLE	
Sans adaptateur	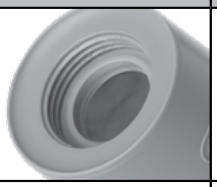	Col large du Dr Brown's	
NV		Nuvita Materno Feel 6011, 6031, 6051 Nuvita Materno Feel Glass Collection	
MM		MAM Easy Start, MAM Easy Active, NIP, Pigeon SofTouch	
SV		Suavinex	
Col standard de 3,5 cm **BK**		Dr Brown's Natural Flow Pigeon Medela Bibs	Thermobaby Daycheer Difrax
AV		Nuvita Materno Feel 6110, 6130, 6150 Avent Pigeon Goodbaby	Chicco Original Touch Chicco Perfect 5 Chicco Well-being Bearo BarryBear Born fair
NUK-1		Edley Ainmei Pigeon	NUK First Choice
CHICCO *(Acheté séparément)*		Chicco Natural Feeling	

GUIDE D'UTILISATION

1. Retirez tous les composants de l'emballage.
2. Essuyez l'extérieur avec un chiffon humide.
3. Laissez le chauffe-biberon inutilisé pendant 12 heures afin d'éliminer les odeurs résiduelles de fabrication.

INSTALLATION

1	Sélectionnez l'adaptateur approprié parmi les 6 options incluses pour correspondre à la marque de votre biberon.	
2	Remplissez le biberon avec de l'eau, du lait ou du lait maternisé.	
3	Assurez-vous que le joint en silicone est bien positionné dans la rainure de la plaque chauffante. Fixez l'adaptateur au biberon.	
4	Retournez complètement l'appareil et vissez-le fermement dans le chauffe-biberon jusqu'à ce qu'il soit hermétique.	
5	Retournez l'appareil avec le biberon inséré pour vérifier l'étanchéité.	

CHAUFFAGE

1	Maintenez le bouton d'alimentation **(8)** enfoncé jusqu'à ce que l'appareil soit allumé. L'écran affichera la température précédemment réglée.	
2	Pour régler la température, appuyez brièvement sur le bouton **(6)** pour sélectionner entre 37°C, 40°C, 45°C, 50°C et 70°C. Appuyez et maintenez enfoncé le bouton de température **(7)** pour basculer entre (°C et °F).	
3	La fonction d'agitation assure une chauffe uniforme. L'agitation est activée pendant 10 secondes toutes les minutes pendant le fonctionnement. Pour une agitation manuelle ou prolongée, appuyez brièvement sur le bouton marche/arrêt **(9)**. Le chiffre 1 apparaît et l'hélice de mélange se met en marche. Appuyez à nouveau sur le bouton **(8)** : le symbole 0 apparaît et l'hélice de mélange s'arrête.	
4	Un voyant rouge indique que la chauffe est active, tandis qu'un voyant vert indique que la température réglée est atteinte ou maintenue. Si l'appareil n'est pas éteint après la chauffe, il continue de maintenir la température atteinte.	
5	Une fois que le liquide atteint la température réglée, l'appareil émet un bip et maintient la température automatiquement.	
6	**Pour terminer le préchauffage manuellement :** Appuyez et maintenez enfoncé le bouton d'alimentation **(8)** pendant 2 secondes pour éteindre l'appareil.	

NOTE:

- L'hélice de mélange reste en place grâce à un système d'aimants. En cas de dysfonctionnement du capteur magnétique, le message **« E1 »** s'affiche et l'appareil s'éteint.
- En cas de non-utilisation, l'appareil s'éteint automatiquement après 1 minute.
- S'il ne reste plus de liquide, le chauffe-biberon s'éteint pour éviter toute surchauffe.

NETTOYAGE ET ENTRETIEN

PLAQUE CHAUFFANTE

- Ajoutez de l'eau propre ou un détergent doux sur la plaque chauffante.
- Utilisez un chiffon doux ou une brosse à dents pour frotter doucement l'intérieur.
- Rincer abondamment à l'eau douce.

HÉLICE MAGNÉTIQUE

- Retirez l'hélice de la plaque chauffante.
- Essuyez-la avec un chiffon humide ou rincez-la à l'eau. Assurez-vous qu'elle est complètement sèche avant de la remonter.

STÉRILISATION DE LA PLAQUE

- Pour stériliser la plaque chauffante et les joints, à la maison comme à l'extérieur, nous vous suggérons d'utiliser notre stérilisateur **MellyPlus 1556**. Ce stérilisateur utilise les rayons UV pour un nettoyage naturel et rapide. Grâce à la création d'ozone, il élimine 99,9 % des germes et bactéries en seulement 2 minutes. Vous pouvez également verser un peu d'eau bouillante sur la plaque ou la nettoyer avec des lingettes désinfectantes. Dans ce cas, n'oubliez pas de la laver à l'eau stérile avant utilisation afin d'éliminer les résidus de désinfectant qui pourraient contaminer le lait.



COUVERCLE

- Ne pas stériliser le couvercle à la vapeur.

EXTÉRIEUR

- Essuyez avec un chiffon humide. Évitez d'utiliser des nettoyants ou des solvants abrasifs.

STOCKAGE

- Conserver dans un endroit sec et frais, à l'abri de la lumière directe du soleil et de l'humidité.

PRUDENCE
Ne plongez pas l'appareil dans un liquide afin d'éviter d'endommager les composants électriques.

RÉCHAUFFER LES PRÉPARATIONS SPÉCIALES

Les préparations spéciales pour nourrissons sont conçues pour répondre à des besoins spécifiques, tels que les intolérances, les allergies, les coliques, la constipation, le reflux gastro-œsophagien, la prématurité ou l'insuffisance pondérale à la naissance. Ces produits sont classés comme aliments destinés à des fins médicales spéciales et doivent être utilisés exclusivement sur prescription d'un pédiatre, qui évaluera les antécédents médicaux et l'état de santé de l'enfant.

Si vous devez utiliser une préparation spéciale pour l'alimentation de votre bébé, sachez que sa composition présente un pourcentage de matières grasses plus élevé que les préparations classiques, ce qui nécessite des températures et des temps de chauffage appropriés, qui peuvent différer des recommandations standard.

Nous vous recommandons donc de suivre la procédure suivante :

- Régler la température de chauffage entre 45 °C et 50 °C.
- Bien mélanger le lait pendant les premières minutes en faisant tourner le biberon (même si le chauffe-biberon est équipé d'une hélice).
- Vérifier régulièrement le chauffage pour atteindre une température de consommation d'environ 37 °C.

Si la température finale n'est pas satisfaisante, un second chauffage peut être utile, plus rapide puisque le lait est déjà partiellement chaud.

ATTENTION ! Ce système permet un chauffage optimal du lait spécial sans compromettre ses propriétés thérapeutiques.

ÉLIMINATION

Jetez l'appareil et la batterie dans un centre de recyclage agréé. Suivez les directives locales en matière de recyclage.

CARACTÉRISTIQUES DU PRODUIT

- Modèle: 1164
- Tension : 5V / 2A
- Puissance : 60 W
- Capacité de la batterie : 4500 mAh
- Port de charge : Type C
- Temps de charge : 4 heures
- Réglages de température : 5 réglages de température
- Poids : 390g

DÉPANNAGE

PROBLÈMES	SOLUTIONS
Ne fonctionne pas	Commencez par charger le chauffe-biberon pour vous assurer que la batterie est complètement chargée.
	Appuyez sur le bouton d'alimentation pendant 1,5 seconde.
	Connectez un biberon contenant de l'eau ou du lait au chauffe-biberon.
	Contactez le service client.
Fuite	Vérifiez que le joint n'est pas manquant ou endommagé et remplacez-le si nécessaire.
	Assurez-vous que l'adaptateur est correctement installé. Insérez l'adaptateur, initiales vers vous, côté bouton de fonction, posez-le et faites-le pivoter. Il est inutile de trop serrer. Vérifiez qu'il est vissé droit et non incliné.
Le bouton marche/arrêt ne fonctionne pas	Le bouton marche/arrêt est bloqué pendant la chauffe. Attendez la fin de la chauffe.
	Contactez le service client.

GARANTIE – TERMES ET CONDITIONS

Ce produit est couvert par une garantie de 24 mois contre les défauts de fabrication, à compter de la date d'achat attestée par le ticket de caisse ou la facture. Si l'achat a été effectué avec une facture, la garantie légale est réduite à 12 mois. La garantie de 24 mois ne couvre pas les dommages résultant de l'usure normale, les dommages esthétiques, les accessoires ni les consommables (par exemple, les piles, les têtes de brosse ou les pièces d'usure). Les piles sont garanties 6 mois. Les conditions générales de garantie sont disponibles sur **www.nuvitababy.com/warranty**.

WARNHINWEISE: ALLGEMEINE INFORMATIONEN

Um einen sicheren und ordnungsgemäßen Gebrauch dieses Geräts zu gewährleisten, lesen Sie bitte vor der Verwendung sorgfältig die folgenden Anweisungen:

1. Dieses Gerät ist kein Spielzeug. Bewahren Sie es außerhalb der Reichweite von Kindern auf und stellen Sie sicher, dass es nur von verantwortungsbewussten Erwachsenen benutzt wird.
2. Erlauben Sie Kindern, behinderten Menschen oder Menschen mit eingeschränkten körperlichen oder sensorischen Fähigkeiten nicht, das Gerät unbeaufsichtigt zu benutzen.
3. Stellen Sie vor jedem Gebrauch sicher, dass die Dichtung des Flaschenanschlusses richtig sitzt, um ein Auslaufen zu vermeiden.
4. Vermeiden Sie es, während des Betriebs die Edelstahl-Heizplatte zu berühren, um Verbrennungen zu vermeiden.
5. Verwenden Sie das Gerät nur auf einer ebenen, trockenen Oberfläche, fern von Wasser, heißen Herden oder Öfen.
6. Vermeiden Sie es, die Flasche während des Erhitzens zu berühren, um Verbrennungen zu vermeiden. Nach dem Erhitzen können die Flasche und der Milchinhalt hohe Temperaturen erreichen. Berühren Sie die Flasche nicht mit bloßen Händen.
7. Beim Öffnen des Deckels oder Abnehmen der Flasche unmittelbar nach dem Erhitzen kann heißer Dampf austreten. Vorsicht beim Öffnen.
8. Lassen Sie das Gerät bei der 70°C-Einstellung niemals unbeaufsichtigt, da die Gefahr einer Überhitzung oder eines Druckaufbaus besteht.
9. Verschließen Sie die Flasche nach dem Erhitzen nicht sofort fest.
10. Betriebstemperatur: 37 °C bis 70 °C. Nicht außerhalb dieses Bereichs verwenden.
11. Aufgrund der eingebauten Lithiumbatterie das Gerät nicht in Umgebungen mit starker statischer Elektrizität, Magnetfeldern, Mikrowellen oder Desinfektionsschränken verwenden.
12. Stellen Sie vor Inbetriebnahme des Gerätes sicher, dass die Flasche Flüssigkeit enthält, um eine Trockenüberhitzung zu vermeiden, die zu einer automatischen Abschaltung des Gerätes führen würde.
13. Ziehen Sie den Stecker und schalten Sie das Gerät aus, bevor Sie es zusammenbauen, auseinandernehmen, reinigen oder unbeaufsichtigt lassen. – Tauchen Sie die Basis, das Netzkabel oder den USB-Ladeanschluss nicht in Wasser oder andere Flüssigkeiten.
14. Verwenden Sie zum Laden ausschließlich ein zertifiziertes Netzteil (5 V – 2 A). Laden Sie das Gerät vor dem ersten Gebrauch vollständig auf.
15. Schließen Sie das Gerät nicht mit nassen Händen an oder ab.
16. Überprüfen Sie nach dem Erwärmen der Milch deren Temperatur auf Ihrem Handrücken, bevor Sie sie Ihrem Baby geben.
17. Erhitzen Sie Milch nicht länger als 30 Minuten, um Nährstoffverluste zu vermeiden.
18. Wenden Sie sich bei Reparaturen an den Hersteller. Versuchen Sie nicht, das Gerät selbst zu zerlegen oder zu reparieren.
19. Bewahren Sie das Gerät bei Nichtgebrauch an einem kühlen, trockenen Ort auf und schützen Sie es vor direkter Sonneneinstrahlung.
20. Dieses Gerät ist ausschließlich zum Erwärmen und Anrühren von Säuglingsnahrung und Säuglingsmilch bestimmt.

ANLEITUNG ZUM LADEN DES AKKUS

1. Verbinden Sie das USB Type-C-Kabel mit einem zertifizierten Ladegerät (5 V, 2 A) und dem Flaschenwärmer.
2. Während des Ladevorgangs zeigt die LED-Anzeige kreisförmige digitale Linien an. Bei vollständiger Aufladung wird **„100“** angezeigt.
3. Laden Sie das Gerät vor dem ersten Gebrauch vollständig auf (Ladezeit: 4 Stunden).
4. Sobald der Akkustand 40 % erreicht hat, ist das Gerät einsatzbereit. Bei 20 % erinnert ein Piepton an das Aufladen. Sinkt der Akkustand auf 0 %, erscheint auf dem Display **„L0“** und das Gerät schaltet sich ab.
5. Heiz- und Mischfunktionen sind während des Ladevorgangs deaktiviert.
6. Reinigen Sie den USB-Anschluss regelmäßig, um Staubansammlungen zu vermeiden.

TEILELISTE

1. Bedienungsanleitung
2. Flaschenwärmer
3. Mischpropeller
4. Deckel
5. 6 Verbindungsstücke für Babyflaschen
6. USB Type-C Ladekabel
7. USB-Ladegerät

BEDIENFELD

1. Heizplatte
2. Mischpropeller
3. Silikondichtung
4. Deckel
5. Digitalanzeige
6. Temperaturwahltaste
7. °C / °F Auswahltaste
8. Ein-/Aus-Taste
9. Mischfunktionstaste
10. USB-C-Eingang

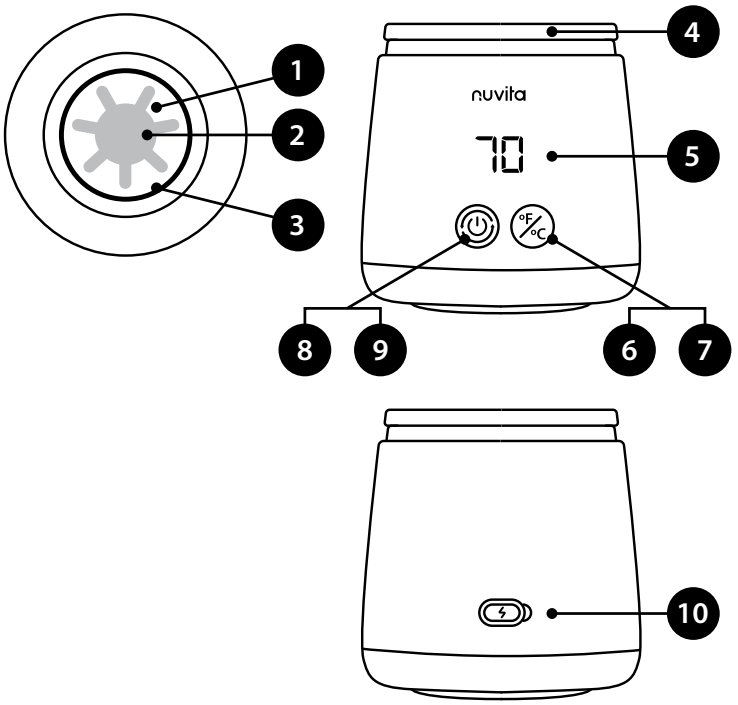

AUSWAHL AN BABYFLASCHENADAPTERN

ADAPTERNAME	ADAPTERBILD	GEEIGNET FÜR FLASCHENMARKE	
Ohne Adapter	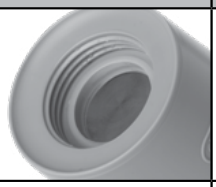	Dr. Brown's Weithals	
NV		Nuvita Materno Feel 6011, 6031, 6051 Nuvita Materno Feel Glass Collection	
MM		MAM Easy Start, MAM Easy Active, NIP, Pigeon SofTouch	
SV		Suavinex	
Standard 3,5 cm Halsumfang **BK**		Dr Brown's Natural Flow Pigeon Medela Bibs	Thermobaby Daycheer Difrax
AV		Nuvita Materno Feel 6110, 6130, 6150 Avent Pigeon Goodbaby	Chicco Original Touch Chicco Perfect 5 Chicco Well-being Bearo BarryBear Born fair
NUK-1		Edley Ainmei Pigeon	NUK First Choice
CHICCO *(Separat erworben)*		Chicco Natural Feeling	

BEDIENUNGSANLEITUNG

1. Entnehmen Sie sämtliche Bauteile aus der Verpackung.
2. Wischen Sie die Außenseite mit einem feuchten Tuch ab.
3. Lassen Sie den Flaschenwärmer 12 Stunden lang unbenutzt stehen, um Produktionsgerüche zu beseitigen.

AUFSTELLEN

1	Wählen Sie passend zu Ihrer Babyflaschenmarke den passenden Adapter aus den 6 mitgelieferten Optionen aus.	
2	Füllen Sie die Flasche mit Wasser, Milch oder Milchnahrung.	
3	Stellen Sie sicher, dass die Silikondichtung fest in der Nut der Heizplatte sitzt. Befestigen Sie den Adapter an der Flasche.	
4	Drehen Sie das Gerät vollständig um und schrauben Sie es fest in den Flaschenwärmer, bis es luftdicht verschlossen ist.	
5	Drehen Sie das Gerät mit der eingesetzten Flasche um, um es auf Dichtheit zu prüfen.	

ERWÄRMEN

1	Halten Sie die Einschalttaste **(8)** gedrückt , bis das Gerät eingeschaltet ist. Im Display wird die zuvor eingestellte Temperatur angezeigt.	
2	Um die Temperatur einzustellen, drücken Sie kurz die Taste **(6)** , um zwischen 37 °C, 40 °C, 45 °C, 50 °C und 70 °C. zu wählen. Halten Sie die Temperaturtaste **(7)** gedrückt , um zwischen (°C und °F) zu wechseln.	
3	Die Rührfunktion sorgt für gleichmäßiges Erhitzen. Während des Betriebs wird jede Minute für 10 Sekunden gerührt. Um manuell oder länger zu rühren, drücken Sie kurz die Einschalttaste **(9)**. Die Zahl 1 erscheint, und der Mischpropeller beginnt zu rotieren. Drücken Sie die Taste **(8)** erneut. Die Zahl 0 erscheint, und der Mischpropeller stoppt.	
4	Rotes Licht zeigt aktives Heizen an, grünes Licht zeigt an, dass die eingestellte Temperatur erreicht ist oder gehalten wird. Wird das Gerät nach dem Heizen nicht ausgeschaltet, hält es die erreichte Temperatur.	
5	Sobald die Flüssigkeit die eingestellte Temperatur erreicht hat, piept das Gerät und hält die Temperatur automatisch.	
6	**So beenden Sie das Aufwärmen manuell:** Halten Sie die Einschalttaste **(8)** 2 Sekunden lang gedrückt, um das Gerät auszuschalten.	

HINWEIS:

- Der Rührflügel bleibt dank eines Magnetsystems in seiner Position. Bei einer Fehlfunktion des Magnetsensors wird **„E1“** angezeigt und das Gerät schaltet ab.
- Bei Nichtbenutzung schaltet sich das Gerät nach 1 Minute automatisch ab.
- Wenn keine Flüssigkeit mehr vorhanden ist, schaltet sich der Wärmer ab, um eine Überhitzung zu verhindern.

REINIGUNG UND WARTUNG

HEIZPLATTE

- Geben Sie sauberes Wasser oder ein mildes Reinigungsmittel auf die Heizplatte.
- Verwenden Sie ein weiches Tuch oder eine Zahnbürste, um die Innenseite vorsichtig zu schrubben.
- Mit klarem Wasser gründlich abspülen.

MAGNETISCHER PROPELLER

- Entfernen Sie den Propeller von der Heizplatte.
- Wischen Sie es mit einem feuchten Tuch ab oder spülen Sie es mit Wasser ab. Stellen Sie sicher, dass es vollständig trocken ist, bevor Sie es wieder zusammenbauen.

STERILISIERUNG DER PLATTE

- Zur Sterilisation der Heizplatte und der Dichtungen empfehlen wir unseren **MellyPlus 1556** Sterilisator – sowohl zu Hause als auch unterwegs. Der **MellyPlus 1556** Sterilisator nutzt UV-Strahlen für eine natürliche und schnelle Reinigung. Durch die Erzeugung von Ozon werden 99,9 % der Keime und Bakterien in nur 2 Minuten abgetötet. Alternativ kann es hilfreich sein, die Platte mit etwas kochendem Wasser zu übergießen oder mit Desinfektionstüchern zu reinigen. Denken Sie in diesem Fall jedoch daran, die Platte vor Gebrauch mit sterilem Wasser abzuspülen, um Desinfektionsmittelrückstände zu entfernen, die die Milch verunreinigen könnten.



DECKEL

- Sterilisieren Sie den Deckel nicht mit Dampf.

AUSSENSEITE

- Mit einem feuchten Tuch abwischen. Vermeiden Sie die Verwendung von Scheuermitteln oder Lösungsmitteln.

LAGERUNG

- An einem trockenen, kühlen Ort aufbewahren und vor direkter Sonneneinstrahlung und Feuchtigkeit schützen.

VORSICHT
Tauchen Sie das Gerät nicht in Flüssigkeiten ein, um Schäden an den elektrischen Bauteilen zu vermeiden.

ERWÄRMEN VON SPEZIALNAHRUNG

Spezialnahrung für Säuglinge ist auf spezielle Bedürfnisse wie Unverträglichkeiten, Allergien, Koliken, Verstopfung, gastroösophagealen Reflux, Frühgeburt oder niedriges Geburtsgewicht abgestimmt. Diese Produkte gelten als Lebensmittel für besondere medizinische Zwecke und sollten ausschließlich auf ärztliche Verschreibung verwendet werden, die die Krankengeschichte und den Gesundheitszustand des Kindes beurteilt.

Wenn Sie Spezialnahrung für die Ernährung Ihres Babys verwenden müssen, ist es wichtig zu wissen, dass diese einen höheren Fettanteil als herkömmliche Nahrung aufweist und daher entsprechende Erhitzungstemperaturen und -zeiten erfordert, die von den Standardempfehlungen abweichen können.

Wir empfehlen daher folgende Vorgehensweise:

- Stellen Sie die Heiztemperatur auf 45 °C bis 50 °C ein.
- Mischen Sie die Milch in den ersten Minuten gut durch Schwenken der Flasche (auch wenn der Flaschenwärmer über einen Rührpropeller verfügt).
- Kontrollieren Sie die Erwärmung gelegentlich, um eine Trinktemperatur von ca. 37 °C zu erreichen.

Sollte die Endtemperatur nicht zufriedenstellend sein, kann ein zweites Erhitzen sinnvoll sein. Dies geht schneller, da die Milch bereits teilweise warm ist.

ACHTUNG! Dieses System ermöglicht eine optimale Erwärmung der Spezialmilch, ohne ihre medizinischen Eigenschaften zu beeinträchtigen.

ENTSORGUNG

Entsorgen Sie das Gerät und den Akku bei einer autorisierten Entsorgungsstelle für Elektroschrott. Befolgen Sie die örtlichen Recyclingrichtlinien.

PRODUKTSPEZIFIKATIONEN

- Modell: 1164
- Spannung: 5V / 2A
- Leistung: 60 W
- Batteriekapazität: 4500 mAh
- Ladeanschluss: Typ C
- Ladezeit: 4 Stunden
- Temperatureinstellungen: 5 Temperatureinstellungen
- Gewicht: 390g

FEHLERBEHEBUNG

PROBLEME	LÖSUNGEN
Funktioniert nicht	Laden Sie zunächst den Flaschenwärmer auf, um sicherzustellen, dass der Akku vollständig geladen ist.
	Halten Sie die Einschalttaste 1,5 Sekunden lang gedrückt.
	Schließen Sie eine Flasche mit Wasser oder Milch an den Flaschenwärmer an.
	Kontaktieren Sie den Kundenservice.
Undicht	Prüfen Sie, ob die Dichtung fehlt oder beschädigt ist, und ersetzen Sie sie gegebenenfalls durch eine neue.
	Stellen Sie sicher, dass der Adapter korrekt montiert ist. Setzen Sie den Adapter mit den Initialen zu Ihnen zeigend auf die Seite mit der Funktionstaste ein, legen Sie ihn ab und drehen Sie ihn. Ziehen Sie ihn nicht zu fest an. Achten Sie darauf, dass er gerade und nicht verkantet eingeschraubt ist.
Der Ein-/Ausschalter funktioniert nicht	Der Ein-/Ausschalter klemmt während des Heizvorgangs. Warten Sie, bis der Heizvorgang abgeschlossen ist.
	Kontaktieren Sie den Kundenservice.

GARANTIE - ALLGEMEINE GESCHÄFTSBEDINGUNGEN

Für dieses Produkt gilt eine 24-monatige Garantie gegen Herstellungsfehler ab Kaufdatum (Nachweis durch Kaufbeleg oder Rechnung). Bei Kauf mit Rechnung reduziert sich die gesetzliche Garantie auf 12 Monate. Die 24-monatige Garantie deckt keine Schäden durch normale Abnutzung, kosmetische Mängel, Zubehör oder Verbrauchsmaterialien (z. B. Batterien, Bürstenköpfe oder Verschleißteile) ab. Batterien haben eine Garantie von 6 Monaten. Die detaillierten Garantiebedingungen finden Sie unter **www.nuvitababy.com/warranty**.

IMPORTANTE: AVISOS DE SEGURANÇA

Para garantir a utilização segura e adequada deste aparelho, leia atentamente as seguintes instruções antes de utilizar:

1. Este aparelho não é um brinquedo. Mantenha-o fora do alcance das crianças e certifique-se de que é utilizado apenas por adultos responsáveis.
2. Não permita que crianças, pessoas com deficiência ou com capacidades físicas ou sensoriais reduzidas utilizem o aparelho sem supervisão.
3. Antes de cada utilização, certifique-se de que a vedação do conector do biberão está corretamente posicionada para evitar fugas.
4. Evite tocar na placa de aquecimento em aço inoxidável durante o funcionamento para evitar queimaduras.
5. Utilize o aparelho apenas numa superfície plana e seca, longe de água, fogões ou fornos quentes.
6. Durante o aquecimento, evite tocar no biberão para evitar queimaduras. Após o aquecimento, o biberão e o leite podem atingir temperaturas elevadas. Não toque no biberão com as mãos desprotegidas.
7. Abrir a tampa ou retirar o biberão imediatamente após o aquecimento pode libertar vapor quente. Abra com cuidado.
8. Nunca deixe o aparelho sem vigilância quando utilizar a definição de 70 °C devido ao risco de sobreaquecimento ou acumulação de pressão.
9. Não feche o biberão hermeticamente imediatamente após o aquecimento.
10. Temperatura de funcionamento: 37 °C a 70 °C. Não utilize fora dessa gama.
11. Não utilize o aparelho em ambientes com forte eletricidade estática, campos magnéticos, micro-ondas ou esterilizadores devido à bateria de lítio integrada.
12. Antes de utilizar o aparelho, certifique-se de que o biberão contém líquido para evitar o sobreaquecimento a seco, que pode provocar o desligamento automático do aparelho.
13. Desligue o aparelho e retire o cabo de alimentação antes de o montar, desmontar, limpar ou deixá-lo sem vigilância. Não mergulhe a base, o cabo de alimentação ou a porta de carregamento USB em água ou outros líquidos.
14. Utilize apenas um adaptador de alimentação certificado (5V - 2A) para carregar. Carregue o aparelho completamente antes da primeira utilização.
15. Não ligue nem desligue o aparelho com as mãos molhadas.
16. Após aquecer o leite, verifique a temperatura no dorso da mão antes de o oferecer ao bebé.
17. Evite aquecer o leite durante mais de 30 minutos para evitar a perda de nutrientes.
18. Para reparações, contacte o fabricante. Não tente desmontar ou reparar o aparelho sozinho.
19. Quando não estiver a ser utilizado, guarde-o num local fresco e seco, longe da luz solar direta.
20. Este aparelho foi concebido exclusivamente para aquecer e misturar fórmulas infantis e leite em pó.

INSTRUÇÕES DE CARREGAMENTO DA BATERIA

1. Ligue o cabo USB Tipo C a um carregador certificado (5 V, 2 A) e ao aquecedor de biberões.
2. Durante o carregamento, o visor LED apresenta linhas digitais circulares. Quando estiver totalmente carregado, aparecerá "**100**".
3. Carregue completamente o dispositivo antes da primeira utilização (tempo de carregamento: 4 horas).
4. O aparelho poderá ser utilizado quando a bateria atingir os 40%. Ao atingir os 20%, um sinal sonoro irá lembrá-lo de recarregar. Se a bateria descer para 0%, o visor irá apresentar "**L0**" e o aparelho será desligado.
5. As funções de aquecimento e mistura são desativadas durante o carregamento.
6. Limpe regularmente a porta USB para evitar a acumulação de pó.

LISTA DE PEÇAS

1. Manual do Utilizador
2. Aquecedor de Biberões
3. Hélice de Mistura
4. Tampa
5. 6 Adaptadores para Biberões
6. Cabo de Carregamento USB Tipo C
7. Carregador USB

PAINEL DE CONTROLO

1. Placa de aquecimento
2. Hélice de mistura
3. Vedação de silicone
4. Tampa
5. Display digital
6. Botão de seleção de temperatura
7. Botão de seleção °C / °F
8. Botão de ligar / desligar
9. Botão de função de mistura
10. Entrada USB-C

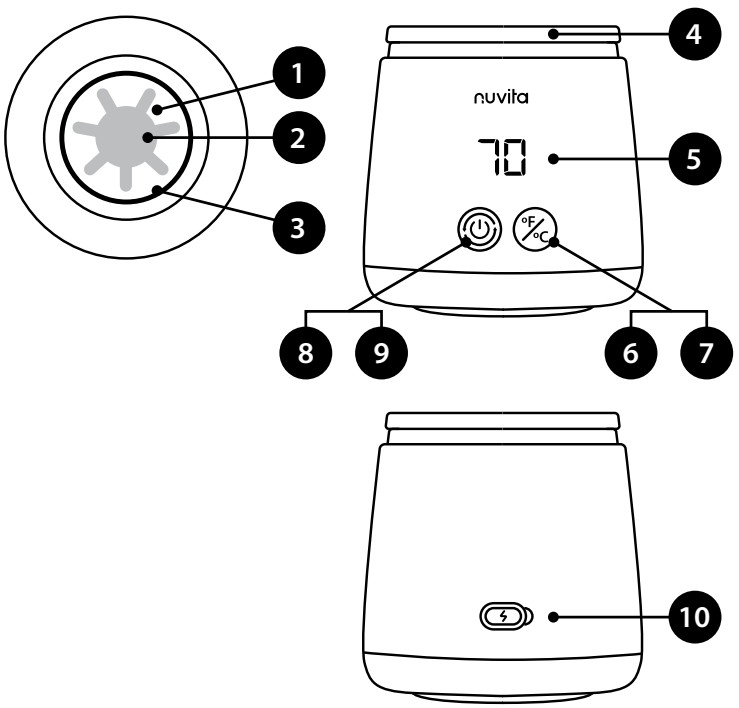

SELEÇÃO DO ADAPTADOR PARA BIBERÕES

NOME DO ADAPTADOR	IMAGEM DO ADAPTADOR	ADEQUADO PARA MARCA DE GARRAFA	
Sem adaptador	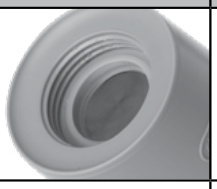	Pescoço largo do Dr Brown's	
NV		Nuvita Materno Feel 6011, 6031, 6051 Nuvita Materno Feel Glass Collection	
MM		MAM Easy Start, MAM Easy Active, NIP, Pigeon SofTouch	
SV		Suavinex	
Gargalo padrão de 3,5 cm **BK**		Dr Brown's Natural Flow Pigeon Medela Bibs	Thermobaby Daycheer Difrax
AV		Nuvita Materno Feel 6110, 6130, 6150 Avent Pigeon Goodbaby	Chicco Original Touch Chicco Perfect 5 Chicco Well-being Bearo BarryBear Born fair
NUK-1		Edley Ainmei Pigeon	NUK First Choice
CHICCO *(Adquirido em separado)*		Chicco Natural Feeling	

GUIA DE OPERAÇÃO

1. Retire todos os componentes da embalagem.
2. Limpe a parte exterior com um pano húmido.
3. Deixe o aquecedor de biberões sem uso durante 12 horas para eliminar os odores residuais da produção.

CONFIGURAR

1	Selecione o adaptador adequado entre as 6 opções incluídas para combinar com a marca do seu biberão.	
2	Encha o biberão com água, leite ou fórmula.	
3	Certifique-se de que a vedação de silicone está firmemente posicionada na ranhura da placa de aquecimento. Encaixe o adaptador no biberão.	
4	Inverta completamente o dispositivo e enrosque-o firmemente no aquecedor de biberões até que crie uma vedação hermética.	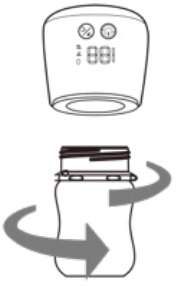
5	Vire o dispositivo ao contrário com o biberão inserido para verificar se há fugas.	

AQUECIMENTO

1	Pressione e mantenha pressionado o botão de alimentação **(8)** até que o aparelho seja ligado. O visor irá apresentar a temperatura definida anteriormente.	
2	Para ajustar a temperatura, pressione brevemente o botão **(6)** para selecionar entre 37 °C, 40 °C, 45 °C, 50 °C e 70 °C. Prima sem soltar o botão de temperatura **(7)** para alternar entre (°C e °F).	
3	A função de agitação garante um aquecimento uniforme. A agitação é ativada durante 10 segundos a cada minuto durante o funcionamento. Se pretender realizar a agitação manual ou por um período mais longo, pressione brevemente o botão de alimentação **(9)**. O número 1 aparecerá e a hélice de mistura começará a rodar. Pressione novamente o botão **(8)** e o símbolo 0 aparecerá e a hélice de mistura parará de rodar.	
4	Uma luz vermelha indica aquecimento ativo, enquanto uma luz verde indica que a temperatura definida foi atingida ou está a ser mantida. Se o aparelho não for desligado após o aquecimento, continuará a manter a temperatura atingida.	
5	Assim que o líquido atingir a temperatura definida, o aparelho emitirá um sinal sonoro e manterá a temperatura automaticamente.	
6	**Para terminar o aquecimento manualmente:** Pressione e mantenha pressionado o botão de alimentação **(8)** durante 2 segundos para desligar o aparelho.	

NOTA:

- A hélice misturadora permanece na sua posição graças a um sistema de ímanes. Se o sensor magnético apresentar avaria, será apresentada a mensagem "**E1**" e o aparelho desligar-se-á.
- Se não for utilizado, o aparelho desligar-se-á automaticamente após 1 minuto.
- Se não houver líquido restante, o aquecedor desligar-se-á para evitar o sobreaquecimento.

LIMPEZA E MANUTENÇÃO

PLACA DE AQUECIMENTO

- Adicione água limpa ou detergente neutro à placa de aquecimento.
- Utilize um pano macio ou uma escova de dentes para esfregar delicadamente o interior.
- Enxague bem com água limpa.

HÉLICE MAGNÉTICA

- Retire a hélice da placa de aquecimento.
- Limpe-a com um pano húmido ou passe-a por água. Certifique-se de que está completamente seca antes de a voltar a montar.

ESTERILIZAÇÃO DA PLACA

- Para esterilizar a placa de aquecimento e as juntas, tanto em casa como fora de casa, sugerimos a utilização do nosso esterilizador **MellyPlus 1556**. O esterilizador **MellyPlus 1556** utiliza os raios UV para uma limpeza natural e rápida. Através da criação de ozono, elimina 99,9% dos germes e bactérias em apenas 2 minutos. Em alternativa, pode ser eficaz colocar um pouco de água a ferver na placa ou limpá-la com toalhetes desinfetantes. Neste caso, no entanto, lembre-se de lavar a placa com água esterilizada antes de utilizar o produto, para remover os resíduos de desinfetante que possam contaminar o leite.



TAMPA

- Não esterilize a tampa com vapor.

EXTERIOR

- Limpe com um pano húmido. Evite utilizar produtos de limpeza abrasivos ou solventes.

ARMAZENAMENTO

- Armazene em local seco e fresco, longe da luz solar direta e da humidade.

CUIDADO
Não mergulhe o aparelho em qualquer líquido para evitar danos nos componentes elétricos.

AQUECIMENTO DE FÓRMULAS ESPECIAIS

As fórmulas especiais para bebés são fórmulas desenvolvidas para satisfazer necessidades específicas, como intolerâncias, alergias, cólicas, obstipação, refluxo gastroesofágico, prematuridade ou baixo peso à nascença. Estes produtos são classificados como alimentos para fins medicinais especiais e devem ser utilizados exclusivamente sob prescrição médica, que avalia o historial e a condição médica da criança.

Se precisar de utilizar fórmula especial para a nutrição do seu bebé, é importante saber que a sua composição tem uma percentagem de gordura superior às fórmulas comuns, exigindo temperaturas e tempos de aquecimento adequados que podem diferir das recomendações padrão.

Assim, recomendamos seguir este procedimento:
- Ajuste a temperatura de aquecimento entre 45°C e 50°C.
- Misture bem o leite durante os primeiros minutos, agitando o biberão (mesmo que o aquecedor de biberões tenha uma hélice misturadora).
- Verifique o aquecimento ocasionalmente para atingir uma temperatura de consumo de aproximadamente 37°C.

Se a temperatura final não for satisfatória, pode ser útil um segundo aquecimento, que será mais rápido, uma vez que o leite já está parcialmente aquecido.

ATENÇÃO! Este sistema permite o aquecimento ideal do leite especial sem comprometer as suas propriedades medicinais.

ELIMINAÇÃO

Elimine o aparelho e a bateria num ponto de recolha de lixo eletrónico autorizado. Siga as diretrizes locais de reciclagem.

ESPECIFICAÇÕES DO PRODUTO

- Modelo: 1164
- Voltagem: 5V / 2A
- Potência: 60 W
- Capacidade da bateria: 4500 mAh
- Porta de carregamento: Tipo C
- Tempo de carregamento: 4 horas
- Definições de temperatura: 5 definições de temperatura
- Peso: 390 g

SOLUÇÃO DE PROBLEMAS

PROBLEMAS	SOLUÇÕES
Não funciona	Primeiro, carregue o aquecedor de biberões para garantir que a bateria está totalmente carregada.
	Pressione e mantenha pressionado o botão de alimentação durante 1,5 segundos.
	Ligue um biberão com água ou leite ao aquecedor de biberões.
	Entre em contacto com o serviço de apoio ao cliente.
Fugas	Verifique se a junta não está em falta ou danificada e, se necessário, substitua-a por uma nova.
	Certifique-se de que o adaptador está instalado corretamente. Insira o adaptador com as iniciais viradas para si, do lado do botão de função, coloque-o para baixo e rode. Não é necessário apertar demasiado. Verifique se o adaptador está enroscado direito e não está inclinado.
O botão de ligar/desligar não funciona	O botão de ligar/desligar está bloqueado durante o aquecimento. Aguarde o término do aquecimento.
	Entre em contacto com o serviço de apoio ao cliente.

GARANTIA - TERMOS E CONDIÇÕES

Este produto tem uma garantia de 24 meses contra defeitos de fabrico, a partir da data da compra, comprovada por recibo ou fatura. Se for adquirido com fatura, a garantia legal é reduzida para 12 meses. A garantia de 24 meses não cobre danos resultantes de desgaste normal, danos estéticos, acessórios ou consumíveis (por exemplo, baterias, cabeças de escova ou peças sujeitas a desgaste). As baterias têm uma garantia de 6 meses. Os termos e condições detalhados da garantia estão disponíveis em **www.nuvitababy.com/warranty**.

ΣΗΜΑΝΤΙΚΟ: ΠΡΟΕΙΔΟΠΟΙΗΣΕΙΣ ΑΣΦΑΛΕΙΑΣ

Για να διασφαλίσετε την ασφαλή και σωστή χρήση αυτής της συσκευής, διαβάστε προσεκτικά τις ακόλουθες οδηγίες πριν από τη χρήση:

1. Αυτή η συσκευή δεν είναι παιχνίδι. Κρατήστε την μακριά από παιδιά και βεβαιωθείτε ότι χρησιμοποιείται μόνο από υπεύθυνους ενήλικες.
2. Μην επιτρέπετε σε παιδιά χωρίς επίβλεψη, άτομα με αναπηρία ή άτομα με μειωμένες σωματικές ή αισθητηριακές ικανότητες να χρησιμοποιούν τη συσκευή.
3. Πριν από κάθε χρήση, βεβαιωθείτε ότι η στεγανοποίηση του συνδέσμου της φιάλης είναι σωστά τοποθετημένη για να αποφύγετε διαρροές.
4. Αποφύγετε να αγγίζετε την πλάκα θέρμανσης από ανοξείδωτο χάλυβα κατά τη λειτουργία για να αποφύγετε εγκαύματα.
5. Χρησιμοποιείτε τη συσκευή μόνο σε επίπεδη, στεγνή επιφάνεια, μακριά από νερό, ζεστές εστίες ή φούρνους.
6. Κατά τη θέρμανση, αποφύγετε να αγγίζετε τη φιάλη για να αποφύγετε εγκαύματα. Μετά τη θέρμανση, η φιάλη και το περιεχόμενο γάλακτος ενδέχεται να φτάσουν σε υψηλές θερμοκρασίες. Μην αγγίζετε τη φιάλη με γυμνά χέρια.
7. Το άνοιγμα του καπακιού ή η αποσύνδεση της φιάλης αμέσως μετά τη θέρμανση μπορεί να απελευθερώσει ζεστό ατμό. Ανοίξτε με προσοχή.
8. Ποτέ μην αφήνετε τη συσκευή χωρίς επίβλεψη όταν χρησιμοποιείτε τη ρύθμιση 70°C λόγω του κινδύνου υπερθέρμανσης ή συσσώρευσης πίεσης.
9. Μην κλείνετε καλά τη φιάλη αμέσως μετά τη θέρμανση.
10. Θερμοκρασία λειτουργίας: 37°C έως 70°C. Μην τη χρησιμοποιείτε εκτός αυτού του εύρους.
11. Μην χρησιμοποιείτε τη συσκευή σε περιβάλλοντα με ισχυρό στατικό ηλεκτρισμό, μαγνητικά πεδία, φούρνους μικροκυμάτων ή αποστειρωτές λόγω της ενσωματωμένης μπαταρίας λιθίου.
12. Πριν από τη λειτουργία της συσκευής, βεβαιωθείτε ότι το μπιμπερό περιέχει υγρό, για να αποφύγετε την υπερθέρμανση λόγω ξηρής επαφής, η οποία θα μπορούσε να προκαλέσει την αυτόματη απενεργοποίηση της συσκευής.
13. Αποσυνδέστε και απενεργοποιήστε τη συσκευή πριν από τη συναρμολόγηση, την αποσυναρμολόγηση, τον καθαρισμό ή την αφετηρία χωρίς επίβλεψη. - Μην βυθίζετε τη βάση, το καλώδιο τροφοδοσίας ή τη θύρα φόρτισης USB σε νερό ή άλλα υγρά.
14. Χρησιμοποιήστε μόνο πιστοποιημένο τροφοδοτικό (5V - 2A) για τη φόρτιση. Φορτίστε πλήρως τη συσκευή πριν από την πρώτη χρήση.
15. Μην συνδέετε ή αποσυνδέετε τη συσκευή με βρεγμένα χέρια.
16. Αφού ζεστάνετε το γάλα, ελέγξτε τη θερμοκρασία του στο πίσω μέρος του χεριού σας πριν το δώσετε στο μωρό σας.
17. Αποφύγετε να ζεστάνετε το γάλα για περισσότερο από 30 λεπτά για να αποφύγετε την απώλεια θρεπτικών συστατικών.
18. Για επισκευές, επικοινωνήστε με τον κατασκευαστή. Μην επιχειρήσετε να αποσυναρμολογήσετε ή να επισκευάσετε μόνοι σας τη συσκευή.
19. Όταν δεν χρησιμοποιείται, φυλάξτε τη συσκευή σε δροσερό, ξηρό μέρος, μακριά από το άμεσο ηλιακό φως.
20. Αυτή η συσκευή προορίζεται αποκλειστικά για τη θέρμανση και την ανάμειξη βρεφικού γάλακτος και γάλακτος τύπου.

ΟΔΗΓΙΕΣ ΦΟΡΤΙΣΗΣ ΜΠΑΤΑΡΙΑΣ

1. Συνδέστε το καλώδιο USB Type-C σε έναν πιστοποιημένο φορτιστή (5V, 2A) και στον θερμαντήρα μπιμπερό.
2. Κατά τη φόρτιση, η οθόνη LED εμφανίζει κυκλικές ψηφιακές γραμμές. Όταν φορτιστεί πλήρως, θα εμφανιστεί η ένδειξη "**100**".
3. Φορτίστε πλήρως τη συσκευή πριν από την πρώτη χρήση (χρόνος φόρτισης: 4 ώρες).
4. Η συσκευή μπορεί να χρησιμοποιηθεί μόλις η μπαταρία φτάσει στο 40%. Στο 20%, ένας ήχος θα σας υπενθυμίσει να την επαναφορτίσετε. Εάν η μπαταρία πέσει στο 0%, η οθόνη θα εμφανίσει την ένδειξη "**L0**" και η συσκευή θα απενεργοποιηθεί.
5. Οι λειτουργίες θέρμανσης και ανάμειξης είναι απενεργοποιημένες κατά τη φόρτιση.
6. Καθαρίζετε τακτικά τη θύρα USB για να αποτρέψετε τη συσσώρευση σκόνης.

ΛΙΣΤΑ ΑΝΤΑΛΛΑΚΤΙΚΩΝ

1. Εγχειρίδιο Χρήστη
2. Θερμαντήρας Μπιμπερό
3. Προπέλλα Ανάμειξης
4. Καπάκι
5. 6 προσαρμογείς για μπιμπερό
6. Καλώδιο Φόρτισης USB Type-C
7. Φορτιστής USB

ΠΙΝΑΚΑΣ ΕΛΕΓΧΟΥ

1. Πλάκα θέρμανσης
2. Προωστήρας ανάμειξης
3. Δακτύλιος στεγανοποίησης από σιλικόνη
4. Καπάκι
5. Ψηφιακή οθόνη
6. Κουμπί επιλογής θερμοκρασίας
7. Κουμπί επιλογής °C / °F
8. Κουμπί ενεργοποίησης / απενεργοποίησης
9. Κουμπί λειτουργίας ανάμειξης
10. Είσοδος USB-C

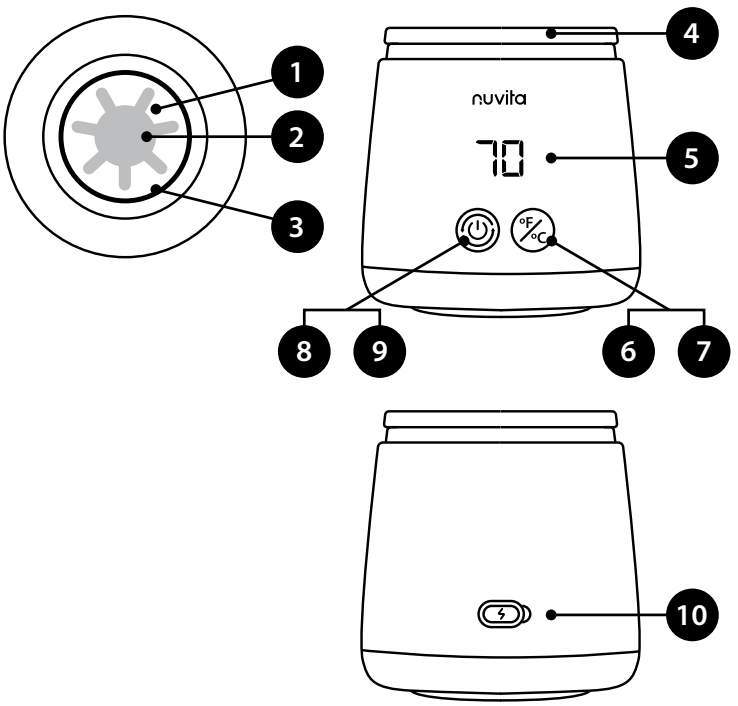

ΕΠΙΛΟΓΗ ΠΡΟΣΑΡΜΟΓΕΑ ΜΠΙΜΠΕΡΟ

ΟΝΟΜΑ ΠΡΟΣΑΡΜΟΓΕΑ	ΕΙΚΟΝΑ ΠΡΟΣΑΡΜΟΓΕΑ	ΚΑΤΑΛΛΗΛΟ ΓΙΑ ΜΑΡΚΑ ΜΠΟΥΚΑΛΙΩΝ	
Χωρίς προσαρμογέα	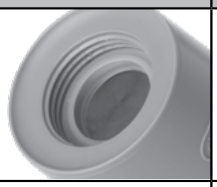	Ο φαρδύς λαιμός του Dr Brown's	
NV		Nuvita Materno Feel 6011, 6031, 6051 Nuvita Materno Feel Glass Collection	
MM		MAM Easy Start, MAM Easy Active, NIP, Pigeon SofTouch	
SV		Suavinex	
Στάνταρ λαιμός 3,5 εκ. **BK**		Dr Brown's Natural Flow Pigeon Medela Bibs	Thermobaby Daycheer Difrax
AV		Nuvita Materno Feel 6110, 6130, 6150 Avent Pigeon Goodbaby	Chicco Original Touch Chicco Perfect 5 Chicco Well-being Bearo BarryBear Born fair
NUK-1		Edley Ainmei Pigeon	NUK First Choice
CHICCO *(Αγοράζεται ξεχωριστά)*		Chicco Natural Feeling	

ΟΔΗΓΟΣ ΛΕΙΤΟΥΡΓΙΑΣ

1. Αφαιρέστε όλα τα εξαρτήματα από τη συσκευασία.
2. Σκουπίστε το εξωτερικό με ένα υγρό πανί.
3. Αφήστε τον θερμαντήρα μπιμπερό να μείνει αχρησιμοποίητος για 12 ώρες για να εξαλειφθούν οι υπολειμματικές οσμές παραγωγής.

ΡΥΘΜΙΣΗ

1	Επιλέξτε τον κατάλληλο προσαρμογέα από τις 6 επιλογές που περιλαμβάνονται για να ταιριάζει με τη μάρκα του μπιμπερό σας.	
2	Γεμίστε το μπιμπερό με νερό, γάλα ή φόρμουλα.	
3	Βεβαιωθείτε ότι η σιλικόνη είναι σταθερά τοποθετημένη στην αυλάκωση της πλάκας θέρμανσης. Συνδέστε τον προσαρμογέα στο μπιμπερό.	
4	Αναποδογυρίστε τη συσκευή εντελώς και βιδώστε την σταθερά στον θερμαντήρα μπιμπερό μέχρι να δημιουργήσει αεροστεγή σφράγιση.	
5	Γυρίστε τη συσκευή ανάποδα με το μπιμπερό τοποθετημένο για να ελέγξετε για διαρροές.	

ΘΕΡΜΑΝΣΗ

1	Πατήστε παρατεταμένα το κουμπί λειτουργίας **(8)** μέχρι να ενεργοποιηθεί η συσκευή. Η οθόνη θα εμφανίσει την προηγουμένως ρυθμισμένη θερμοκρασία.	
2	Για να ρυθμίσετε τη θερμοκρασία, πατήστε σύντομα το κουμπί **(6)** για να επιλέξετε μεταξύ 37°C, 40°C, 45°C, 50°C και 70 °C. Πατήστε παρατεταμένα το κουμπί θερμοκρασίας **(7)** για εναλλαγή μεταξύ (°C και °F).	
3	Η λειτουργία ανάδευσης εξασφαλίζει ομοιόμορφη θέρμανση. Η ανάδευση ενεργοποιείται για 10 δευτερόλεπτα κάθε λεπτό κατά τη λειτουργία. Εάν θέλετε να εκτελέσετε χειροκίνητη ή μεγαλύτερης διάρκειας ανάδευση, πατήστε σύντομα το κουμπί λειτουργίας **(9)**. Θα εμφανιστεί ο αριθμός 1 και η προπέλα ανάδευσης θα αρχίσει να περιστρέφεται. Πατήστε ξανά το κουμπί **(8)** και θα εμφανιστεί το σύμβολο 0 και η προπέλα ανάδευσης θα σταματήσει να περιστρέφεται.	
4	Ένα κόκκινο φως υποδεικνύει ενεργή θέρμανση, ενώ ένα πράσινο φως υποδεικνύει ότι η ρυθμισμένη θερμοκρασία έχει επιτευχθεί ή διατηρείται. Εάν η συσκευή δεν απενεργοποιηθεί μετά τη θέρμανση, θα συνεχίσει να διατηρεί την επιτευχθείσα θερμοκρασία.	
5	Μόλις το υγρό φτάσει στην ρυθμισμένη θερμοκρασία, η συσκευή θα ηχήσει και θα διατηρήσει τη θερμοκρασία αυτόματα.	
6	**Για να τερματίσετε την προθέρμανση χειροκίνητα:** Πατήστε παρατεταμένα το κουμπί λειτουργίας **(8)** για 2 δευτερόλεπτα για να απενεργοποιήσετε τη συσκευή.	

ΣΗΜΕΙΩΜΑ:

- Η προπέλα ανάμειξης παραμένει στη θέση της χάρη σε ένα σύστημα μαγνητών. Εάν ο μαγνητικός αισθητήρας δυσλειτουργήσει, θα εμφανιστεί η ένδειξη «**E1**» και η συσκευή θα απενεργοποιηθεί.
- Εάν δεν χρησιμοποιηθεί, η συσκευή απενεργοποιείται αυτόματα μετά από 1 λεπτό.
- Εάν δεν έχει απομείνει υγρό, ο θερμαντήρας απενεργοποιείται για να αποφευχθεί η υπερθέρμανση.

ΚΑΘΑΡΙΣΜΟΣ ΚΑΙ ΣΥΝΤΗΡΗΣΗ

ΠΛΑΚΑ ΘΕΡΜΑΝΣΗΣ

- Προσθέστε καθαρό νερό ή ήπιο απορρυπαντικό στην πλάκα θέρμανσης.
- Χρησιμοποιήστε ένα μαλακό πανί ή οδοντόβουρτσα για να τρίψετε απαλά το εσωτερικό.
- Ξεπλύνετε καλά με φρέσκο νερό.

ΜΑΓΝΗΤΙΚΗ ΠΡΟΠΕΛΑ

- Αφαιρέστε την προπέλα από την πλάκα θέρμανσης.
- Σκουπίστε την με ένα υγρό πανί ή ξεπλύνετε την με νερό. Βεβαιωθείτε ότι είναι εντελώς στεγνή πριν την επανασυναρμολογήσετε.



ΑΠΟΣΤΕΙΡΩΣΗ ΤΗΣ ΠΛΑΚΑΣ

- Για να αποστειρώσετε την πλάκα θέρμανσης και τις φλάντζες, τόσο στο σπίτι όσο και εκτός σπιτιού, προτείνουμε να χρησιμοποιήσετε τον αποστειρωτή **MellyPlus 1556**. Ο αποστειρωτής **MellyPlus 1556** χρησιμοποιεί ακτίνες UV για φυσικό και γρήγορο καθαρισμό. Μέσω της δημιουργίας όζοντος, εξαλείφει το 99,9% των μικροβίων και των βακτηρίων σε μόλις 2 λεπτά. Εναλλακτικά, μπορεί να είναι αποτελεσματικό να βάλετε λίγο βραστό νερό στην πλάκα ή να την καθαρίσετε με απολυμαντικά μαντηλάκια. Σε αυτήν την περίπτωση, ωστόσο, θυμηθείτε να πλύνετε την πλάκα με αποστειρωμένο νερό πριν από τη χρήση του προϊόντος, για να αφαιρέσετε τα υπολείμματα απολυμαντικού που θα μπορούσαν να μολύνουν το γάλα.

ΚΑΠΑΚΙ

- Μην αποστειρώνετε το καπάκι με ατμό.

ΕΞΩΤΕΡΙΚΟΣ

- Σκουπίστε με ένα υγρό πανί. Αποφύγετε τη χρήση λειαντικών καθαριστικών ή διαλυτών.

ΑΠΟΘΗΚΕΥΣΗ

- Φυλάσσετε σε ξηρό, δροσερό μέρος, μακριά από άμεσο ηλιακό φως και υγρασία.

ΠΡΟΣΟΧΗ
Μην βυθίζετε τη συσκευή σε κανένα υγρό για να αποφύγετε ζημιά στα ηλεκτρικά εξαρτήματα.

ΘΕΡΜΑΝΣΗ ΕΙΔΙΚΩΝ ΒΡΕΦΙΚΩΝ ΓΑΛΑΚΤΩΝ

Οι ειδικές φόρμουλες για βρέφη είναι φόρμουλες που έχουν σχεδιαστεί για να καλύπτουν συγκεκριμένες ανάγκες, όπως δυσανεξίες, αλλεργίες, κολικούς, δυσκοιλιότητα, γαστροοισοφαγική παλινδρόμηση, προωρότητα ή χαμηλό βάρος γέννησης. Αυτά τα προϊόντα ταξινομούνται ως τρόφιμα για ειδικούς ιατρικούς σκοπούς και θα πρέπει να χρησιμοποιούνται αποκλειστικά με συνταγή παιδιάτρου, ο οποίος αξιολογεί το ιστορικό και την ιατρική κατάσταση του παιδιού.

Εάν πρέπει να χρησιμοποιήσετε ειδική φόρμουλα για τη διατροφή του μωρού σας, είναι σημαντικό να γνωρίζετε ότι η σύνθεσή της έχει υψηλότερο ποσοστό λιπαρών από τις κοινές φόρμουλες, απαιτώντας κατάλληλες θερμοκρασίες και χρόνους θέρμανσης που μπορεί να διαφέρουν από τις τυπικές συστάσεις.

Συνιστούμε επομένως να ακολουθήσετε την εξής διαδικασία:
- Ρυθμίστε τη θερμοκρασία θέρμανσης μεταξύ 45°C και 50°C.
- Ανακατέψτε καλά το γάλα κατά τη διάρκεια των πρώτων λεπτών περιστρέφοντας το μπιμπερό (ακόμα κι αν ο θερμαντήρας μπιμπερό έχει προπέλα ανάδευσης).
- Ελέγχετε τη θέρμανση περιστασιακά για να φτάσετε σε θερμοκρασία πόσης περίπου 37°C.

Εάν η τελική θερμοκρασία δεν είναι ικανοποιητική, μπορεί να είναι χρήσιμη μια δεύτερη θέρμανση, η οποία θα είναι πιο γρήγορη, καθώς το γάλα είναι ήδη μερικώς ζεστό.

ΠΡΟΣΟΧΗ! Αυτό το σύστημα επιτρέπει τη βέλτιστη θέρμανση του ειδικού γάλακτος χωρίς να διακυβεύονται οι ιατρικές του ιδιότητες.

ΔΙΑΘΕΣΗ

Απορρίψτε τη συσκευή και την μπαταρία σε εξουσιοδοτημένη εγκατάσταση αποβλήτων ηλεκτρονικών ειδών. Ακολουθήστε τις τοπικές οδηγίες ανακύκλωσης.

ΠΡΟΔΙΑΓΡΑΦΕΣ ΠΡΟΪΟΝΤΟΣ

- Μοντέλο: 1164
- Τάση: 5V / 2A
- Ισχύς: 60 W
- Χωρητικότητα μπαταρίας: 4500 mAh
- Θύρα φόρτισης: Τύπος C
- Χρόνος φόρτισης: 4 ώρες
- Ρυθμίσεις θερμοκρασίας: 5 ρυθμίσεις θερμοκρασίας
- Βάρος: 390g

ΑΝΤΙΜΕΤΩΠΙΣΗ ΠΡΟΒΛΗΜΑΤΩΝ

ΠΡΟΒΛΗΜΑΤΑ	ΛΥΣΕΙΣ
Δεν λειτουργεί	Αρχικά, φορτίστε τον θερμαντήρα μπιμπερό για να βεβαιωθείτε ότι η μπαταρία είναι πλήρως φορτισμένη.
	Πατήστε παρατεταμένα το κουμπί λειτουργίας για 1,5 δευτερόλεπτο.
	Συνδέστε ένα μπουκάλι που περιέχει νερό ή γάλα στον θερμαντήρα μπιμπερό.
	Επικοινωνήστε με την εξυπηρέτηση πελατών.
Διαρροή	Ελέγξτε ότι η φλάντζα δεν λείπει ή δεν είναι κατεστραμμένη και αντικαταστήστε την με μια καινούργια, εάν είναι απαραίτητο.
	Βεβαιωθείτε ότι ο προσαρμογέας είναι σωστά τοποθετημένος. Τοποθετήστε τον προσαρμογέα με τα αρχικά στραμμένα προς εσάς, στην πλευρά του κουμπιού λειτουργίας, τοποθετήστε τον προς τα κάτω και περιστρέψτε τον. Δεν χρειάζεται να τον σφίξετε υπερβολικά. Ελέγξτε ότι είναι βιδωμένος ίσια και όχι σε κεκλιμένη θέση.
Το κουμπί ενεργοποίησης/ απενεργοποίησης δεν λειτουργεί	Το κουμπί On/Off έχει κολλήσει κατά τη θέρμανση. Περιμένετε να ολοκληρωθεί η θέρμανση.
	Επικοινωνήστε με την εξυπηρέτηση πελατών.

ΕΓΓΥΗΣΗ - ΟΡΟΙ ΚΑΙ ΠΡΟΫΠΟΘΕΣΕΙΣ

Αυτό το προϊόν καλύπτεται από 24μηνη εγγύηση για κατασκευαστικά ελαττώματα, η οποία αρχίζει από την ημερομηνία αγοράς, όπως αποδεικνύεται από την απόδειξη ή το τιμολόγιο. Εάν αγοραστεί με τιμολόγιο, η νόμιμη εγγύηση μειώνεται σε 12 μήνες. Η 24μηνη εγγύηση δεν περιλαμβάνει ζημιές που προκύπτουν από φυσιολογική φθορά, αισθητικές ζημιές, αξεσουάρ ή αναλώσιμα (π.χ. μπαταρίες, κεφαλές βουρτσών ή εξαρτήματα που υπόκεινται σε φθορά). Οι μπαταρίες έχουν εγγύηση 6 μηνών. Λεπτομερείς όροι και προϋποθέσεις εγγύησης είναι διαθέσιμοι στη διεύθυνση **www.nuvitababy.com/warranty**.

VIKTIG: SIKKERHETSVARSEL

For å sikre sikker og riktig bruk av dette apparatet, må du lese følgende instruksjoner nøye før bruk:

1. Dette apparatet er ikke et leketøy. Hold det utenfor barns rekkevidde og sørg for at det kun brukes av ansvarlige voksne.
2. Ikke la barn uten tilsyn, funksjonshemmede eller personer med nedsatt fysisk eller sensorisk funksjonsevne bruke apparatet.
3. Før hver bruk må du kontrollere at flaskeforbindelsens tetning er riktig plassert for å unngå lekkasjer.
4. Unngå å berøre varmeplaten i rustfritt stål under bruk for å unngå brannskader.
5. Bruk apparatet kun på en flat, tørr overflate, langt unna vann, varme ovner eller komfyrer.
6. Unngå å berøre flasken under oppvarming for å unngå brannskader. Etter oppvarming kan flasken og melkeinnholdet nå høye temperaturer. Ikke berør flasken med bare hender.
7. Å åpne lokket eller ta av flasken umiddelbart etter oppvarming kan føre til at det slipper ut varm damp. Åpne med forsiktighet.
8. La aldri enheten stå uten tilsyn når du bruker innstillingen 70 °C, da det er fare for overoppheting eller trykkoppbygging.
9. Ikke lukk flasken tett umiddelbart etter oppvarming.
10. Driftstemperatur: 37 °C til 70 °C. Ikke bruk utenfor dette området.
11. Ikke bruk enheten i omgivelser med sterk statisk elektrisitet, magnetfelt, mikrobølger eller sterilisatorer på grunn av det innebygde litiumbatteriet.
12. Før du tar apparatet i bruk, må du kontrollere at flasken inneholder væske for å unngå overoppheting, som vil føre til at apparatet slås av automatisk.
13. Koble fra og slå av apparatet før du monterer, demonterer, rengjør eller lar det stå uten tilsyn. - Ikke dypp basen, strømledningen eller USB-ladeporten i vann eller andre væsker.
14. Bruk kun en sertifisert strømadapter (5V - 2A) til lading. Lad enheten fullstendig før første gangs bruk.
15. Ikke koble til eller fra apparatet med våte hender.
16. Etter at du har varmet opp melken, må du sjekke temperaturen på baksiden av hånden før du gir den til babyen.
17. Unngå å varme opp melk i mer enn 30 minutter for å unngå tap av næringsstoffer.
18. For reparasjoner, kontakt produsenten. Ikke forsøk å demontere eller reparere apparatet selv.
19. Når apparatet ikke er i bruk, oppbevar det på et kjølig, tørt sted, uten direkte sollys.
20. Dette apparatet er utelukkende beregnet på oppvarming og blanding av morsmelkerstatning og morsmelkerstatningsmelk.

INSTRUKSJONER FOR LADING AV BATTERI

1. Koble USB Type-C-kabelen til en sertifisert lader (5 V, 2 A) og flaskevarmeren.
2. Under lading viser LED-displayet sirkulære digitale linjer. Når batteriet er fulladet, vises **«100».**
3. Lad apparatet fullstendig før første gangs bruk (ladetid: 4 timer).
4. Apparatet kan brukes når batteriet når 40 %. Ved 20 % vil et pip minne deg om å lade batteriet. Hvis batteriet faller til 0 %, vil displayet vise **«L0»** og enheten slås av.
5. Oppvarmings- og blandingsfunksjonene er deaktivert under lading.
6. Rengjør USB-porten regelmessig for å forhindre støvansamling.

DELELISTE

1. Brukerhåndbok
2. Flaskevarmer
3. Blandingspropell
4. Lokk
5. 6 adaptere til babyflasker
6. USB Type-C-ladekabel
7. USB-lader

KONTROLLPANEL

1. Varmeplate
2. Blandingspropell
3. Silikonpakning
4. Lokk
5. Digitalt display
6. Temperaturvalgknapp
7. °C / °F Valgknapp
8. På/Av-knapp
9. Blandingsfunksjonsknapp
10. USB-C-inngang

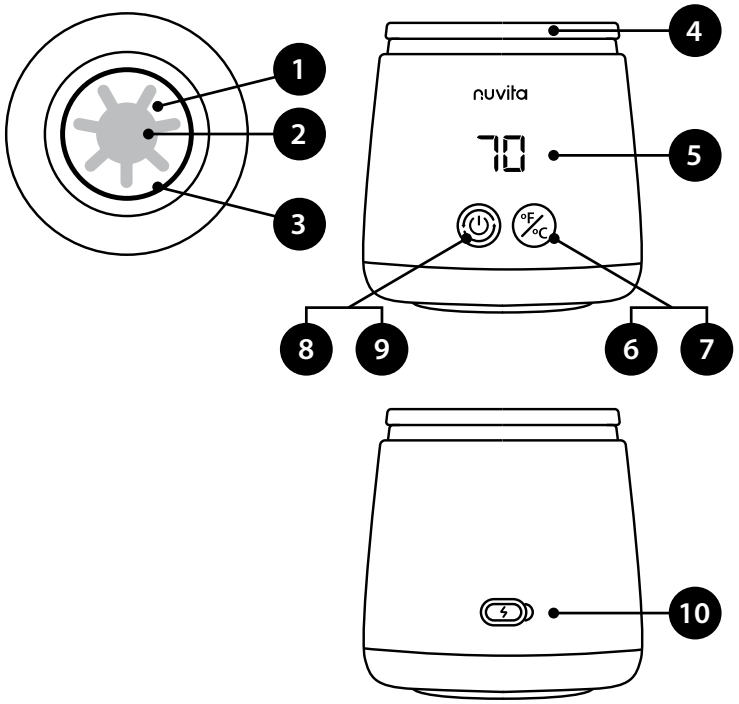

VALG AV BABYFLASKEADAPTER

ADAPTERNAVN	ADAPTERBILDE	PASSER FOR FLASKEMERKE	
Uten adapter	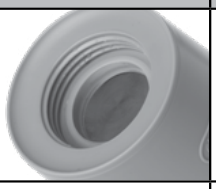	Dr Brown's brede hals	
NV	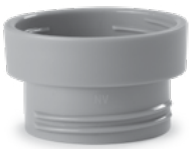	Nuvita Materno Feel 6011, 6031, 6051 Nuvita Materno Feel Glass Collection	
MM		MAM Easy Start, MAM Easy Active, NIP, Pigeon SofTouch	
SV		Suavinex	
Standard 3,5 cm hals **BK**		Dr Brown's Natural Flow Pigeon Medela Bibs	Thermobaby Daycheer Difrax
AV		Nuvita Materno Feel 6110, 6130, 6150 Avent Pigeon Goodbaby	Chicco Original Touch Chicco Perfect 5 Chicco Well-being Bearo BarryBear Born fair
NUK-1		Edley Ainmei Pigeon	NUK First Choice
CHICCO *(Kjøpes separat)*		Chicco Natural Feeling	

BRUKSANVISNING

1. Fjern alle komponenter fra emballasjen.
2. Tørk av utsiden med en fuktig klut.
3. La flaskevarmeren stå ubrukt i 12 timer for å fjerne resterende produksjonslukt.

OPPSETT

1	Velg riktig adapter blant de 6 medfølgende alternativene, slik at den passer til merket på babyflasken din.	
2	Fyll babyflasken med vann, melk eller mors-melkerstatning.	
3	Sørg for at silikonpakningen sitter godt fast i sporene på varmeplaten. Fest adapteren til flasken.	
4	Vend enheten helt og skru den godt fast i flaskevarmeren til den danner en lufttett forsegling.	
5	Vend enheten opp ned med flasken satt inn for å sjekke om det er lekkasjer.	

OPPVARMING

1	Trykk og hold inne strømknappen **(8)** til enheten slås på. Displayet viser den tidligere innstilte temperaturen.	
2	For å justere temperaturen, trykk kort på knappen **(6)** for å velge mellom 37 °C, 40 °C, 45 °C, 50 °C og 70 °C. Trykk og hold inne temperaturknappen **(7)** for å bytte mellom °C og °F.	
3	Omrøringsfunksjonen sikrer jevn oppvarming. Omrøringen aktiveres i 10 sekunder hvert minutt under drift. Hvis du ønsker å utføre manuell eller lengre omrøring, trykker du kort på strømknappen **(9)**. Tallet 1 vises og blandingspropellen begynner å rotere. Trykk på knappen **(8)** igjen, så vises symbolet 0 og blandingspropellen slutter å rotere.	
4	Et rødt lys indikerer aktiv oppvarming, mens et grønt lys indikerer at den innstilte temperaturen er nådd eller opprettholdes. Hvis enheten ikke slås av etter oppvarming, vil den fortsette å opprettholde den nådde temperaturen.	
5	Når væsken når den innstilte temperaturen, vil apparatet pippe og opprettholde temperaturen automatisk.	
6	**For å avslutte oppvarmingen manuelt: Trykk** og hold inne strømknappen **(8)** i 2 sekunder for å slå av apparatet.	

MERK:

- Blandepropellen holder seg på plass takket være et magnetsystem. Hvis magnetføleren ikke fungerer som den skal, vises **«E1»**, og apparatet slås av.
- Hvis enheten ikke brukes, slås den automatisk av etter 1 minutt.
- Hvis det ikke er væske igjen, slås varmeapparatet av for å forhindre overoppheting.

RENGJØRING OG VEDLIKEHOLD

VARMEPLATE

- Tilsett rent vann eller mildt vaskemiddel til varmeplaten.
- Bruk en myk klut eller tannbørste til å skrubbe forsiktig på innsiden.
- Skyll grundig med ferskvann.

MAGNETISK PROPELL

- Fjern propellen fra varmeplaten.
- Tørk den av med en fuktig klut eller skyll den med vann. Sørg for at den er helt tørr før du setter den sammen igjen.

STERILISERING AV PLATEN

- For å sterilisere varmeplaten og pakningene, både hjemme og ute, anbefaler vi å bruke vår **MellyPlus 1556** -sterilisator. **MellyPlus 1556-** sterilisatoren bruker UV-stråler for naturlig og rask rengjøring. Gjennom dannelsen av ozon eliminerer den 99,9 % av mikroorganismer og bakterier på bare 2 minutter. Alternativt kan det være effektivt å helle litt kokende vann på platen eller rengjøre den med desinfeksjonsservietter. I dette tilfellet må du imidlertid huske å vaske platen med sterilt vann før du bruker produktet, for å fjerne rester av desinfeksjonsmiddel som kan forurense melken.



LOKK

- Ikke steriliser lokket med damp.

UTVENDIG

- Tørk av med en fuktig klut. Unngå å bruke slipende rengjøringsmidler eller løsemidler.

LAGRING

- Oppbevares på et tørt, kjølig sted, uten direkte sollys og fuktighet.

FORSIKTIG
Ikke senk apparatet ned i væske for å unngå skade på elektriske komponenter.

OPPVARMING AV SPESIALERSTATNING

Spesielle formler for spedbarn er formler som er utviklet for å dekke spesifikke behov, for eksempel intoleranse, allergi, kolikk, forstoppelse, gastroøsofageal refluks, prematuritet eller lav fødselsvekt. Disse produktene er klassifisert som matvarer for spesielle medisinske formål og bør kun brukes etter resept fra barnelege, som vurderer barnets historie og medisinske tilstand.

Hvis du må bruke spesialformel til ernæring for babyen din, er det viktig å vite at sammensetningen har en høyere fettprosent enn vanlige formler, noe som krever passende oppvarmingstemperaturer og -tider som kan avvike fra standardanbefalingene.

Vi anbefaler derfor å følge denne fremgangsmåten:

- Still inn oppvarmingstemperaturen mellom 45 °C og 50 °C.
- Bland melken godt de første minuttene ved å snurre flasken (selv om flaskevarmeren har en omrøringspropell).
- Kontroller oppvarmingen med jevne mellomrom for å oppnå en drikketemperatur på ca. 37 °C.

Hvis den endelige temperaturen ikke er tilfredsstillende, kan det være nyttig å varme opp melken en gang til. Dette går raskere, siden melken allerede er delvis varm.

FORSIKTIG! Dette systemet gir optimal oppvarming av spesialmelken uten å påvirke dens medisinske egenskaper.

AVFALLSHÅNDTERING

Kast apparatet og batteriet på et godkjent avfallsanlegg for elektronisk avfall. Følg lokale retningslinjer for gjenvinning.

PRODUKTSPESIFIKASJONER

- Modell: 1164
- Spenning: 5V / 2A
- Effekt: 60 W
- Batterikapasitet: 4500 mAh
- Ladeuttak: Type C
- Ladetid: 4 timer
- Temperaturinnstillinger: 5 temperaturinnstillinger
- Vekt: 390 g

FEILSØKING

PROBLEMER	LØSNINGER
Fungerer ikke	Lad først flaskevarmeren for å sikre at batteriet er fulladet.
	Trykk og hold inne strømknappen i 1,5 sekunder.
	Koble en flaske med vann eller melk til flaskevarmeren.
	Kontakt kundeservice.
Lekkasje	Kontroller at pakningen ikke mangler eller er skadet, og bytt den ut med en ny om nødvendig.
	Sørg for at adapteren er montert riktig. Sett inn adapteren med initialene vendt mot deg, på funksjonsknappens side, sett den ned og vri den. Det er ikke nødvendig å stramme for hardt. Kontroller at den er skrudd rett og ikke i en skrå stilling.
På/Av-knappen fungerer ikke	På/Av-knappen sitter fast under oppvarming. Vent til oppvarmingen er ferdig.
	Kontakt kundeservice.

GARANTI - VILKÅR OG BETINGELSER

Dette produktet dekkes av en 24-måneders garanti mot produksjonsfeil, fra kjøpsdatoen som dokumentert med kvittering eller faktura. Ved kjøp med faktura reduseres den lovfestede garantien til 12 måneder. 24-månedersgarantien dekker ikke skader som følge av normal slitasje, kosmetiske skader, tilbehør eller forbruksvarer (f.eks. batterier, børstehoder eller deler som er utsatt for slitasje). Batterier er garantert i en periode på 6 måneder. Detaljerte garantivilkår er tilgjengelige på **www.nuvitababy.com/warranty**.

VIGTIGT: SIKKERHEDSADVARSEL

For at sikre sikker og korrekt brug af dette apparat skal du læse følgende instruktioner omhyggeligt inden brug:

1. Dette apparat er ikke et legetøj. Opbevar det utilgængeligt for børn, og sørg for, at det kun bruges af ansvarlige voksne.
2. Lad ikke børn, handicappede eller personer med nedsatte fysiske eller sensoriske evner bruge apparatet uden opsyn.
3. Før hver brug skal du sikre dig, at flaskekoblingens tætning er korrekt placeret for at undgå lækager.
4. Undgå at røre ved den rustfri varmeplade under brug for at undgå forbrændinger.
5. Brug kun apparatet på en plan, tør overflade, væk fra vand, varme komfurer eller ovne.
6. Undgå at røre ved flasken under opvarmningen for at undgå forbrændinger. Efter opvarmningen kan flasken og mælken nå høje temperaturer. Rør ikke ved flasken med bare hænder.
7. Hvis du åbner låget eller tager flasken af umiddelbart efter opvarmning, kan der komme varm damp ud. Åbn forsigtigt.
8. Efterlad aldrig enheden uden opsyn, når du bruger indstillingen 70 °C, da der er risiko for overophedning eller trykopbygning.
9. Luk ikke flasken tæt umiddelbart efter opvarmning.
10. Driftstemperatur: 37 °C til 70 °C. Må ikke anvendes uden for dette interval.
11. Brug ikke enheden i omgivelser med stærk statisk elektricitet, magnetfelter, mikrobølger eller sterilisatorer på grund af det indbyggede litiumbatteri.
12. Før du tager apparatet i brug, skal du sikre dig, at flasken indeholder væske, for at undgå tør overophedning, som vil medføre, at apparatet automatisk slukker.
13. Frakobl og sluk for apparatet, før du samler, adskiller, rengør eller efterlader det uden opsyn. - Sænk ikke basen, strømkablet eller USB-opladningsporten ned i vand eller andre væsker.
14. Brug kun en certificeret strømadapter (5V - 2A) til opladning. Oplad enheden fuldt ud inden første brug.
15. Tilslut eller frakobl ikke apparatet med våde hænder.
16. Når du har varmet mælken, skal du kontrollere temperaturen på bagsiden af din hånd, før du giver den til dit barn.
17. Undgå at opvarme mælk i mere end 30 minutter for at undgå tab af næringsstoffer.
18. Kontakt producenten for reparationer. Forsøg ikke at adskille eller reparere apparatet selv.
19. Når apparatet ikke er i brug, skal det opbevares på et køligt, tørt sted uden for direkte sollys.
20. Dette apparat er udelukkende beregnet til opvarmning og blanding af modermælkserstatning og modermælkserstatningsmælk.

INSTRUKTIONER TIL OPLADNING AF BATTERIET

1. Tilslut USB Type-C-kablet til en certificeret oplader (5V, 2A) og flaskevarmeren.
2. Under opladning viser LED-displayet cirkulære digitale linjer. Når opladningen er færdig, vises **"100"**.
3. Oplad apparatet fuldt ud inden første brug (opladningstid: 4 timer).
4. Apparatet kan bruges, når batteriet når 40 %. Ved 20 % vil en biplyd minde dig om at genoplade. Hvis batteriet falder til 0 %, vil displayet vise **"L0"**, og enheden vil slukke.
5. Opvarmnings- og blandingsfunktionerne er deaktiveret under opladning.
6. Rengør USB-porten regelmæssigt for at forhindre støvophobning.

DELELISTE

1. Brugervejledning
2. Flaskevarmer
3. Blandingspropeller
4. Låg
5. 6 adaptere til babyflasker
6. USB Type-C-opladerkabel
7. USB-oplader

KONTROLPANEL

1. Varmeplade
2. Blandingspropeller
3. Silikoneforsegling
4. Låg
5. Digitalt display
6. Temperaturvalgknap
7. °C / °F Valgknap
8. Tænd/sluk-knap
9. Blandingsfunktionsknap
10. USB-C-indgang

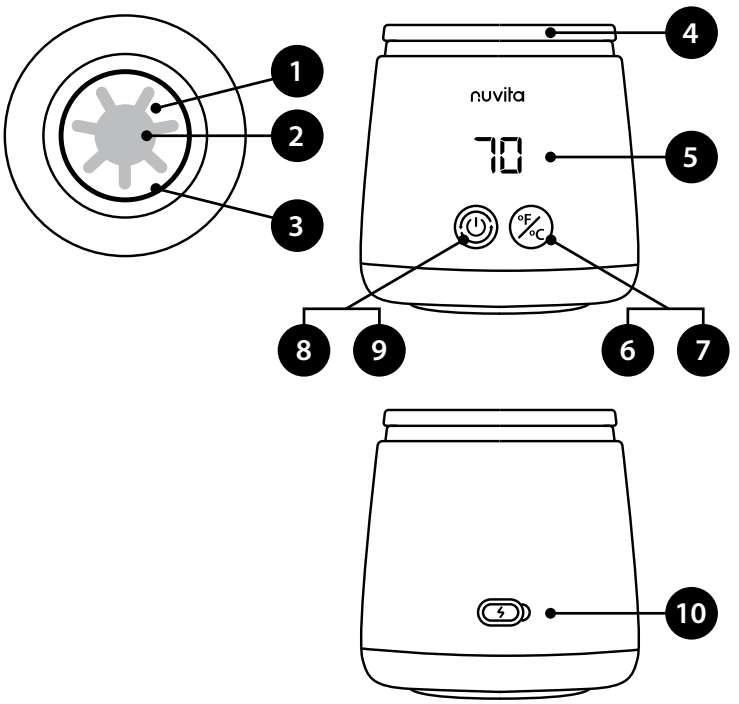

UDVALG AF SUTTEFLASKEADAPTER

ADAPTERNAVN	ADAPTER BILLEDE	VELEGNET TIL FLASKEMÆRKE	
Uden adapter	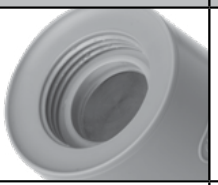	Dr Brown's bredhalset	
NV	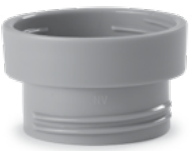	Nuvita Materno Feel 6011, 6031, 6051 Nuvita Materno Feel Glass Collection	
MM		MAM Easy Start, MAM Easy Active, NIP, Pigeon SofTouch	
SV		Suavinex	
Standard 3,5 cm hals **BK**		Dr Brown's Natural Flow Pigeon Medela Bibs	Thermobaby Daycheer Difrax
AV		Nuvita Materno Feel 6110, 6130, 6150 Avent Pigeon Goodbaby	Chicco Original Touch Chicco Perfect 5 Chicco Well-being Bearo BarryBear Born fair
NUK-1		Edley Ainmei Pigeon	NUK First Choice
CHICCO *(Købes separat)*		Chicco Natural Feeling	

BRUGSANVISNING

1. Fjern alle komponenter fra emballagen.
2. Tør ydersiden af med en fugtig klud.
3. Lad flaskevarmeren stå ubrugt i 12 timer for at fjerne resterende produktionslugt.

OPSÆTNING

1	Vælg den passende adapter blandt de 6 medfølgende muligheder, så den passer til dit mærke af babyflasker.	
2	Fyld babyflasken med vand, mælk eller moder-mælkserstatning.	
3	Sørg for, at silikoneforseglingen sidder korrekt i varmepladen. Sæt adapteren på flasken.	
4	Vend enheden helt om og skru den fast i flaskevarmeren, indtil den danner en lufttæt forsegling.	
5	Vend enheden på hovedet med flasken indsat for at kontrollere, om der er lækager.	

OPVARMNING

1	Tryk og hold tænd/sluk-knappen **(8)** nede, indtil enheden tændes. Displayet viser den tidligere indstillede temperatur.	
2	For at justere temperaturen skal du trykke kort på knappen **(6)** for at vælge mellem 37 °C, 40 °C, 45 °C, 50 °C og 70 °C. Tryk og hold temperaturknappen **(7)** nede for at skifte mellem °C og °F.	
3	Omrøringsfunktionen sikrer ensartet opvarmning. Omrøringen aktiveres i 10 sekunder hvert minut under drift. Hvis du ønsker at udføre manuel eller længerevarende omrøring, skal du trykke kort på tænd/sluk-knappen **(9)**. Tallet 1 vises, og blandepropellen begynder at rotere. Tryk på knappen **(8)** igen, så vises symbolet 0, og blandepropellen stopper med at rotere.	
4	Et rødt lys indikerer aktiv opvarmning, mens et grønt lys indikerer, at den indstillede temperatur er nået eller opretholdes. Hvis enheden ikke slukkes efter opvarmning, vil den fortsætte med at opretholde den nåede temperatur.	
5	Når væsken når den indstillede temperatur, bipper apparatet og opretholder temperaturen automatisk.	
6	**For at afslutte opvarmningen manuelt: Hold** tænd/sluk-knappen **(8)** nede i 2 sekunder for at slukke for apparatet.	

BEMÆRK:

- Blandepropellen forbliver i sin position takket være et magnetsystem. Hvis den magnetiske sensor ikke fungerer korrekt, vises **"E1"**, og apparatet slukkes.
- Hvis enheden ikke bruges, slukkes den automatisk efter 1 minut.
- Hvis der ikke er mere væske tilbage, slukker varmeapparatet for at forhindre overophedning.

RENGØRING OG VEDLIGEHOLDELSE

VARMEPLADE

- Tilsæt rent vand eller mildt rengøringsmiddel til varmepladen.
- Brug en blød klud eller tandbørste til forsigtigt at skrubbe det indre.
- Skyl grundigt med ferskvand.

MAGNETISK PROPEL

- Fjern propellen fra varmepladen.
- Tør det af med en fugtig klud eller skyl det med vand. Sørg for, at det er helt tørt, før du samler det igen.

STERILISERING AF PLADEN

- For at sterilisere varmepladen og pakningerne, både hjemme og ude, anbefaler vi at bruge vores **MellyPlus 1556** sterilisator. **MellyPlus 1556** sterilisatoren bruger UV-stråler til naturlig og hurtig rengøring. Ved at danne ozon eliminerer den 99,9 % af bakterier og mikroorganismer på kun 2 minutter. Alternativt kan det være effektivt at hælde lidt kogende vand på pladen eller rengøre den med desinficerende servietter. I dette tilfælde skal du dog huske at vaske pladen med sterilt vand, inden du bruger produktet, for at fjerne rester af desinfektionsmiddel, der kan forurene mælken.



LÅG

- Låget må ikke steriliseres med damp.

UDVENDIG

- Tør af med en fugtig klud. Undgå at bruge skurende rengøringsmidler eller opløsningsmidler.

OPBEVARING

- Opbevares på et tørt, køligt sted, væk fra direkte sollys og fugt.

FORSIGTIG
Sænk ikke apparatet ned i væske for at undgå beskadigelse af de elektriske komponenter.

OPVARMNING AF SPECIEL MODERMÆLKSERSTATNING

Specielle modermælkserstatninger til spædbørn er modermælkserstatninger, der er udviklet til at imødekomme specifikke behov, såsom intolerance, allergi, kolik, forstoppelse, gastroøsofageal refluks, for tidlig fødsel eller lav fødselsvægt. Disse produkter er klassificeret som fødevarer til særlige medicinske formål og bør udelukkende anvendes efter recept fra en børnelæge, der vurderer barnets historie og helbredstilstand.

Hvis du skal bruge en særlig modermælkserstatning til dit barns ernæring, er det vigtigt at vide, at dens sammensætning har et højere fedtindhold end almindelige modermælkserstatninger, hvilket kræver passende opvarmningstemperaturer og -tider, der kan afvige fra standardanbefalingerne.

Vi anbefaler derfor, at du følger denne procedure:

- Indstil opvarmningstemperaturen mellem 45 °C og 50 °C.
- Bland mælken godt i de første par minutter ved at ryste flasken (selvom flaskevarmeren har en omrøringspropeller).
- Kontroller opvarmningen lejlighedsvis for at nå en drikketemperatur på ca. 37 °C.

Hvis den endelige temperatur ikke er tilfredsstillende, kan det være nyttigt at opvarme mælken en gang til, hvilket vil gå hurtigere, da mælken allerede er delvist opvarmet.

FORSIGTIG! Dette system muliggør optimal opvarmning af den specielle mælk uden at kompromittere dens medicinske egenskaber.

BORTSKAFFELSE

Bortskaf apparatet og batteriet på et godkendt anlæg til bortskaffelse af elektronisk affald. Følg de lokale retningslinjer for genbrug.

PRODUKTSPECIFIKATIONER

- Model: 1164
- Spænding: 5V / 2A
- Effekt: 60 W
- Batterikapacitet: 4500 mAh
- Opladningsport: Type C
- Opladningstid: 4 timer
- Temperaturindstillinger: 5 temperaturindstillinger
- Vægt: 390 g

FEJLFINDING

PROBLEMER	LØSNINGER
Fungerer ikke	Oplad først flaskevarmeren for at sikre, at batteriet er fuldt opladet.
	Tryk og hold tænd/sluk-knappen nede i 1,5 sekunder.
	Tilslut en flaske med vand eller mælk til flaskevarmeren.
	Kontakt kundeservice.
Lækage	Kontroller, at pakningen ikke mangler eller er beskadiget, og udskift den om nødvendigt med en ny.
	Sørg for, at adapteren er monteret korrekt. Indsæt adapteren med initialerne vendt mod dig selv, på funktionsknapssiden, sæt den ned og drej den. Den skal ikke strammes for meget. Kontroller, at den er skruet lige og ikke sidder skævt.
Tænd/sluk-knappen virker ikke	Tænd/sluk-knappen sidder fast under opvarmningen. Vent til opvarmningen er færdig.
	Kontakt kundeservice.

GARANTI - VILKÅR OG BETINGELSER

Dette produkt er dækket af en 24-måneders garanti mod fabrikationsfejl, startende fra købsdatoen som dokumenteret med kvittering eller faktura. Ved køb med faktura reduceres den lovmæssige garanti til 12 måneder. 24-måneders garantien dækker ikke skader som følge af normal slitage, kosmetiske skader, tilbehør eller forbrugsvarer (f.eks. batterier, børstehoveder eller dele, der er udsat for slitage). Batterier er garanteret i en periode på 6 måneder. Detaljerede garantivilkår og -betingelser er tilgængelige på **www.nuvitababy.com/warranty**.

BELANGRIJK: VEILIGHEIDSWAARSCHUWINGEN

Om een veilig en correct gebruik van dit apparaat te garanderen, dient u de volgende instructies vóór gebruik zorgvuldig door te lezen:

1. Dit apparaat is geen speelgoed. Houd het buiten het bereik van kinderen en zorg ervoor dat het alleen door verantwoordelijke volwassenen wordt gebruikt.
2. Laat kinderen zonder toezicht, mensen met een handicap of mensen met een beperkte lichamelijke of zintuiglijke functie het apparaat niet gebruiken.
3. Controleer voor elk gebruik of de afdichting van de flesaansluiting goed op zijn plaats zit om lekken te voorkomen.
4. Raak de roestvrijstalen verwarmingsplaat tijdens het gebruik niet aan om brandwonden te voorkomen.
5. Gebruik het apparaat uitsluitend op een vlakke, droge ondergrond, uit de buurt van water, hete kookplaten of ovens.
6. Raak de fles tijdens het opwarmen niet aan om brandwonden te voorkomen. Na het opwarmen kunnen de fles en de inhoud ervan zeer heet zijn. Raak de fles niet met blote handen aan.
7. Als u het deksel opent of de fles direct na het opwarmen verwijdert, kan er hete stoom vrijkomen. Wees voorzichtig bij het openen.
8. Laat het apparaat nooit onbeheerd achter wanneer u de instelling van 70 °C gebruikt, vanwege het risico op oververhitting of drukopbouw.
9. Sluit de fles niet meteen na het opwarmen goed af.
10. Bedrijfstemperatuur: 37 °C tot 70 °C. Niet buiten dit bereik gebruiken.
11. Gebruik het apparaat niet in omgevingen met sterke statische elektriciteit, magnetische velden, microgolven of sterilisatoren vanwege de ingebouwde lithiumbatterij.
12. Controleer voordat u het apparaat in gebruik neemt of de fles vloeistof bevat, om te voorkomen dat het apparaat door oververhitting bij droogloop automatisch uitschakelt.
13. Haal de stekker uit het stopcontact en schakel het apparaat uit voordat u het in elkaar zet, uit elkaar haalt, schoonmaakt of onbeheerd achterlaat. Dompel de voet, het netsnoer of de USB-oplaadaansluiting niet onder in water of andere vloeistoffen.
14. Gebruik voor het opladen uitsluitend een gecertificeerde stroomadapter (5 V - 2 A). Laad het apparaat volledig op voordat u het voor het eerst gebruikt.
15. Sluit het apparaat niet aan en koppel het niet los met natte handen.
16. Controleer, nadat je de melk hebt opgewarmd, de temperatuur ervan op de rug van je hand voordat je deze aan je baby geeft.
17. Verwarm melk niet langer dan 30 minuten om verlies van voedingsstoffen te voorkomen.
18. Neem voor reparaties contact op met de fabrikant. Probeer het apparaat niet zelf te demonteren of te repareren.
19. Bewaar het apparaat, wanneer het niet in gebruik is, op een koele, droge plaats, uit de buurt van direct zonlicht.
20. Dit apparaat is uitsluitend bedoeld voor het verwarmen en mengen van zuigelingenvoeding en melkpoeder.

INSTRUCTIES VOOR HET OPLADEN VAN DE BATTERIJ

1. Sluit de USB Type-C-kabel aan op een gecertificeerde oplader (5 V, 2 A) en de flesverwarmer.
2. Tijdens het opladen verschijnen er geanimeerde segmenten op het LED-display. Wanneer het apparaat volledig is opgeladen, verschijnt er **„100“.**
3. Laad het apparaat vóór het eerste gebruik volledig op (oplaadtijd: 4 uur).
4. Het apparaat kan worden gebruikt zodra de batterij 40% bereikt. Bij 20% klinkt er een pieptoon om u eraan te herinneren dat u het apparaat moet opladen. Als de batterij leeg raakt (0%), verschijnt er **„L0“** op het display en schakelt het apparaat uit.
5. Tijdens het opladen zijn de verwarmings- en mengfuncties uitgeschakeld.
6. Maak de USB-poort regelmatig schoon om te voorkomen dat er stof ophoopt.

ONDERDELENLIJST

1. Gebruikershandleiding
2. Flesverwarmer
3. Mengpropeller
4. Deksel
5. 6 adapters voor babyflesjes
6. USB-C-oplaadkabel
7. USB-oplader

CONFIGURATIESCHERM

1. Verwarmingsplaat
2. Mengpropeller
3. Siliconenafdichting
4. Deksel
5. Digitaal display
6. Knop voor temperatuurkeuze
7. °C / °F-keuzeknop
8. Aan/uit-knop
9. Knop voor mengfunctie
10. USB-C-oplaadaansluiting

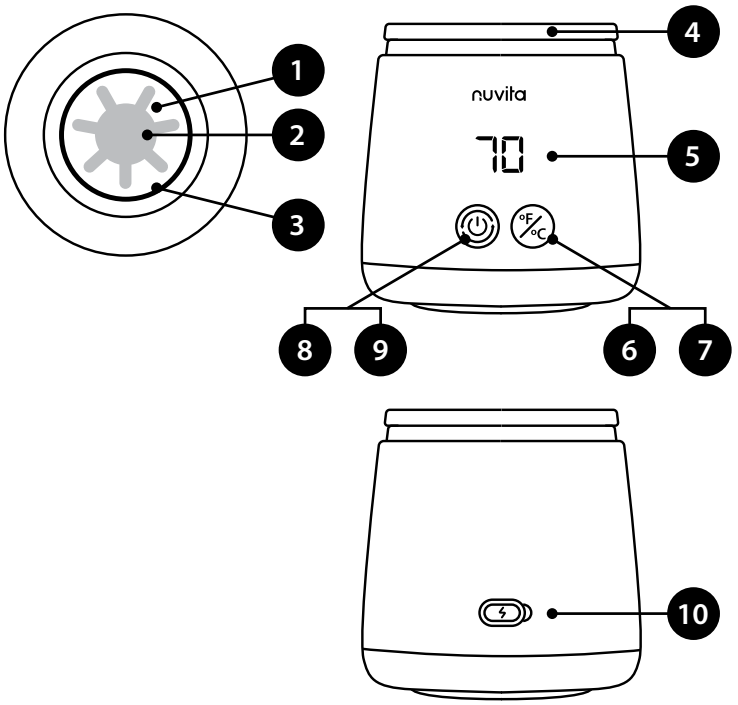

SELECTIE VAN ADAPTERS VOOR BABYFLESJES

NAAM VAN DE ADAPTER	ADAPTER AFBEELDING	COMPATIBELE FLESMERKEN EN -MODELLEN	
Zonder adapter	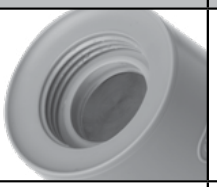	Dr. Brown's met brede hals	
NV		Nuvita Materno Feel 6011, 6031, 6051 Nuvita Materno Feel Glass Collection	
MM		MAM Easy Start, MAM Easy Active, NIP, Pigeon SofTouch	
SV		Suavinex	
Standaard 3,5 cm hals **BK**		Dr Brown's Natural Flow Pigeon Medela Bibs	Thermobaby Daycheer Difrax
AV	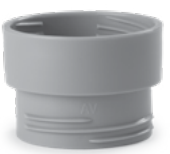	Nuvita Materno Feel 6110, 6130, 6150 Avent Pigeon Goodbaby	Chicco Original Touch Chicco Perfect 5 Chicco Well-being Bearo BarryBear Born fair
NUK-1		Edley Ainmei Pigeon	NUK First Choice
CHICCO *(apart verkrijgbaar)*		Chicco Natural Feeling	

GEBRUIKSAANWIJZING

1. Haal alle onderdelen uit de verpakking.
2. Veeg de buitenkant af met een vochtige doek.
3. Laat de flessenwarmer 12 uur ongebruikt staan om eventuele resterende productgeuren te laten verdwijnen.

INSTALLATIE

1	Kies uit de 6 meegeleverde opties de juiste adapter die bij het merk van uw babyfles past.	
2	Vul de babyfles met water, melk of flesvoeding.	
3	Zorg ervoor dat de siliconenafdichting goed in de groef van de verwarmingsplaat zit. Bevestig de adapter aan de fles.	
4	Draai het apparaat volledig om en schroef het stevig vast in de flessenwarmer totdat het luchtdicht aansluit.	
5	Draai het apparaat ondersteboven met de fles erin om te controleren of er geen lekken zijn.	

VERWARMING

1	Houd de aan/uit-knop **(8)** ingedrukt totdat het apparaat is ingeschakeld. Op het display wordt de eerder ingestelde temperatuur weergegeven.	
2	Om de temperatuur in te stellen, drukt u kort op de knop **(6)** om te kiezen tussen 37 °C, 40 °C, 45 °C, 50 °C en 70 °C. Houd de temperatuurknop **(7)** ingedrukt om te schakelen tussen °C en °F.	
3	De roerfunctie zorgt voor een gelijkmatige verwarming. Tijdens het gebruik wordt het roeren elke minuut gedurende 10 seconden geactiveerd. Als u handmatig of langer wilt roeren, drukt u kort op de aan/uit-knop **(9)**. Het cijfer 1 verschijnt en de roerpropeller begint te draaien. Druk nogmaals op de knop **(8)**; het symbool 0 verschijnt en de roerpropeller stopt met draaien.	
4	Een rood lampje geeft aan dat het apparaat aan het opwarmen is, terwijl een groen lampje aangeeft dat de ingestelde temperatuur is bereikt of wordt gehandhaafd. Als het apparaat na het opwarmen niet wordt uitgeschakeld, blijft het de ingestelde temperatuur handhaven.	
5	Zodra de vloeistof de ingestelde temperatuur heeft bereikt, geeft het apparaat een piepsignaal en houdt het de temperatuur automatisch op peil.	
6	**Om de verwarming handmatig uit te schakelen:** Houd de aan/uit-knop **(8)** 2 seconden ingedrukt om het apparaat uit te schakelen.	

OPMERKING:

- De mengpropeller blijft op zijn plaats zitten dankzij een systeem van magneten. Als de magnetische sensor niet goed werkt, verschijnt **de foutcode „E1“** en wordt het apparaat uitgeschakeld.
- Als het apparaat niet wordt gebruikt, schakelt het na 1 minuut automatisch uit.
- Als er geen vloeistof meer over is, schakelt de verwarming uit om oververhitting te voorkomen.

REINIGING EN ONDERHOUD

VERWARMINGSPLAAT

- Voeg schoon water of een mild schoonmaakmiddel toe aan de verwarmingsplaat.
- Gebruik een zachte doek of een tandenborstel om de binnenkant voorzichtig schoon te schrobben.
- Spoel grondig af met schoon water.

MAGNETISCHE SCHROEF

- Verwijder de propeller van de verwarmingsplaat.
- Veeg het af met een vochtige doek of spoel het af met water. Zorg ervoor dat het volledig droog is voordat u het weer in elkaar zet.

STERILISATIE VAN DE PLAAT

- Om de verwarmingsplaat en de afdichtingen te steriliseren, zowel thuis als onderweg, raden we aan onze **MellyPlus 1556-sterilisator** te gebruiken. De **MellyPlus 1556-sterilisator** maakt gebruik van UV-straling voor een natuurlijke en snelle reiniging. Door de vorming van ozon verwijdert hij 99,9% van de ziektekiemen en bacteriën in slechts 2 minuten. Als alternatief kan het ook effectief zijn om een beetje kokend water op de plaat te gieten of deze met desinfecterende doekjes schoon te maken. Vergeet in dat geval echter niet om de plaat vóór gebruik met steriel water af te spoelen, om resten van het desinfectiemiddel te verwijderen die de melk zouden kunnen verontreinigen.



LID

- Steriliseer het deksel niet met stoom.

BUITENKANT

- Veeg af met een vochtige doek. Gebruik geen schurende schoonmaakmiddelen of oplosmiddelen.

OPSLAG

- Bewaar het product op een droge, koele plaats, uit de buurt van direct zonlicht en vocht.

LET OP
Dompel het apparaat niet onder in vloeistof om schade aan de elektrische onderdelen te voorkomen.

SPECIALE FORMULES VOOR OPWARMEN

Speciale zuigelingenvoeding is voeding die is ontwikkeld om aan specifieke behoeften te voldoen, zoals intoleranties, allergieën, koliek, constipatie, gastro-oesofageale reflux, vroeggeboorte of een laag geboortegewicht. Deze producten worden aangemerkt als voedingsmiddelen voor medisch-speciale doeleinden en mogen uitsluitend worden gebruikt op voorschrift van een kinderarts, die de medische voorgeschiedenis en de gezondheidstoestand van het kind beoordeelt.

Als u speciale babyvoeding moet gebruiken voor uw baby, is het belangrijk om te weten dat deze een hoger vetgehalte heeft dan gewone babyvoeding. Daarom gelden er andere aanbevolen verwarmingstemperaturen en -tijden, die kunnen afwijken van de standaardaanbevelingen.

Daarom raden wij aan om de volgende procedure te volgen:

- Stel de verwarmingstemperatuur in tussen 45 °C en 50 °C.
- Roer de melk de eerste paar minuten goed door door de fles heen en weer te draaien (ook al heeft de flessenwarmer een roerpropeller).
- Controleer af en toe de verwarming om een drinktemperatuur van ongeveer 37 °C te bereiken.

Als de uiteindelijke temperatuur niet naar wens is, kan het nuttig zijn om de melk nogmaals op te warmen; dit gaat dan sneller omdat de melk al gedeeltelijk warm is.

LET OP! Dit systeem zorgt voor een optimale verwarming van de speciale melk zonder dat dit ten koste gaat van de medische eigenschappen ervan.

AFVALVERWERKING

Breng het apparaat en de batterij naar een erkend inzamelpunt voor elektronisch afval. Houd u aan de plaatselijke richtlijnen voor recycling.

PRODUCTSPECIFICATIES

- Model: 1164
- Spanning: 5 V / 2 A
- Vermogen: 60 W
- Accucapaciteit: 4500 mAh
- Oplaadpoort: Type C
- Oplaadtijd: 4 uur
- Temperatuurstanden: 5 temperatuurstanden
- Gewicht: 390 g

PROBLEEMOPLOSSING

PROBLEMEN	OPLOSSINGEN
Werkt niet	Laad de flessenwarmer eerst op om ervoor te zorgen dat de accu volledig is opgeladen.
	Houd de aan/uit-knop 1,5 seconde ingedrukt
	Sluit een fles met water of melk aan op de flessenwarmer.
	Neem contact op met de klantenservice.
Lekken	Controleer of de afdichting niet ontbreekt of beschadigd is en vervang deze indien nodig door een nieuwe
	Zorg ervoor dat de adapter correct is bevestigd. Plaats de adapter met de adaptercode naar u toe, aan de kant van de functieknop, druk hem naar beneden en draai hem vast. U hoeft hem niet te strak vast te draaien. Controleer of hij recht is vastgeschroefd en niet scheef zit.
De aan/uit-knop werkt niet	De aan/uit-knop zit vast tijdens het opwarmen. Wacht tot het opwarmen is voltooid.
	Neem contact op met de klantenservice.

GARANTIE - ALGEMENE VOORWAARDEN

Op dit product geldt een garantie van 24 maanden tegen fabricagefouten, ingaande op de aankoopdatum zoals blijkt uit het aankoopbewijs of de factuur. Bij aankoop op basis van een factuur wordt de wettelijke garantie beperkt tot 12 maanden. De garantie van 24 maanden geldt niet voor schade als gevolg van normale slijtage, cosmetische schade, accessoires of verbruiksartikelen (bijv. batterijen, opzetborstels of onderdelen die aan slijtage onderhevig zijn). Op batterijen geldt een garantieperiode van 6 maanden. De gedetailleerde garantievoorwaarden zijn te vinden op **www.nuvitababy.com/warranty**.

E RËNDËSISHME: PARALAJMËRIME PËR SIGURINË

Për të siguruar përdorimin e sigurt dhe të duhur të këtij aparati, ju lutemi lexoni me kujdes udhëzimet e mëposhtme para përdorimit:

1. Kjo pajisje nuk është lodër. Mbajeni larg nga fëmijët dhe sigurohuni që ajo të përdoret vetëm nga të rriturit përgjegjës.
2. Mos lejoni fëmijët pa mbikëqyrje, personat me aftësi të kufizuara ose personat me aftësi të reduktuara fizike ose sensoriale të përdorin pajisjen.
3. Para çdo përdorimi, sigurohuni që vulë lidhësit të shishes të jetë në pozicionin e duhur për të shmangur rrjedhjet.
4. Shmangni prekjen e pllakës ngrohëse prej çeliku inox gjatë përdorimit për të shmangur djegiet.
5. Përdorni pajisjen vetëm mbi një sipërfaqe të sheshtë dhe të thatë, larg ujit, sobave të nxehta ose furrave.
6. Gjatë ngrohjes, shmangni prekjen e shishes për të shmangur djegiet. Pas ngrohjes, shishja dhe përmbajtja e qumështit mund të arrijnë temperatura të larta. Mos e prekni shishen me duar të zbuluara.
7. Hapja e kapakut ose heqja e shishes menjëherë pas ngrohjes mund të lëshojë avull të nxehtë. Hapni me kujdes.
8. Mos e lini kurrë pajisjen pa mbikëqyrje kur përdorni cilësimin 70°C për shkak të rrezikut të mbinxehjes ose grumbullimit të presionit.
9. Mos e mbyllni shishen fort menjëherë pas ngrohjes.
10. Temperatura e funksionimit: 37°C deri në 70°C. Mos e përdorni jashtë këtij diapazoni.
11. Mos e përdorni pajisjen në mjedise me elektricitet statik të fortë, fusha magnetike, mikrovalë ose sterilizatorë për shkak të baterisë së integruar të litiumit.
12. Para se të përdorni pajisjen, sigurohuni që shishja të përmbajë lëng, për të shmangur mbinxehjen e thatë që do të bënte që pajisja të fiket automatikisht.
13. Nxirrni nga priza dhe fikeni pajisjen para se ta montoni, çmontoni, pastroni ose ta lini pa mbikëqyrje. - Mos zhytni bazën, kabllon e energjisë ose portin USB të karikimit në ujë ose lëngje të tjera.
14. Përdorni vetëm një adapter energjie të certifikuar (5V - 2A) për karikim. Karikoni plotësisht pajisjen para përdorimit të parë.
15. Mos lidheni ose shkëputeni pajisjen me duar të lagështa.
16. Pasi të ngrohni qumështin, kontrolloni temperaturën e tij në pjesën e pasme të dorës suaj para se t'ia jepni foshnjës suaj.
17. Shmangni ngrohjen e qumështit për më shumë se 30 minuta për të shmangur humbjen e lëndëve ushqyese.
18. Për riparime, kontaktoni prodhuesin. Mos përpiquni të çmontoni ose të riparoni pajisjen vetë.
19. Kur nuk përdoret, ruani pajisjen në një vend të freskët dhe të thatë, larg rrezatimit të drejtpërdrejtë të diellit.
20. Ky pajisje është i destinuar ekskluzivisht për ngrohjen dhe përzierjen e formulës për foshnje dhe të qumështit me formulë.

UDHËZIME PËR KARIKIMIN E BATERISË

1. Lidhni kabllon USB Type-C me një karikues të certifikuar (5V, 2A) dhe ngrohësin e shishes.
2. Gjatë karikimit, ekrani LED tregon vija digjitale rrethore. Kur është plotësisht i karikuar, do të shfaqet **"100"**.
3. Karikoni plotësisht pajisjen para përdorimit të parë (koha e karikimit: 4 orë).
4. Pajisja mund të përdoret sapo bateria të arrijë 40%. Kur të arrijë 20%, një sinjal do t'ju kujtojë të karikoni përsëri. Nëse bateria bie në 0%, ekrani do të shfaqë **"L0"** dhe pajisja do të fiket.
5. Funksionet e ngrohjes dhe përzierjes janë ç'aktivizuar gjatë karikimit.
6. Pastrojeni rregullisht portën USB për të parandaluar grumbullimin e pluhurit.

LISTA E PJESËVE

1. Udhëzuesi i përdoruesit
2. Ngrohës shishesh
3. Përzierësi me helikë
4. Kapak
5. 6 adapterë për shishet e foshnjave
6. Kablli i karikimit USB Type-C
7. Karikues USB

PANELI I KONTROLLIT

1. Pllakë ngrohëse
2. Përzierësi me helikë
3. Vula silikoni
4. Kapak
5. Ekran dixhital
6. Butoni i zgjedhjes së temperaturës
7. Butoni i zgjedhjes °C / °F
8. Butoni On/Off i energjisë
9. Butoni i funksionit të përzierjes
10. Hyrje USB-C

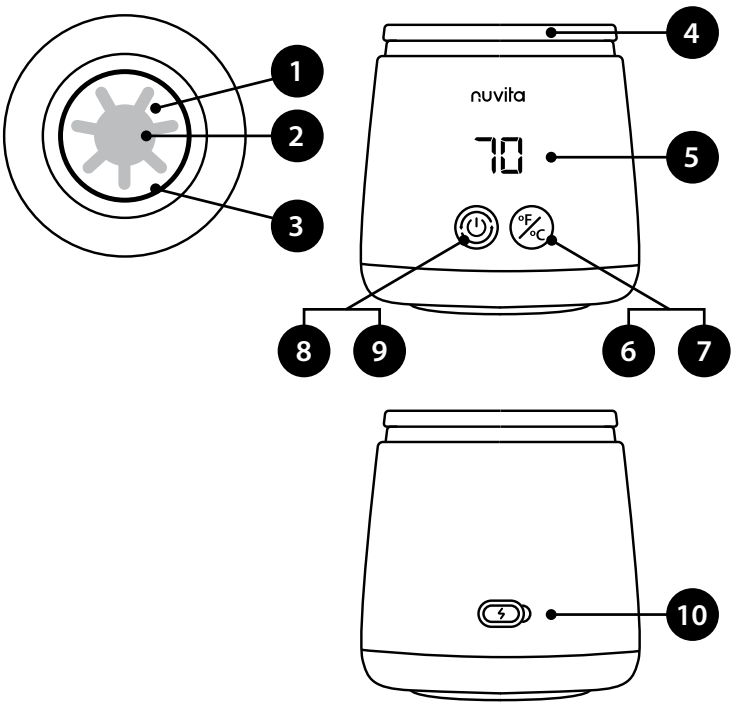

ZGJEDHJA E PËRSHTATËSIT TË SHISHEVE PËR FËMIJË

EMRI I PËRSHTATËSIT	FOTOGRAFIA E PËRSHTATËSIT	I PËRSHTATSHËM PËR MARKËN E SHISHEVE TË BEBEVE	
Pa përshtatës	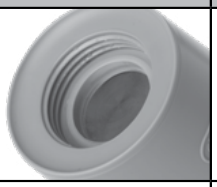	Qafa e gjerë e Dr Brown's	
NV	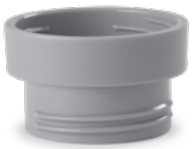	Nuvita Materno Feel 6011, 6031, 6051 Nuvita Materno Feel Glass Collection	
MM		MAM Easy Start, MAM Easy Active, NIP, Pigeon SofTouch	
SV		Suavinex	
Qafë standarde 3,5 cm **BK**		Dr Brown's Natural Flow Pigeon Medela Bibs	Thermobaby Daycheer Difrax
AV		Nuvita Materno Feel 6110, 6130, 6150 Avent Pigeon Goodbaby	Chicco Original Touch Chicco Perfect 5 Chicco Well-being Bearo BarryBear Born fair
NUK-1		Edley Ainmei Pigeon	NUK First Choice
CHICCO *(Shitet veçmas)*		Chicco Natural Feeling	

UDHËZUESI I OPERACIONIT

1. Hiqni të gjitha komponentët nga ambalazhi.
2. Fshini pjesën e jashtme me një pecetë të lagur.
3. Lërini ngrohësin e shishes të qëndrojë pa përdorur për 12 orë për të eliminuar erërat e mbetura të prodhimit.

PËRGATITJE

1	Zgjidhni adapterin e duhur nga 6 opsionet e përfshira që t'i përshtatet markës së shishes së foshnjës suaj.	
2	Mbush shishen e foshnjës me ujë, qumësht ose formulë.	
3	Sigurohuni që vulosja prej silikoni të jetë vendosur mirë në gropën e pllakës ngrohëse. Lidhni adapterin në shishe.	
4	Kthe pajisjen plotësisht përmbys dhe vidoseje fort në ngrohësin e shishes derisa të krijojë një vulë të hermetike.	
5	Kthe pajisjen përmbys me shishen të futur për të kontrolluar nëse ka rrjedhje.	

NGROHJE

1	Shtypni dhe mbani të shtypur butonin e ndezjes **(8)** derisa pajisja të ndizet. Ekrani do të tregojë temperaturën e vendosur më parë.	
2	Për të rregulluar temperaturën, shtypni shkurt butonin **(6)** për të zgjedhur midis 37°C, 40°C, 45°C, 50°C dhe 70°C. Shtypni dhe mbani të shtypur butonin e temperaturës **(7)** për të alternuar midis °C dhe °F.	
3	Funksioni i përzierjes siguron ngrohje të njëtrajtshme. Përzierja aktivizohet për 10 sekonda çdo minutë gjatë funksionimit. Nëse dëshironi të bëni përzierje manuale ose më të gjatë, shtypni shkurtimisht butonin e ndezjes **(9)**. Do të shfaqet numri 1 dhe helika për përzierje do të fillojë të rrotullohet. Shtypni përsëri butonin **(8)** dhe do të shfaqet simboli 0 dhe helika për përzierje do të ndalojë së rrotulluari.	
4	Një dritë e kuqe tregon ngrohje aktive, ndërsa një dritë e gjelbër tregon se temperatura e vendosur është arritur ose po mbahet. Nëse pajisja nuk fiket pas ngrohjes, ajo do të vazhdojë të mbajë temperaturën e arritur.	
5	Pasi lëngu të arrijë temperaturën e vendosur, pajisja do të bjerë bip dhe do të mbajë automatikisht temperaturën.	
6	**Për të ndaluar ngrohjen manualisht:**shtypni dhe mbani të shtypur butonin e ndezjes **(8)** për 2 sekonda për të fikur pajisjen.	

SHËNIM:

- Propeleri i përzierjes mbetet në pozicionin e tij falë një sistemi magnetësh. Nëse sensori magnetik dështon, do të shfaqet **"E1"** dhe pajisja do të fiket.
- Nëse nuk përdoret, pajisja fiket automatikisht pas 1 minute.
- Nëse nuk mbetet asnjë lëng, ngrohësi fiket për të parandaluar mbinxehjen.

PASTRIMI DHE MIRËMBAJTJA

PLAKA NGROHËSE

- Shtoni ujë të pastër ose detergjent të lehtë në pllakën ngrohëse.
- Përdorni një copë të butë ose një furçë dhëmbësh për të fërkuar butësisht pjesën e brendshme.
- Shpëlajeni mirë me ujë të pastër.

PROPELËR MAGNETIKE

- Hiqni helikën nga pllaka ngrohëse.
- Fshije me një pecetë të lagur ose shpëlaje me ujë. Sigurohu që të jetë plotësisht i thatë para se ta riasemblësh.

STERILIZIMI I PJATËS

- Për të sterilizuar pllakën ngrohëse dhe vulat, si në shtëpi ashtu edhe jashtë saj, ne sugjerojmë përdorimin e sterilizuesit tonë **MellyPlus 1556**. Sterilizuesi **MellyPlus 1556** përdor rrezet UV për pastrim natyral dhe të shpejtë. Përmes krijimit të ozonit, ai eliminon 99.9% të mikrobeve dhe baktereve në vetëm 2 minuta. Alternativisht, mund të jetë efektive të vendosni pak ujë të valuar mbi pllakën ose ta pastroni me peceta dezinfektuese; në këtë rast, megjithatë, mos harroni të lani pllakën me ujë steril para përdorimit të produktit, për të hequr mbetjet e dezinfektantit që mund të kontaminojnë qumështin.



KAPAKU

- Mos sterilizoni kapakun me avull.

E JASHTME

- Fshijeni me një pecetë të lagur. Shmangni përdorimin e pastruesve gërryes ose të tretësve.

RUAJTJE

- Ruajeni në një vend të thatë dhe të freskët, larg rrezeve të drejtpërdrejta të diellit dhe lagështisë.

KUJDES
Mos zhytni pajisjen në asnjë lëng për të parandaluar dëmtimin e komponentëve elektrikë.

NGROHJA E FORMULAVE SPECIALE

Formulat speciale për foshnje janë formula të krijuara për të përmbushur nevoja specifike, si intolerancat, alergjitë, kolikën, kapsllëkun, refluksin gastroezofageal, parakohshmërinë ose peshën e ulët në lindje. Këto produkte klasifikohen si ushqime për qëllime mjekësore të veçanta dhe duhet të përdoren ekskluzivisht me recetë të një pediatri, i cili vlerëson historikun dhe gjendjen mjekësore të fëmijës.

Nëse duhet të përdorni formulë të veçantë për ushqimin e foshnjës suaj, është e rëndësishme të dini se përbërja e saj ka një përqindje më të lartë yndyre se formulat e zakonshme, duke kërkuar temperatura dhe kohë ngrohjeje të përshtatshme që mund të ndryshojnë nga rekomandimet standarde.

Prandaj rekomandojmë të ndiqni këtë procedurë:
- Caktoni temperaturën e ngrohjes midis 45°C dhe 50°C.
- Përziejeni mirë qumështin gjatë disa minutave të para duke rrotulluar shishen (edhe nëse ngrohësi i shishes ka një helikë për përzierje).
- Kontrolloni herë pas here ngrohjen për të arritur një temperaturë pijesh rreth 37°C.

Nëse temperatura përfundimtare është e papranueshme, një ngrohje e dytë mund të jetë e dobishme, e cila do të jetë më e shpejtë pasi qumështi tashmë është pjesërisht i ngrohtë.

KUJDES! Ky sistem lejon ngrohjen optimale të qumështit të veçantë pa kompromentuar vetitë e tij mjekësore.

SHKARKIM

Dorëzoni pajisjen dhe baterinë në një pikë të autorizuar për mbeturina elektronike. Ndjekni udhëzimet lokale për riciklim.

SPECIFIKIMET E PRODUKTIT

- Modeli: 1164
- Tensioni: 5V / 2A
- Fuqi: 60 W
- Kapaciteti i baterisë: 4500 mAh
- Porta e karikimit: Tip C
- Koha e karikimit: 4 orë
- Caktimet e temperaturës: 5 caktime të temperaturës
- Pesha: 390g

ZGJIDHJA E PROBLEMEVE

PROBLEME	ZGJIDHJE
Nuk po funksionon	Së pari, karikoni ngrohësin e shisheve për t'u siguruar që bateria është plotësisht e karikuar.
	Shtypni dhe mbani të shtypur butonin e ndezjes për 1.5 sekonda.
	Lidhni një shishe që përmban ujë ose qumësht me ngrohësin e shisheve.
	Kontaktoni shërbimin ndaj klientit.
Po rrjedh	Kontrolloni që gasketi të mos mungojë ose të mos jetë i dëmtuar dhe zëvendësojeni me një të ri nëse është e nevojshme.
	Sigurohuni që adapteri të jetë montuar siç duhet. Futni adapterin me inicialet që t'ju përballen, në anën e butonit të funksionit, vendoseni dhe rrotullojeni. Nuk ka nevojë ta ngushtoni tepër. Kontrolloni që të jetë i vidosur drejt dhe jo në një pozicion të pjerrët.
Butoni On/Off nuk funksionon	Butoni On/Off ngec gjatë ngrohjes. Prit derisa ngrohja të përfundojë.
	Kontaktoni shërbimin ndaj klientit.

GARANCI - TERMAT DHE KUSHTET

Ky produkt mbulohet nga një garanci 24-mujore kundër defekteve të prodhimit, duke filluar nga data e blerjes, siç dëshmohet nga fatura ose kupon. Nëse blihet me faturë, garancia ligjore reduktohet në 12 muaj. Garancia 24-mujore nuk përfshin dëmet që vijnë nga konsumimi normal, dëmtimet kozmetike, aksesorët ose materialet e konsumueshme (p.sh., bateritë, kokat e furçave ose pjesët që i nënshtrohen konsumimit). Bateritë janë të garantuara për një periudhë prej 6 muajsh. Kushtet dhe afatet e detajuara të garancisë janë të disponueshme në **www.nuvitababy.com/warranty**.

FONTOS: BIZTONSÁGI FIGYELMEZTETÉSEK

A készülék biztonságos és megfelelő használata érdekében kérjük, használat előtt figyelmesen olvassa el az alábbi utasításokat:

1. Ez a készülék nem játék. Tartsa gyermekektől elzárva, és gondoskodjon arról, hogy kizárólag felelősségteljes felnőttek használják.
2. Ne engedje, hogy felügyelet nélküli gyermekek, fogyatékkal élők vagy csökkent fizikai vagy érzékszervi képességű személyek használják a készüléket.
3. Minden használat előtt győződjön meg arról, hogy a palackcsatlakozó tömítése megfelelően van-e behelyezve, hogy elkerülje a szivárgást.
4. Üzemeltetés közben ne érintse meg a rozsdamentes acél fűtőlemezt, hogy elkerülje az égési sérüléseket.
5. A készüléket kizárólag sík, száraz felületen használja, víztől, forró főzőlapoktól és sütőktől távol.
6. Melegítés közben ne érintse meg a palackot, hogy elkerülje az égési sérüléseket. A melegítés után a palack és tartalma magas hőmérsékletre melegedhet. Ne érintse meg a palackot csupasz kézzel.
7. Ha a fedelet kinyitja vagy a palackot közvetlenül a melegítés után leválasztja, forró gőz szabadulhat fel. Óvatosan nyissa ki!
8. A 70 °C-os beállítás használata során soha ne hagyja felügyelet nélkül a készüléket, mivel fennáll a túlmelegedés vagy a nyomásnövekedés veszélye.
9. A melegítés után ne csavarja le azonnal szorosan a palack fedelét.
10. Üzemi hőmérséklet: 37 °C – 70 °C. Ezen a tartományon kívül ne használja a készüléket.
11. A beépített lítium-akkumulátor miatt ne használja a készüléket olyan környezetben, ahol erős statikus elektromosság, mágneses mezők, mikrohullámok vagy sterilizáló berendezések vannak.
12. A készülék üzembe helyezése előtt győződjön meg arról, hogy a palackban folyadék van, hogy elkerülje a száraz túlmelegedést, amely a készülék automatikus kikapcsolását eredményezné.
13. A készülék összeszerelése, szétszerelése, tisztítása vagy felügyelet nélküli hagyása előtt húzza ki a csatlakozódugót a konnektorból, és kapcsolja ki a készüléket. Ne merítse vízbe vagy más folyadékba az aljzatot, a tápkábelt vagy az USB-töltőcsatlakozót.
14. A töltéshez kizárólag tanúsított hálózati adaptert (5 V – 2 A) használjon. Az első használat előtt töltse fel teljesen a készüléket.
15. Ne csatlakoztassa és ne válassza le a készüléket nedves kézzel.
16. Miután felmelegítette a tejet, ellenőrizze a hőmérsékletét a tenyerének hátán, mielőtt odaadná a babának.
17. A tápanyagveszteség elkerülése érdekében ne melegítsd a tejet 30 percnél tovább.
18. Javítás esetén forduljon a gyártóhoz. Ne próbálja meg saját kezűleg szétszerelni vagy megjavítani a készüléket.
19. Ha a készüléket nem használja, hűvös, száraz helyen, közvetlen napfénytől távol tárolja.
20. Ez a készülék kizárólag csecsemőtápszer és tápszeres tej melegítésére és keverésére szolgál.

AZ AKKUMULÁTOR TÖLTÉSÉRE VONATKOZÓ UTASÍTÁSOK

1. Csatlakoztassa az USB Type-C kábelt egy tanúsított töltőhöz (5 V, 2 A) és a cumisüveg-melegítőhöz.
2. Töltés közben animált jelzések jelennek meg a LED-kijelzőn. Teljes feltöltés esetén a **„100"** szám jelenik meg.
3. Az első használat előtt töltse fel teljesen a készüléket (töltési idő: 4 óra).
4. A készülék akkor használható, ha az akkumulátor töltöttségi szintje eléri a 40%-ot. 20%-os töltöttségi szintnél egy hangjelzés figyelmeztet az újratöltésre. Ha az akkumulátor töltöttségi szintje 0%-ra csökken, a kijelzőn az **„L0"** felirat jelenik meg, és a készülék kikapcsol.
5. Töltés közben a fűtési és keverési funkciók le vannak tiltva.
6. Rendszeresen tisztítsa meg az USB-csatlakozót, hogy megakadályozza a por felhalmozódását.

ALKATRÉSZLISTA

1. Használati útmutató
2. Palackmelegítő
3. Keverőpropeller
4. Fedél
5. 6 db cumisüveg-adapter
6. USB-C töltőkábel
7. USB-töltő

VEZÉRLŐPANEL

1. Fűtőlap
2. Keverőpropeller
3. Szilikon tömítés
4. Fedél
5. Digitális kijelző
6. Hőmérséklet-választó gomb
7. °C / °F választógomb
8. Be-/kikapcsoló gomb
9. Keverési funkció gomb
10. USB-C töltőcsatlakozó

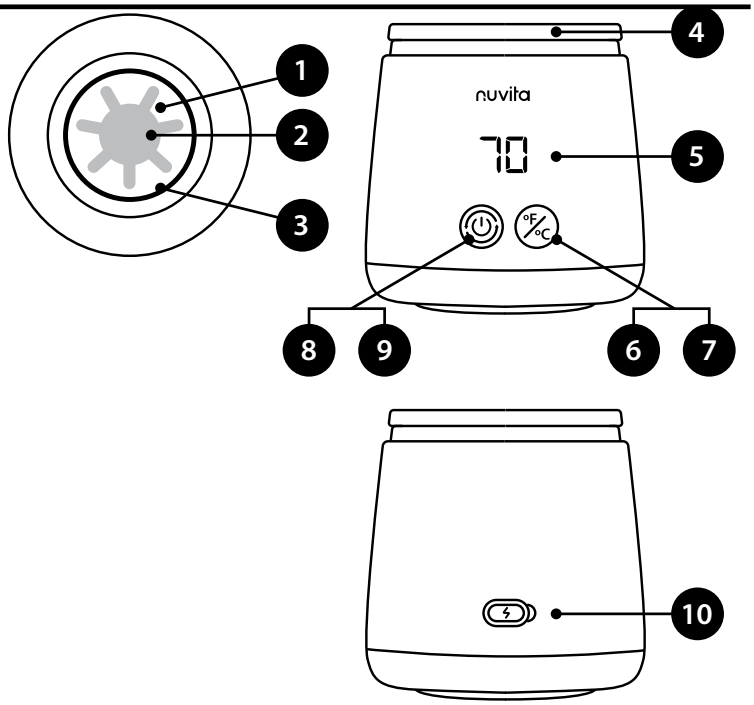

CSECSEMŐPALACK-ADAPTEREK VÁLASZTÉKA

AZ ADAPTER NEVE	ADAPTER KÉP	KÖZÖS HASZNÁLATRA ALKALMAS PALACKMÁRKÁK ÉS MODELLEK	
Adapter nélkül	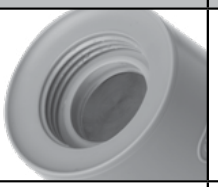	Dr. Brown's széles nyakú	
NV		Nuvita Materno Feel 6011, 6031, 6051 Nuvita Materno Feel Glass Collection	
MM		MAM Easy Start, MAM Easy Active, NIP, Pigeon SofTouch	
SV		Suavinex	
Szabványos 3,5 cm-es nyak **BK**		Dr Brown's Natural Flow Pigeon Medela Bibs	Thermobaby Daycheer Difrax
AV		Nuvita Materno Feel 6110, 6130, 6150 Avent Pigeon Goodbaby	Chicco Original Touch Chicco Perfect 5 Chicco Well-being Bearo BarryBear Born fair
NUK-1		Edley Ainmei Pigeon	NUK First Choice
CHICCO *(Külön kapható)*		Chicco Natural Feeling	

HASZNÁLATI ÚTMUTATÓ

1. Vegye ki az összes alkatrészt a csomagolásból.
2. Törölje le a külső felületet egy nedves ruhával.
3. Hagyja a cumisüveg-melegítőt 12 órán át használat nélkül állni, hogy a gyártásból származó maradék szagok eltűnjenek.

BEÁLLÍTÁS

1	Válassza ki a mellékelt 6 lehetőség közül a csecsemőüveg márkájához illő megfelelő adaptert.	
2	Töltsön vizet, tejet vagy tápszert a cumisüvegbe.	
3	Győződjön meg arról, hogy a szilikon tömítés szilárdan illeszkedik a fűtőlemez hornyába. Csatlakoztassa az adaptert a palackhoz.	
4	Fordítsa meg a készüléket teljesen, majd csavarja szorosan a palackmelegítőbe, amíg légmentes záródás nem alakul ki.	
5	Fordítsa fejjel lefelé a készüléket a behelyezett palackkal, hogy ellenőrizze, nincs-e szivárgás.	

FŰTÉS

1	Tartsa lenyomva a bekapcsológombot **(8)**, amíg a készülék be nem kapcsol. A kijelzőn a korábban beállított hőmérséklet jelenik meg.	
2	A hőmérséklet beállításához nyomja meg röviden a **(6)** gombot, hogy kiválassza a 37 °C, 40 °C, 45 °C, 50 °C vagy 70 °C értéket. Tartsa lenyomva a hőmérséklet-gombot **(7)**, hogy °C és °F között váltson.	
3	A keverőfunkció biztosítja az egyenletes melegítést. Működés közben a keverés percenként 10 másodpercre aktiválódik. Ha kézi vagy hosszabb ideig tartó keverést szeretne végrehajtani, nyomja meg röviden a bekapcsoló gombot **(9)**. Megjelenik az 1-es szám, és a keverőlapát elkezdi forogni. Nyomja meg újra a gombot **(8)**, ekkor megjelenik a 0-s szimbólum, és a keverőlapát leáll.	
4	A piros fény jelzi, hogy a készülék fűt, míg a zöld fény azt jelzi, hogy a beállított hőmérsékletet elérte, vagy azt tartja. Ha a készüléket a fűtés befejezése után nem kapcsolják ki, akkor továbbra is fenntartja a beállított hőmérsékletet.	
5	Amint a folyadék eléri a beállított hőmérsékletet, a készülék hangjelzést ad, és automatikusan fenntartja a hőmérsékletet.	
6	**A fűtés kézi leállítása:** Tartsa lenyomva a bekapcsoló gombot **(8)** 2 másodpercig a készülék kikapcsolásához.	

MEGJEGYZÉS:

- A keverőcsavar egy mágnesrendszer segítségével marad a helyén. Ha a mágneses érzékelő meghibásodik, **az „E1" kód** jelenik meg, és a készülék kikapcsol.
- Ha nem használják, a készülék 1 perc elteltével automatikusan kikapcsol.
- Ha nem marad folyadék a készülékben, a melegítő kikapcsol, hogy megakadályozza a túlmelegedést.

TISZTÍTÁS ÉS KARBANTARTÁS

FŰTŐLAP

- Töltsön tiszta vizet vagy enyhe mosószert a fűtőlapra.
- Puha ruhával vagy fogkefével óvatosan dörzsölje át a belső felületet.
- Alaposan öblítse le friss vízzel.

MÁGNESES PROPELLER

- Vegye le a propellert a fűtőlemezről.
- Törölje le nedves ruhával, vagy öblítse le vízzel. Az összeszerelés előtt győződjön meg arról, hogy teljesen megszáradt.

A LEMEZ STERILIZÁLÁSA

- A fűtőlemez és a tömítések sterilizálásához – akár otthon, akár útközben – a **MellyPlus 1556** sterilizáló készülékünk használatát javasoljuk. A **MellyPlus 1556** sterilizáló készülék UV-sugarak segítségével biztosít természetes és gyors tisztítást. Az ózonképzés révén mindössze 2 perc alatt elpusztítja a kórokozók és baktériumok 99,9%-át. Alternatív megoldásként hatékony lehet egy kevés forró vizet önteni a lemezre, vagy fertőtlenítő törlőkendőkkel megtisztítani; ebben az esetben azonban ne felejtsük el a lemezt steril vízzel lemosni a termék használata előtt, hogy eltávolítsuk a fertőtlenítőszer maradványait, amelyek szennyezhetik a tejet.



LID

- A fedelet ne sterilizálja gőzzel.

KÜLSŐ

- Nedves ruhával törölje le. Kerülje a súroló hatású tisztítószerek és oldószerek használatát.

TÁROLÁS

- Száraz, hűvös helyen, közvetlen napfénytől és nedvességtől távol tárolandó.

FIGYELEM!
Ne merítse a készüléket semmilyen folyadékba, hogy elkerülje az elektromos alkatrészek károsodását.

MELEGÍTŐ SPECIÁLIS KEVERÉKEK

A csecsemőknek szánt speciális tápszerek olyan tápszerek, amelyeket konkrét szükségletek kielégítésére fejlesztettek ki, például intolerancia, allergia, kólika, székrekedés, gastro-oesophagealis reflux, koraszülöttség vagy alacsony születési súly esetén. Ezeket a termékeket speciális orvosi célra szánt élelmiszerekként sorolják be, és kizárólag gyermekorvos által kiállított recept alapján szabad alkalmazni, aki értékeli a gyermek kórtörténetét és egészségi állapotát.

Ha a csecsemő táplálásához speciális tápszert kell használnia, fontos tudnia, hogy annak összetétele magasabb zsírtartalommal rendelkezik, mint a szokásos tápszereké, ezért a melegítéshez olyan hőmérsékletet és időtartamot kell alkalmazni, amelyek eltérhetnek a szokásos ajánlásoktól.

Ezért azt javasoljuk, hogy kövessék az alábbi eljárást:

- Állítsa be a fűtési hőmérsékletet 45 °C és 50 °C közé.
- Az első néhány percben alaposan keverje össze a tejet úgy, hogy körbeforgatja a palackot (még akkor is, ha a palackmelegítő keverőlapáttal rendelkezik).
- Időnként ellenőrizze a fűtést, hogy az ital hőmérséklete körülbelül 37 °C legyen.

Ha a végső hőmérséklet nem megfelelő, célszerű lehet egy második melegítés, amely gyorsabb lesz, mivel a tej már részben felmelegedett.

FIGYELEM! Ez a rendszer lehetővé teszi a speciális tej optimális melegítését anélkül, hogy az orvosi tulajdonságai csorbát szenvednének.

ÁRTALMATLANÍTÁS

A készüléket és az akkumulátort egy engedélyezett elektronikus hulladékkezelő telephelyen kell leadni. Kérjük, tartsa be a helyi újrahasznosítási előírásokat.

TERMÉKADATOK

- Modell: 1164
- Feszültség: 5 V / 2 A
- Teljesítmény: 60 W
- Az akkumulátor kapacitása: 4500 mAh
- Töltőcsatlakozó: C típusú
- Töltési idő: 4 óra
- Hőmérsékleti beállítások: 5 hőmérsékleti beállítás
- Súly: 390 g

HIBAELHÁRÍTÁS

PROBLÉMÁK	MEGOLDÁSOK
Nem működik	Először töltse fel a cumisüveg-melegítőt, hogy az akkumulátor teljesen feltöltődjön.
	Tartsa lenyomva a bekapcsológombot 1,5 másodpercig
	Csatlakoztasson egy vízzel vagy tejjel töltött palackot a palackmelegítőhöz.
	Vegye fel a kapcsolatot az ügyfélszolgálattal.
Szivárgás	Ellenőrizze, hogy a tömítés nincs-e hiány, illetve nincs-e megsérülve, és szükség esetén cserélje ki egy újra
	Győződjön meg arról, hogy az adapter megfelelően van felszerelve. Helyezze be az adaptert úgy, hogy az adapterkód Ön felé nézzen, a funkciógomb oldalán, majd nyomja le és forgassa el. Nem szükséges túl szorosan meghúzni. Ellenőrizze, hogy egyenesen van-e becsavarva, és nem dől-e meg.
A be-/kikapcsoló gomb nem működik	A Be/Ki gomb beragadt a fűtés közben. Kérjük, várja meg, amíg a fűtés befejeződik.
	Vegye fel a kapcsolatot az ügyfélszolgálattal.

GARANCIA – ÁLTALÁNOS SZERZŐDÉSI FELTÉTELEK

Erre a termékre 24 hónapos garancia vonatkozik a gyártási hibákra, amely a vásárlás napjától számít, amit a blokk vagy a számla igazol. Ha a terméket számlával vásárolták, a törvényes garancia időtartama 12 hónapra csökken. A 24 hónapos garancia nem terjed ki a normál kopásból eredő károkra, a külső sérülésekre, a kiegészítőkre és a fogyóeszközökre (pl. akkumulátorok, kefefejek vagy kopásnak kitett alkatrészek). Az akkumulátorokra 6 hónapos garancia vonatkozik. A garancia részletes feltételei a **www.nuvitababy.com/warranty** oldalon olvashatók.

DŮLEŽITÉ: BEZPEČNOSTNÍ UPOZORNĚNÍ

Aby bylo zajištěno bezpečné a správné používání tohoto spotřebiče, přečtěte si prosím před použitím pozorně následující pokyny:

1. Tento spotřebič není hračka. Uchovávejte jej mimo dosah dětí a zajistěte, aby jej používali pouze zodpovědní dospělí.
2. Nedovolte, aby tento spotřebič používaly děti bez dozoru, osoby se zdravotním postižením nebo osoby s omezenými fyzickými či smyslovými schopnostmi.
3. Před každým použitím se ujistěte, že je těsnění konektoru lahve správně nasazeno, aby nedocházelo k únikům.
4. Během provozu se nedotýkejte nerezové topné desky, abyste se nepopálili.
5. Spotřebič používejte pouze na rovném a suchém povrchu, mimo dosah vody, horkých varných desek nebo trouby.
6. Během ohřívání se nedotýkejte láhve, abyste se nepopálili. Po ohřátí může láhev i její obsah dosáhnout vysokých teplot. Nedotýkejte se láhve holýma rukama.
7. Při otevření víčka nebo vyjmutí láhve bezprostředně po ohřátí může dojít k úniku horké páry. Otevírejte opatrně.
8. Při používání nastavení 70 °C nikdy nenechávejte zařízení bez dozoru, protože hrozí nebezpečí přehřátí nebo zvýšení tlaku.
9. Láhev ihned po ohřátí pevně neuzavírejte.
10. Provozní teplota: 37 °C až 70 °C. Nepoužívejte mimo tento rozsah.
11. Vzhledem k vestavěné lithiové baterii nepoužívejte zařízení v prostředí se silným statickým nábojem, magnetickými poli, mikrovlnami nebo sterilizátory.
12. Před uvedením přístroje do provozu se ujistěte, že láhev obsahuje tekutinu, aby nedošlo k přehřátí za sucha, které by způsobilo automatické vypnutí přístroje.
13. Před montáží, demontáží, čištěním nebo předtím, než zařízení necháte bez dozoru, odpojte jej ze zásuvky a vypněte. Neponořujte základnu, napájecí kabel ani USB port pro nabíjení do vody ani jiných kapalin.
14. K nabíjení používejte výhradně certifikovaný napájecí adaptér (5 V – 2 A). Před prvním použitím zařízení plně nabijte.
15. Přístroj nepřipojujte ani neodpojujte s mokrýma rukama.
16. Po ohřátí mléka zkontrolujte jeho teplotu na hřbetu ruky, než ho dáte dítěti.
17. Mléko neohřívejte déle než 30 minut, aby nedošlo ke ztrátě živin.
18. V případě opravy se obraťte na výrobce. Nepokoušejte se spotřebič sami rozebírat ani opravovat.
19. Pokud přístroj nepoužíváte, uložte jej na chladném a suchém místě, mimo dosah přímého slunečního záření.
20. Tento spotřebič je určen výhradně k ohřívání a míchání kojenecké výživy a mléčných přípravků.

NÁVOD K NABÍJENÍ BATERIE

1. Připojte kabel USB typu C k certifikované nabíječce (5 V, 2 A) a k ohřívači lahví.
2. Během nabíjení se na LED displeji zobrazují animované segmenty. Po úplném nabití se zobrazí **„100“**.
3. Před prvním použitím přístroj plně nabijte (doba nabíjení: 4 hodiny).
4. Přístroj lze používat, jakmile úroveň nabití baterie dosáhne 40 %. Při 20 % vás zvukový signál upozorní, že je třeba přístroj dobít. Pokud úroveň nabití baterie klesne na 0 %, na displeji se zobrazí **„L0“** a přístroj se vypne.
5. Během nabíjení jsou funkce ohřevu a míchání deaktivovány.
6. USB port pravidelně čistěte, abyste zabránili hromadění prachu.

SEZNAM DÍLŮ

1. Návod k použití
2. Ohřívač lahví
3. Míchací vrtule
4. Víko
5. 6 adaptérů na kojenecké lahve
6. Nabíjecí kabel USB-C
7. USB nabíječka

OVLÁDACÍ PANEL

1. Topná deska
2. Míchací vrtule
3. Silikonové těsnění
4. Víko
5. Digitální displej
6. Tlačítko pro výběr teploty
7. Tlačítko pro výběr °C / °F
8. Tlačítko zapnutí/vypnutí
9. Tlačítko pro přepínání funkcí
10. Nabíjecí port USB-C

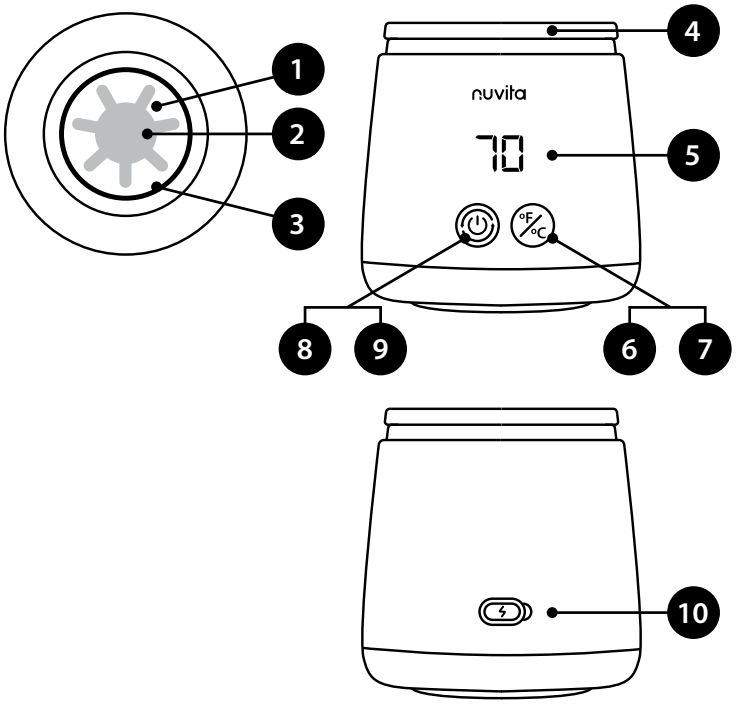

VÝBĚR ADAPTÉRŮ NA KOJENECKÉ LAHVE

NÁZEV ADAPTÉRU	ADAPTÉR OBRÁZEK	ZNAČKY A MODELY LÁHEV, S KTERÝMI JE VHODNÝ	
Bez adaptéru	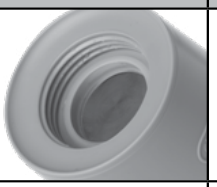	Širokohřbetá láhev Dr. Browna	
NV		Nuvita Materno Feel 6011, 6031, 6051 Nuvita Materno Feel Glass Collection	
MM		MAM Easy Start, MAM Easy Active, NIP, Pigeon SofTouch	
SV		Suavinex	
Standardní 3,5 cm v krku **BK**		Dr Brown's Natural Flow Pigeon Medela Bibs	Thermobaby Daycheer Difrax
AV	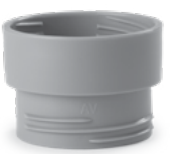	Nuvita Materno Feel 6110, 6130, 6150 Avent Pigeon Goodbaby	Chicco Original Touch Chicco Perfect 5 Chicco Well-being Bearo BarryBear Born fair
NUK-1		Edley Ainmei Pigeon	NUK First Choice
CHICCO *(prodává se samostatně)*		Chicco Natural Feeling	

NÁVOD K POUŽITÍ

1. Vyjměte všechny součásti z obalu.
2. Vnější povrch otřete vlhkým hadříkem.
3. Nechte ohřívač lahví 12 hodin v klidu, aby se odstranily zbytkové výrobní pachy.

NASTAVENÍ

1	Z 6 přiložených variant vyberte ten správný adaptér, který odpovídá značce vaší kojenecké láhve.	
2	Naplňte kojeneckou láhev vodou, mlékem nebo kojeneckou výživou.	
3	Ujistěte se, že je silikonové těsnění pevně usazeno v drážce topné desky. Nasaďte adaptér na láhev.	
4	Zařízení zcela otočte a pevně jej zašroubujte do ohřívače lahví, dokud nevznikne vzduchotěsné utěsnění.	
5	Za účelem kontroly těsnosti otočte zařízení vzhůru nohama s vloženou lahví.	

VYTÁPĚNÍ

1	Stiskněte a podržte tlačítko napájení **(8),** dokud se zařízení nezapne. Na displeji se zobrazí naposledy nastavená teplota.	
2	Chcete-li nastavit teplotu, krátce stiskněte tlačítko **(6)** a vyberte jednu z teplot 37 °C, 40 °C, 45 °C, 50 °C a 70 °C. Podržením tlačítka pro nastavení teploty **(7)** můžete přepínat mezi °C a °F.	
3	Funkce míchání zajišťuje rovnoměrné ohřívání. Během provozu se míchání aktivuje každou minutu na 10 sekund. Chcete-li provést ruční nebo delší míchání, krátce stiskněte tlačítko napájení **(9)**. Zobrazí se číslo 1 a míchací lopatka se začne otáčet. Stiskněte tlačítko **(8)** znovu, zobrazí se symbol 0 a míchací lopatka se přestane otáčet.	
4	Červená kontrolka signalizuje aktivní ohřev, zatímco zelená kontrolka signalizuje, že byla dosažena nastavená teplota nebo že je tato teplota udržována. Pokud zařízení po dokončení ohřevu nevypnete, bude i nadále udržovat nastavenou teplotu.	
5	Jakmile kapalina dosáhne nastavené teploty, přístroj vydá zvukový signál a bude tuto teplotu automaticky udržovat.	
6	**Ruční vypnutí ohřevu: Stiskněte** a podržte tlačítko napájení **(8)** po dobu 2 sekund, čímž spotřebič vypnete.	

POZNÁMKA:

- Míchací lopatka zůstává na svém místě díky systému magnetů. Pokud dojde k poruše magnetického senzoru, zobrazí se **hlášení „E1“** a spotřebič se vypne.
- Pokud se zařízení nepoužívá, automaticky se po 1 minutě vypne.
- Pokud v něm nezůstane žádná tekutina, ohřívač se vypne, aby se zabránilo přehřátí.

ČIŠTĚNÍ A ÚDRŽBA

TOPNÁ DESKA

- Do topné desky přidejte čistou vodu nebo jemný čisticí prostředek.
- Vnitřek jemně vydrhněte měkkým hadříkem nebo zubním kartáčkem.
- Důkladně opláchněte čistou vodou.

MAGNETICKÁ VRTULE

- Sejměte vrtuli z topné desky.
- Otřete jej vlhkým hadříkem nebo opláchněte vodou. Před opětovnou montáží se ujistěte, že je zcela suchý.

STERILIZACE DESKY

- K sterilizaci ohřívací desky a těsnění, ať už doma nebo na cestách, doporučujeme použít náš sterilizátor **MellyPlus 1556**. Sterilizátor **MellyPlus 1556** využívá UV záření k přirozenému a rychlému čištění. Díky tvorbě ozonu eliminuje 99,9 % mikroorganismů a bakterií za pouhé 2 minuty. Alternativně může být účinné nalít na desku trochu vroucí vody nebo ji očistit dezinfekčními ubrousky; v tomto případě však nezapomeňte desku před použitím produktu omýt sterilní vodou, abyste odstranili zbytky dezinfekčního prostředku, které by mohly kontaminovat mléko.



LID

- Víko nesterilizujte párou.

EXTERIÉR

- Otřete vlhkým hadříkem. Nepoužívejte abrazivní čisticí prostředky ani rozpouštědla.

SKLADOVÁNÍ

- Skladujte na suchém a chladném místě, mimo dosah přímého slunečního záření a vlhkosti.

UPOZORNĚNÍ
Spotřebič neponořujte do žádné kapaliny, aby nedošlo k poškození elektrických součástí.

SPECIÁLNÍ RECEPTURY PRO ZAHŘÁTÍ

Speciální kojenecká výživa je určena k uspokojení konkrétních potřeb, jako jsou nesnášenlivosti, alergie, kolika, zácpa, gastroezofageální reflux, předčasný porod nebo nízká porodní hmotnost. Tyto výrobky jsou zařazeny do kategorie potravin pro zvláštní lékařské účely a měly by být používány výhradně na základě předpisu pediatra, který posoudí anamnézu a zdravotní stav dítěte.

Pokud musíte pro výživu svého dítěte používat speciální kojeneckou výživu, je důležité vědět, že její složení obsahuje vyšší podíl tuku než běžné kojenecké výživy, což vyžaduje odpovídající teploty a doby ohřevu, které se mohou lišit od standardních doporučení.

Proto doporučujeme postupovat následovně:
- Nastavte teplotu ohřevu na hodnotu mezi 45 °C a 50 °C.
- V prvních několika minutách mléko dobře promíchejte krouživými pohyby lahví (i když má ohřívač lahví míchací lopatku).
- Občas zkontrolujte ohřev, aby nápoj dosáhl teploty přibližně 37 °C.

Pokud konečná teplota není uspokojivá, může být vhodné mléko ohřát podruhé; tento proces bude rychlejší, protože mléko je již částečně ohřáté.

POZOR! Tento systém umožňuje optimální ohřev speciálního mléka, aniž by došlo ke snížení jeho léčebných vlastností.

LIKVIDACE

Spotřebič i baterii zlikvidujte v autorizovaném sběrném místě pro elektronický odpad. Dodržujte místní pokyny pro recyklaci.

TECHNICKÉ PARAMETRY PRODUKTU

- Model: 1164
- Napětí: 5 V / 2 A
- Příkon: 60 W
- Kapacita baterie: 4500 mAh
- Nabíjecí port: Typ C
- Doba nabíjení: 4 hodiny
- Nastavení teploty: 5 teplotních stupňů
- Hmotnost: 390 g

ŘEŠENÍ PROBLÉMŮ

PROBLÉMY	ŘEŠENÍ
Nefunguje	Nejprve nabijte ohřívač lahví, abyste se ujistili, že je baterie plně nabitá.
	Stiskněte a podržte tlačítko napájení po dobu 1,5 sekundy
	Připojte láhev s vodou nebo mlékem k ohřívači lahví.
	Obraťte se na zákaznický servis.
Únik	Zkontrolujte, zda těsnění nechybí nebo není poškozené, a v případě potřeby jej vyměňte za nové
	Ujistěte se, že je adaptér správně namontován. Vložte adaptér tak, aby kód adaptéru směřoval k vám, na stranu s funkčním tlačítkem, položte jej a otočte. Není třeba jej příliš utahovat. Zkontrolujte, zda je zašroubován rovně a není nakloněný.
Tlačítko zapnutí/vypnutí nefunguje	Tlačítko zapnutí/vypnutí se během ohřevu zaseklo. Počkejte, až ohřev skončí.
	Obraťte se na zákaznický servis.

ZÁRUKA – OBCHODNÍ PODMÍNKY

Na tento výrobek se vztahuje 24měsíční záruka na výrobní vady, počínaje datem nákupu doloženým účtenkou nebo fakturou. V případě nákupu s fakturou se zákonná záruka zkracuje na 12 měsíců. 24měsíční záruka se nevztahuje na poškození způsobené běžným opotřebením, kosmetická poškození, příslušenství ani spotřební materiál (např. baterie, kartáčové hlavice nebo díly podléhající opotřebení). Na baterie se vztahuje záruka v délce 6 měsíců. Podrobné záruční podmínky jsou k dispozici na stránkách **www.nuvitababy.com/warranty**.

POMEMBNO: VARNOSTNA OPOZORILA

Da bi zagotovili varno in pravilno uporabo tega aparata, pred uporabo pozorno preberite naslednja navodila:

1. Ta naprava ni igrača. Hranite jo izven dosega otrok in poskrbite, da jo uporabljajo le odgovorne odrasle osebe.
2. Otrokom brez spremstva, invalidom ali osebam z omejenimi fizičnimi ali senzoričnimi sposobnostmi ne dovolite uporabe naprave.
3. Pred vsako uporabo se prepričajte, da je tesnilo priključka stekleničke pravilno nameščeno, da se prepreči uhajanje.
4. Med delovanjem se izogibajte dotikanju grelne plošče iz nerjavečega jekla, da se ne opekljete.
5. Napravo uporabljajte izključno na ravni in suhi površini, stran od vode, vročih kuhalnih plošč ali pečic.
6. Med segrevanjem se izogibajte dotikanju stekleničke, da se ne opekljete. Po segrevanju lahko steklenička in njena vsebina dosežeta visoke temperature. Stekleničke se ne dotikajte z golimi rokami.
7. Če pokrov odprete ali steklenico odstranite takoj po segrevanju, lahko iz nje izhaja vroča para. Odprite previdno.
8. Naprave nikoli ne puščajte brez nadzora, ko uporabljate nastavitev 70 °C, saj obstaja nevarnost pregrevanja ali povečanja tlaka.
9. Steklenice ne zapirajte tesno takoj po segrevanju.
10. Delovna temperatura: od 37 °C do 70 °C. Ne uporabljajte izven tega območja.
11. Zaradi vgrajene litijeve baterije naprave ne uporabljajte v okoljih z močno statično elektriko, magnetnimi polji, mikrovalovi ali sterilizatorji.
12. Preden začnete uporabljati napravo, se prepričajte, da je v steklenici tekočina, da se izognete pregrevanju zaradi suhega delovanja, kar bi povzročilo samodejno izklop naprave.
13. Pred sestavljanjem, razstavljanjem, čiščenjem ali kadar napravo pustite brez nadzora, jo izključite iz vtičnice in izklopite. Podstavka, napajalnega kabla ali USB-priključka za polnjenje ne potapljajte v vodo ali druge tekočine.
14. Za polnjenje uporabljajte izključno certificiran napajalnik (5 V – 2 A). Pred prvo uporabo napravo popolnoma napolnite.
15. Naprave ne priključujte ali odklapljajte z mokrimi rokami.
16. Po segrevanju mleka preverite njegovo temperaturo na hrbtni strani dlani, preden ga ponudite otroku.
17. Mleka ne segrevajte več kot 30 minut, da ne pride do izgube hranilnih snovi.
18. Za popravila se obrnite na proizvajalca. Ne poskušajte naprave sami razstaviti ali popraviti.
19. Ko naprave ne uporabljate, jo shranite na hladnem in suhem mestu, stran od neposredne sončne svetlobe.
20. Ta naprava je namenjena izključno za segrevanje in mešanje formule za dojenčke ter mleka za dojenčke.

NAVODILA ZA POLNJENJE BATERIJE

1. Priključite kabel USB tipa C na certificiran polnilnik (5 V, 2 A) in grelnik za stekleničke.
2. Med polnjenjem se na LED-zaslonu prikazujejo animirani simboli. Ko je baterija popolnoma napolnjena, se prikaže **»100**«.
3. Pred prvo uporabo napravo v celoti napolnite (čas polnjenja: 4 ure).
4. Napravo je mogoče uporabljati, ko stanje baterije doseže 40 %. Pri 20 % vas bo zvočni signal opozoril, da je treba napravo ponovno napolniti. Če stanje baterije pade na 0 %, se na zaslonu prikaže **»L0«** in naprava se izklopi.
5. Med polnjenjem sta funkciji segrevanja in mešanja onemogočeni.
6. Redno čistite USB-priključek, da preprečite nabiranje prahu.

SEZNAM DELOV

1. Navodila za uporabo
2. Grelnik za stekleničke
3. Mešalni propeler
4. Pokrov
5. 6 adapterjev za otroške stekleničke
6. Polnilni kabel USB-C
7. USB-polnilnik

NADZORNA PLOŠČA

1. Grelna plošča
2. Mešalni propeler
3. Silikonska tesnila
4. Pokrov
5. Digitalni zaslon
6. Gumb za izbiro temperature
7. Gumb za izbiro °C / °F
8. Gumb za vklop/izklop
9. Gumb za mešanje
10. Priključek za polnjenje USB-C

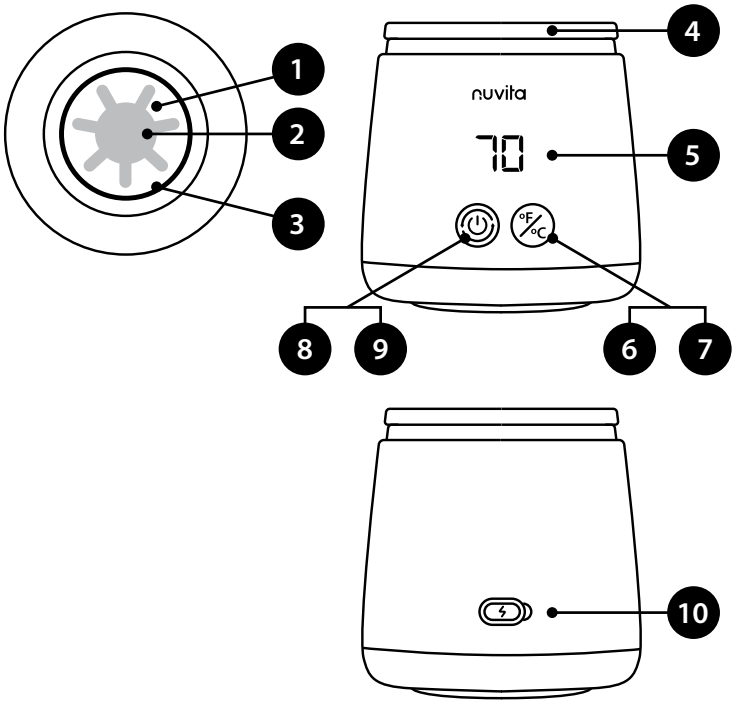

IZBIRA ADAPTERJEV ZA OTROŠKE STEKLENIČKE

IME ADAPTERJA	PRILAGOJEVALNIK SLIKA	ZDRUŽLJIVE ZNAMKE IN MODELI STEKLENIC	
Brez adapterja	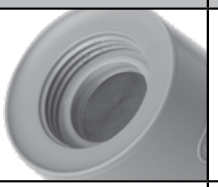	Dr. Brown's s širokim vratom	
NV		Nuvita Materno Feel 6011, 6031, 6051 – Kolekcija steklenih izdelkov Nuvita Materno Feel	
MM		MAM Easy Start, MAM Easy Active, NIP, Pigeon SofTouch	
SV		Suavinex	
Standard 3,5 cm vrat **BK**		Dr. Brown's Natural Flow Golob Medela Slinčki	Thermobaby Daycheer Difrax
AV	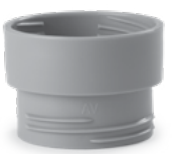	Nuvita Materno Feel 6110, 6130, 6150 Avent Golob Goodbaby	Chicco Original Touch Chicco Perfect 5 Chicco Dobro počutje Bearo BarryBear Rojen svetlolasi
NUK-1		Edley Ainmei Golob	NUK First Choice
CHICCO *(prodaja se ločeno)*		Chicco Natural Feeling	

NAVODILA ZA UPORABO

1. Vse sestavne dele vzemite iz embalaže.
2. Zunanjost obrišite z vlažno krpo.
3. Pustite, da grelnik za stekleničke 12 ur ne deluje, da se odstranijo preostali vonji iz proizvodnje.

NASTAVITVE

1	Izmed 6 priloženih možnosti izberite ustrezen adapter, ki ustreza znamki vaše otroške stekleničke.	
2	Napolnite stekleničko z vodo, mlekom ali mlečno mešanico.	
3	Prepričajte se, da je silikonska tesnila pravilno nameščena v utoru grelne plošče. Priključite adapter na stekleničko.	
4	Napravo popolnoma obrnite in jo trdno privijte v grelnik za stekleničke, dokler ne nastane zračno neprepustna tesnitev.	
5	Napravo obrnite z glavo navzdol, tako da je steklenica vstavljena, da preverite, ali je prišlo do puščanja.	

OGREVANJE

1	Pritisnite in držite gumb za vklop **(8),** dokler se naprava ne vklopi. Na zaslonu se bo prikazala prej nastavljena temperatura.	
2	Za nastavitev temperature kratko pritisnite gumb **(6)**, da izberete eno od naslednjih temperatur: 37 °C, 40 °C, 45 °C, 50 °C in 70 °C. Gumb za temperaturo **(7)** pritisnite in držite, da preklopite med °C in °F.	
3	Funkcija mešanja zagotavlja enakomerno segrevanje. Med delovanjem se mešanje vklopi vsako minuto za 10 sekund. Če želite mešati ročno ali dlje, kratko pritisnite gumb za vklop **(9)**. Prikazala se bo številka 1 in mešalno krilo se bo začelo vrteti. Ponovno pritisnite gumb **(8)** in prikazal se bo simbol 0, mešalno krilo pa se bo ustavilo.	
4	Rdeča lučka označuje aktivno ogrevanje, zelena lučka pa pomeni, da je bila nastavljena temperatura dosežena ali da se ta ohranja. Če naprava po ogrevanju ni izklopljena, bo še naprej ohranjala nastavljeno temperaturo.	
5	Ko tekočina doseže nastavljeno temperaturo, bo naprava oddala zvočni signal in temperaturo samodejno ohranjala.	
6	**Ročno izklopite ogrevanje: Pritisnite** in 2 sekundi držite gumb za vklop/izklop **(8)**, da izklopite napravo.	

OPOMBA:

- Mešalno krilo ostane na svojem mestu zahvaljujoč sistemu magnetov. Če pride do napake v delovanju magnetnega senzorja, se prikaže **napaka »E1«** in naprava se izklopi.
- Če naprava ni v uporabi, se po 1 minuti samodejno izklopi.
- Če tekočina popolnoma izhlapi, se grelnik izklopi, da se prepreči pregrevanje.

ČIŠČENJE IN VZDRŽEVANJE

GRELNA PLOŠČA

- Na grelno ploščo dodajte čisto vodo ali blago čistilo.
- Notranjost nežno očistite z mehko krpo ali zobno ščetko.
- Temeljito sperite s čisto vodo.

MAGNETNI PROPELER

- Odstranite propeler z grelne plošče.
- Obrišite ga z vlažno krpo ali sperite z vodo. Preden ga ponovno sestavite, se prepričajte, da je popolnoma suh.

STERILIZACIJA PLOŠČE

- Za sterilizacijo grelne plošče in tesnil, tako doma kot na poti, priporočamo uporabo našega sterilizatorja **MellyPlus 1556**. Sterilizator **MellyPlus 1556** za naravno in hitro čiščenje uporablja UV-žarke. Z ustvarjanjem ozona v zgolj 2 minutah uniči 99,9 % mikrobov in bakterij. Alternativno je lahko učinkovito, če na ploščo nalijete malo vrele vode ali jo očistite z dezinfekcijskimi robčki; v tem primeru pa ne pozabite, da morate ploščo pred uporabo izdelka oprati s sterilno vodo, da odstranite ostanke dezinfekcijskega sredstva, ki bi lahko onesnažili mleko.



LID

- Pokrova ne sterilizirajte s paro.

ZUNANJOST

- Obrišite z vlažno krpo. Izogibajte se uporabi abrazivnih čistil ali topil.

SKLADIŠČENJE

- Hranite na suhem in hladnem mestu, stran od neposredne sončne svetlobe in vlage.

OPOZORILO
Naprave ne potapljajte v nobeno tekočino, da ne bi poškodovali električnih komponent.

POSEBNE FORMULE ZA OGREVANJE

Posebne formule za dojenčke so formule, zasnovane za zadovoljevanje posebnih potreb, kot so preobčutljivost, alergije, kolike, zaprtje, gastroezofagealni refluks, prezgodnja rojstva ali nizka porodna teža. Ti izdelki so uvrščeni med živila za posebne medicinske namene in jih je treba uporabljati izključno na podlagi recepta pediatra, ki oceni otrokovo anamnezo in zdravstveno stanje.

Če morate za prehrano svojega dojenčka uporabljati posebno mlečno mešanico, je pomembno vedeti, da ima ta višji delež maščob kot običajne mlečne mešanice, zato je treba upoštevati ustrezne temperature in čase segrevanja, ki se lahko razlikujejo od standardnih priporočil.

Zato priporočamo, da ravnate po naslednjem postopku:
- Nastavite temperaturo ogrevanja med 45 °C in 50 °C.
- V prvih nekaj minutah mleko dobro premešajte tako, da stekleničko krožno premikate (tudi če ima grelnik za stekleničke mešalno lopatico).
- Občasno preverite ogrevanje, da se pijača segreje na temperaturo približno 37 °C.

Če končna temperatura ni zadovoljiva, je lahko koristno ponovno segrevanje, ki bo potekalo hitreje, saj je mleko že delno ogreto.

POZOR! Ta sistem omogoča optimalno segrevanje posebnega mleka, ne da bi pri tem ogrozil njegove medicinske lastnosti.

ODLAGANJE

Napravo in baterijo odložite v pooblaščenem zbirnem centru za elektronske odpadke. Upoštevajte lokalna navodila za recikliranje.

TEHNIČNE SPECIFIKACIJE IZDELKA

- Model: 1164
- Napetost: 5 V / 2 A
- Moč: 60 W
- Zmogljivost baterije: 4500 mAh
- Priključek za polnjenje: tip C
- Čas polnjenja: 4 ure
- Nastavitve temperature: 5 nastavitev temperature
- Teža: 390 g

ODSTRANJEVANJE NAPAK

TEŽAVE	REŠITVE
Ne deluje	Najprej napolnite grelnik za stekleničke, da se prepričate, da je baterija popolnoma napolnjena.
	Pritisnite in pridržite gumb za vklop 1,5 sekunde
	Na grelnik za stekleničke priključite stekleničko z vodo ali mlekom.
	Obrnite se na službo za pomoč strankam.
Uhajanje	Preverite, ali tesnilo ni poškodovano ali manjka, in ga po potrebi zamenjajte z novim
	Prepričajte se, da je adapter pravilno nameščen. Adapter vstavite tako, da je oznaka adapterja obrnjena proti vam, na strani s funkcijskim gumbom, ga položite navzdol in zavrtite. Ni treba ga preveč zategniti. Preverite, ali je privit ravno in ni nagnjen.
Gumb za vklop/izklop ne deluje	Gumb za vklop/izklop se je med ogrevanjem zataknil. Počakajte, da se ogrevanje konča.
	Obrnite se na službo za pomoč strankam.

GARANCIJA – POGOJI IN DOLOČILA

Za ta izdelek velja 24-mesečna garancija za proizvodne napake, ki se začne z datumom nakupa, kot je navedeno na računu ali potrdilu o nakupu. Če je bil izdelek kupljen z računom, se zakonska garancija skrajša na 12 mesecev. 24-mesečna garancija ne vključuje poškodb, ki so posledica običajne obrabe, kozmetičnih poškodb, dodatkov ali potrošnega materiala (npr. baterij, glavic ščetk ali delov, ki so izpostavljeni obrabi). Za baterije velja 6-mesečna garancija. Podrobni garancijski pogoji so na voljo na spletni strani **www.nuvitababy.com/warranty**.

ВАЖНО: ПРЕДУПРЕЖДЕНИЯ ЗА БЕЗОПАСНОСТ

За да се гарантира безопасното и правилно използване на този уред, моля, прочетете внимателно следните инструкции преди употреба:

1. Този уред не е играчка. Дръжте го извън достъпа на деца и се уверете, че се използва само от отговорни възрастни.
2. Не позволявайте на деца без придружител, хора с увреждания или хора с намалени физически или сетивни способности да използват уреда.
3. Преди всяка употреба се уверете, че уплътнението на съединителя на бутилката е поставено правилно, за да се избегнат течове.
4. Избягвайте да докосвате нагревателната плоча от неръждаема стомана по време на работа, за да не се изгорите.
5. Използвайте уреда само върху равна и суха повърхност, далеч от вода, горещи котлони или фурни.
6. По време на загряването избягвайте да докосвате бутилката, за да не се изгорите. След загряването бутилката и съдържанието, могат да достигнат високи температури. Не докосвайте бутилката с голи ръце.
7. Отварянето на капака или изваждането на бутилката веднага след нагряването може да доведе до изпускане на гореща пара. Отваряйте с повишено внимание.
8. Никога не оставяйте уреда без надзор, когато използвате настройката за 70 °C, тъй като съществува риск от прегряване или натрупване на налягане.
9. Не затваряйте бутилката плътно веднага след загряването.
10. Работна температура: от 37 °C до 70 °C. Не използвайте извън този диапазон.
11. Не използвайте устройството в среда със силно статично електричество, магнитни полета, микровълни или стерилизатори поради вградената литиева батерия.
12. Преди да пуснете уреда в експлоатация, уверете се, че бутилката съдържа течност, за да избегнете прегряване при работа на сухо, което би довело до автоматично изключване на уреда.
13. Изключете уреда от електрическата мрежа и го изключете, преди да го сглобите, разглобите, почистите или оставите без надзор. Не потапяйте основата, захранващия кабел или USB порта за зареждане във вода или други течности.
14. За зареждане използвайте само сертифициран захранващ адаптер (5 V – 2 A). Преди първата употреба заредете устройството докрай.
15. Не включвайте и не изключвайте уреда с мокри ръце.
16. След като затоплите млякото, проверете температурата му с гърба на ръката си, преди да го дадете на бебето.
17. Избягвайте да загрявате млякото повече от 30 минути, за да не се загубят хранителните вещества.
18. За ремонт се обърнете към производителя. Не се опитвайте сами да разглобявате или ремонтирате уреда.
19. Когато уредът не се използва, го съхранявайте на хладно и сухо място, далеч от пряка слънчева светлина.
20. Този уред е предназначен изключително за загряване и разбъркване на млечна смес за кърмачета и мляко за кърмачета.

ИНСТРУКЦИИ ЗА ЗАРЕЖДАНЕ НА АКУМУЛАТОРА

1. Свържете USB Type-C кабела към сертифицирано зарядно устройство (5 V, 2 A) и към подгревателя за бутилки.
2. По време на зареждането на LED дисплея се появяват анимирани сегменти. Когато батерията е напълно заредена, ще се появи **„100“.**
3. Преди първата употреба заредете уреда докрай (време за зареждане: 4 часа).
4. Уредът може да се използва, след като зарядът на батерията достигне 40 %. Когато зарядът падне до 20 %, звуков сигнал ще ви напомни да го презаредите. Ако зарядът на батерията падне до 0 %, на дисплея ще се появи **„L0“** и уредът ще се изключи.
5. Функциите за нагряване и смесване са деактивирани по време на зареждане.
6. Почиствайте редовно USB-порта, за да предотвратите натрупването на прах.

СПИСЪК С ЧАСТИ

1. Ръководство за употреба
2. Отоплител за бутилки
3. Смесителна перка
4. Капак
5. 6 адаптера за бебешки бутилки
6. Кабел за зареждане USB-C
7. USB зарядно устройство

КОНТРОЛЕН ПАНЕЛ

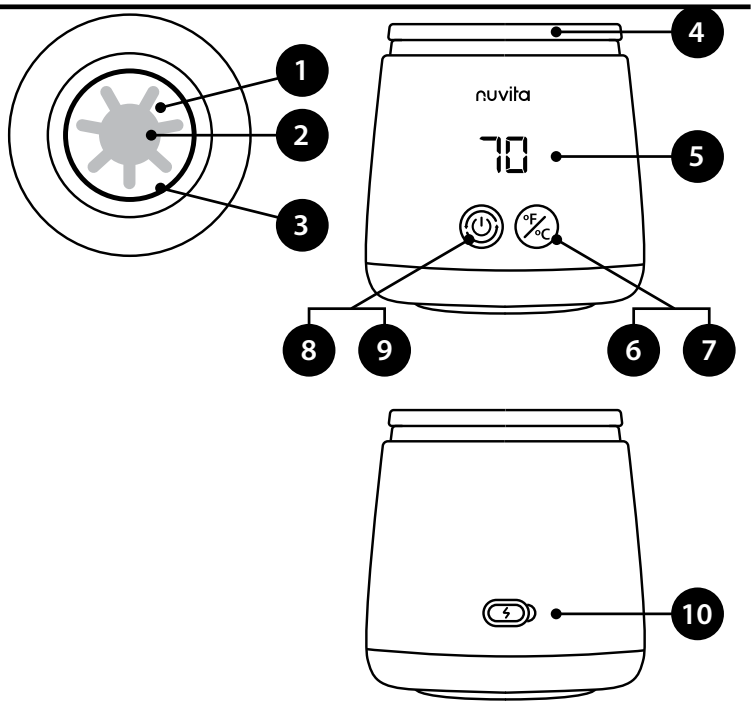

1. Нагревателна плоча
2. Смесителна перка
3. Силиконово уплътнение
4. Капак
5. Цифров дисплей
6. Бутон за избор на температура
7. Бутон за избор между °C и °F
8. Бутон за включване/ изключване
9. Бутон за смесване
10. USB-C порт за зареждане

ИЗБОР НА АДАПТЕР ЗА БЕБЕШКА БУТИЛКА

ИМЕ НА АДАПТЕРА	АДАПТЕР СНИМКА	СЪВМЕСТИМИ МАРКИ И МОДЕЛИ БУТИЛКИ	
Без адаптер	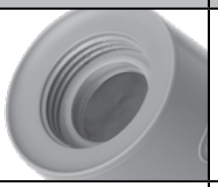	Dr Brown's - с широко гърло	
NV		Nuvita Materno Feel 6011, 6031, 6051 Nuvita Materno Feel Glass Collection	
MM		MAM Easy Start, MAM Easy Active, NIP, Pigeon SofTouch	
SV		Suavinex	
Стандартен 3,5 см ширина на врата **BK**		Dr Brown's Natural Flow Pigeon Medela Bibs	Thermobaby Daycheer Difrax
AV		Nuvita Materno Feel 6110, 6130, 6150 Avent Pigeon Goodbaby	Chicco Original Touch Chicco Perfect 5 Chicco Well-being Bearo BarryBear Born fair
NUK-1		Edley Ainmei Pigeon	NUK First Choice
CHICCO (продава се отделно)		Chicco Natural Feeling	

РЪКОВОДСТВО ЗА ЕКСПЛОАТАЦИЯ

1. Извадете всички компоненти от опаковката.
2. Избършете външната повърхност с влажна кърпа.
3. Оставете подгревателя за бутилки да престои неизползван в продължение на 12 часа, за да се премахнат остатъчните производствени миризми.

НАСТРОЙКИ

1	Изберете подходящия адаптер от 6-те включени варианта, който да съответства на марката на бебешката ви бутилка.	
2	Напълнете бебешката бутилка с вода, мляко или млечна смес.	
3	Уверете се, че силиконовото уплътнение е здраво поставено в жлеба на нагревателната плоча. Поставете адаптера върху бутилката.	
4	Обърнете устройството напълно и го завийте здраво в подгревателя за бутилки, докато се образува херметично затваряне.	
5	Обърнете устройството с главата надолу, като бутилката е поставена в него, за да проверите дали има течове.	

ОТОПЛЕНИЕ

1	Натиснете и задръжте бутона за включване **(8)**, докато устройството се включи. На дисплея ще се покаже предварително зададената температура.	
2	За да настроите температурата, натиснете кратко бутона **(6),** за да изберете между 37 °C, 40 °C, 45 °C, 50 °C и 70 °C. Натиснете и задръжте бутона за температура **(7),** за да превключите между °C и °F.	
3	Функцията за разбъркване осигурява равномерно загряване. По време на работа разбъркването се активира за 10 секунди на всяка минута. Ако желаете да извършите ръчно разбъркване или разбъркване с по-голяма продължителност, натиснете кратко бутона за включване **(9)**. Ще се появи цифрата 1 и перката за разбъркване ще започне да се върти. Натиснете отново бутона **(8)** и ще се появи символът 0, след което перката за разбъркване ще спре да се върти.	
4	Червената светлина показва, че уредът се нагрява, а зелената светлина показва, че зададената температура е достигната или се поддържа. Ако уредът не бъде изключен след нагряването, той ще продължи да поддържа зададената температура.	
5	Щом течността достигне зададената температура, уредът ще издаде звуков сигнал и автоматично ще поддържа температурата.	
6	**За да спрете нагряването ръчно: Натиснете** и задръжте бутона за включване/изключване **(8)** в продължение на 2 секунди, за да изключите уреда.	

ЗАБЕЛЕЖКА:

- Смесителната перка се задържа на мястото си благодарение на система от магнити. При неизправност на магнитния сензор ще се появи съобщение **„E1“** и уредът ще се изключи.
- Ако не се използва, устройството се изключва автоматично след 1 минута.
- Ако не остане течност, нагревателят се изключва, за да се предотврати прегряване.

ПОЧИСТВАНЕ И ПОДДРЪЖКА

НАГРЕВАТЕЛНА ПЛОЧА

- Добавете чиста вода или мек препарат върху нагревателната плоча.
- Използвайте мека кърпа или четка за зъби, за да изтъркате внимателно вътрешността.
- Изплакнете обилно с чиста вода.

МАГНИТЕН ВИНТ

- Извадете перката от нагревателната плоча.
- Избършете го с влажна кърпа или го изплакнете с вода. Уверете се, че е напълно сухо, преди да го сглобите отново.

СТЕРИЛИЗАЦИЯ НА ПЛАСТИНАТА

- За да стерилизирате нагревателната плоча и уплътненията, както у дома, така и когато сте навън, ви препоръчваме да използвате нашия стерилизатор **MellyPlus 1556**. Стерилизаторът **MellyPlus 1556** използва ултравиолетови лъчи за естествено и бързо почистване. Чрез образуването на озон той елиминира 99,9% от микробите и бактериите само за 2 минути. Алтернативно, може да се окаже ефективно да се излее малко вряла вода върху плочата или да се почисти с дезинфекционни кърпички; в този случай обаче не забравяйте да измиете плочата със стерилна вода преди употреба на продукта, за да премахнете остатъците от дезинфектанта, които биха могли да замърсят млякото.



LID

- Не стерилизирайте капака с пара.

ЕКСТЕРИОР

- Избършете с влажна кърпа. Избягвайте употребата на абразивни почистващи средства или разтворители.

СЪХРАНЕНИЕ

- Съхранявайте на сухо и прохладно място, далеч от пряка слънчева светлина и влага.

ВНИМАНИЕ
Не потапяйте уреда в никаква течност, за да не се повредят електрическите му компоненти.

СПЕЦИАЛНИ ФОРМУЛИ ЗА ЗАТОПЛЯНЕ

Специалните формули за кърмачета са предназначени да отговорят на конкретни нужди, като непоносимост, алергии, колики, запек, гастроезофагеален рефлукс, недоносеност или ниско тегло при раждане. Тези продукти се класифицират като храни за специални медицински цели и трябва да се използват изключително по предписание на педиатър, който оценява анамнезата и здравословното състояние на детето.

Ако се налага да използвате специална формула за храненето на бебето си, е важно да знаете, че съставът, съдържа по-висок процент мазнини в сравнение с обикновените формули, което налага спазването на подходящи температури и време за загряване, които може да се различават от стандартните препоръки.

Ето защо препоръчваме да се следва следната процедура:

- Настройте температурата на нагряване между 45 °C и 50 °C.
- Разбъркайте добре млякото през първите няколко минути, като разклащате бутилката (дори ако подгревателят за бутилки има перка за разбъркване).
- Проверявайте от време на време нагревателя, за да се достигне температура, подходяща за пиене, от около 37 °C.

Ако крайната температура не е задоволителна, може да се наложи второ загряване, което ще отнеме по-малко време, тъй като млякото вече е частично затоплено.

ВНИМАНИЕ! Тази система осигурява оптимално загряване на специалното мляко, без да се нарушават неговите лечебни свойства.

ИЗХВЪРЛЯНЕ

Изхвърлете уреда и батерията в оторизиран център за електронни отпадъци. Спазвайте местните указания за рециклиране.

ТЕХНИЧЕСКИ ХАРАКТЕРИСТИКИ НА ПРОДУКТА

- Модел: 1164
- Напрежение: 5 V / 2 A
- Мощност: 60 W
- Капацитет на батерията: 4500 mAh
- Порт за зареждане: Type C
- Време за зареждане: 4 часа
- Настройки на температурата: 5 степени на температурата
- Тегло: 390 г

ОТСТРАНЯВАНЕ НА ПРОБЛЕМИ

ПРОБЛЕМИ	РЕШЕНИЯ
Не работи	Първо, заредете подгревателя за бутилки, за да се уверите, че батерията е напълно заредена.
	Натиснете и задръжте бутона за включване в продължение на 1,5 секунди
	Поставете бутилка с вода или мляко в подгревателя за бутилки.
	Свържете се с отдела за обслужване на клиенти.
Изтичане	Проверете дали уплътнението не липсва или не е повредено и, ако е необходимо, го сменете с ново
	Уверете се, че адаптерът е монтиран правилно. Поставете адаптера така, че кодът му да е обърнат към вас, от страната на функционалния бутон, поставете го надолу и го завъртете. Няма нужда да го затягате прекалено силно. Проверете дали е завит право, а не под наклон.
Бутонът за включване/ изключване не работи	Бутонът за включване/изключване е заседнал по време на нагряването. Изчакайте нагряването да приключи.
	Свържете се с отдела за обслужване на клиенти.

ГАРАНЦИЯ – УСЛОВИЯ И ПРАВИЛА

За този продукт се предоставя 24-месечна гаранция срещу производствени дефекти, считано от датата на покупката, удостоверена с касова бележка или фактура. При покупка с фактура законната гаранция се съкращава до 12 месеца. 24-месечната гаранция не обхваща повреди, дължащи се на нормално износване, козметични повреди, аксесоари или консумативи (например батерии, глави на четки или части, подложени на износване). За батериите се предоставя гаранция за срок от 6 месеца. Подробните условия на гаранцията са достъпни на **www.nuvitababy.com/warranty**.

DÔLEŽITÉ: BEZPEČNOSTNÉ UPOZORNENIA

Aby ste zaistili bezpečné a správne používanie tohto spotrebiča, pred použitím si prosím pozorne prečítajte nasledujúce pokyny:

1. Tento spotrebič nie je hračka. Uchovávajte ho mimo dosahu detí a dbajte na to, aby ho používali iba zodpovední dospelí.
2. Nedovoľte, aby spotrebič používali deti bez dozoru, osoby so zdravotným postihnutím alebo osoby so zníženými fyzickými či zmyslovými schopnosťami.
3. Pred každým použitím sa uistite, že tesnenie pripojovacej časti fľaše je správne nasadené, aby nedošlo k úniku tekutiny.
4. Počas prevádzky sa nedotýkajte ohrievacej dosky z nehrdzavejúcej ocele, aby ste sa nepopálili.
5. Spotrebič používajte iba na rovnej a suchej ploche, mimo dosahu vody, horúcich varných platní alebo rúr.
6. Počas ohrievania sa nedotýkajte fľaše, aby ste sa nepopálili. Po ohrievaní môže fľaša aj jej obsah dosiahnuť vysoké teploty. Nedotýkajte sa fľaše holými rukami.
7. Ak otvoríte viečko alebo odpojíte fľašu bezprostredne po zahriatí, môže dôjsť k úniku horúcej pary. Otvárajte opatrne.
8. Pri používaní nastavenia 70 °C nikdy nenechávajte zariadenie bez dozoru, pretože hrozí riziko prehriatia alebo nárastu tlaku.
9. Fľašu nezatvárajte tesne hneď po zahriatí.
10. Prevádzková teplota: 37 °C až 70 °C. Nepoužívajte mimo tohto rozsahu.
11. Vzhľadom na zabudovanú lítiovú batériu nepoužívajte zariadenie v prostrediach so silnou statickou elektrinou, magnetickými poľami, mikrovlnami alebo sterilizátormi.
12. Pred spustením spotrebiča sa uistite, že fľaša obsahuje tekutinu, aby nedošlo k prehriatiu v suchom stave, čo by spôsobilo automatické vypnutie spotrebiča.
13. Pred montážou, demontážou, čistením alebo predtým, než zariadenie necháte bez dozoru, ho odpojte zo zásuvky a vypnite. Nezanorujte základňu, napájací kábel ani USB port na nabíjanie do vody ani iných tekutín.
14. Na nabíjanie používajte výhradne certifikovaný napájací adaptér (5 V – 2 A). Pred prvým použitím zariadenie úplne nabite.
15. Prístroj nepripájajte ani neodpájajte s mokrými rukami.
16. Po zohriatí mlieka skontrolujte jeho teplotu na chrbte ruky, než ho podáte dieťaťu.
17. Mlieko nezahrievajte dlhšie ako 30 minút, aby nedošlo k strate živín.
18. V prípade potreby opravy sa obráťte na výrobcu. Nepokúšajte sa spotrebič rozobrať ani opraviť sami.
19. Keď spotrebič nepoužívate, uskladňujte ho na chladnom a suchom mieste, mimo dosahu priameho slnečného žiarenia.
20. Tento spotrebič je určený výlučne na ohrievanie a miešanie dojčenskej výživy a mliečnej výživy.

POKYNY NA NABÍJANIE BATÉRIE

1. Pripojte kábel USB typu C k certifikovanej nabíjačke (5 V, 2 A) a k ohrievaču fľašiek.
2. Počas nabíjania sa na LED displeji zobrazujú animované segmenty. Po úplnom nabití sa zobrazí **„100“.**
3. Pred prvým použitím zariadenie úplne nabite (doba nabíjania: 4 hodiny).
4. Prístroj je možné používať, keď úroveň nabitia batérie dosiahne 40 %. Pri 20 % vás pípnutie upozorní, že je potrebné prístroj nabiť. Ak úroveň nabitia batérie klesne na 0 %, na displeji sa zobrazí **„L0“** a prístroj sa vypne.
5. Počas nabíjania sú funkcie ohrevu a miešania deaktivované.
6. USB port pravidelne čistite, aby sa v ňom nehromadil prach.

ZOZNAM DIELOV

1. Návod na použitie
2. Ohrievač fliaš
3. Miešacia vrtuľa
4. Veko
5. 6 adaptérov na detské fľašky
6. Nabíjací kábel USB-C
7. USB nabíjačka

OVLÁDACÍ PANEL

1. Vyhrievacia doska
2. Miešacia vrtuľa
3. Silikónové tesnenie
4. Veko
5. Digitálny displej
6. Tlačidlo na výber teploty
7. Tlačidlo výberu °C / °F
8. Tlačidlo zapnutia/ vypnutia
9. Tlačidlo funkcie miešania
10. Nabíjací port USB-C

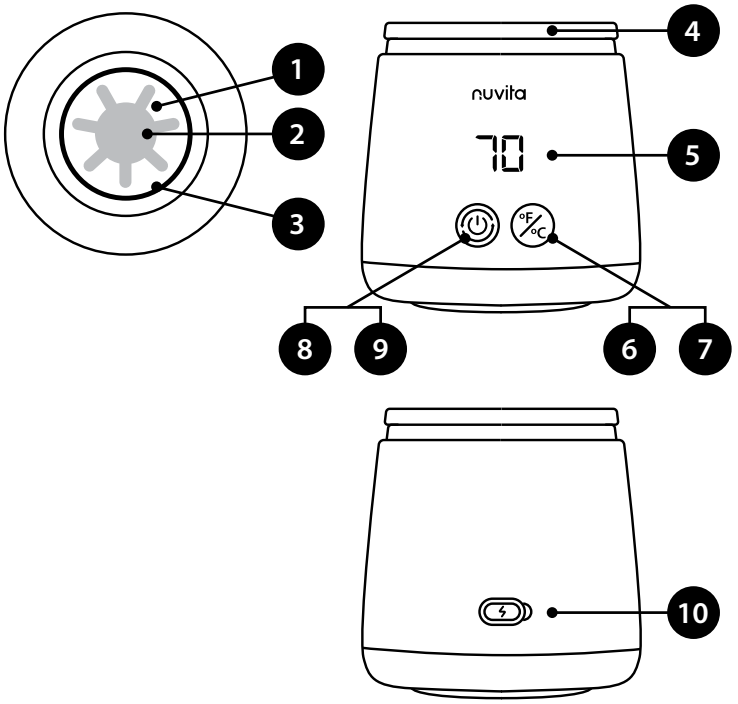

VÝBER ADAPTÉROV NA DETSKÉ FĽAŠKY

NÁZOV ADAPTÉRA	ADAPTÉR OBRÁZOK	ZNAČKY A MODELY FĽAŠÍ, S KTORÝMI JE ZARIADENIE KOMPATIBILNÉ	
Bez adaptéra		Fľaša Dr. Browna so širokým hrdlom	
NV		Nuvita Materno Feel 6011, 6031, 6051 Nuvita Materno Feel Glass Collection	
MM		MAM Easy Start, MAM Easy Active, NIP, Pigeon SofTouch	
SV		Suavinex	
Štandardný 3,5 cm v oblasti krku **BK**		Dr Brown's Natural Flow Pigeon Medela Bibs	Thermobaby Daycheer Difrax
AV		Nuvita Materno Feel 6110, 6130, 6150 Avent Pigeon Goodbaby	Chicco Original Touch Chicco Perfect 5 Chicco Well-being Bearo BarryBear Born fair
NUK-1		Edley Ainmei Pigeon	NUK First Choice
CHICCO *(predáva sa samostatne)*		Chicco Natural Feeling	

NÁVOD NA POUŽÍVANIE

1. Vyberte všetky súčasti z obalu.
2. Vonkajšiu stranu utrite vlhkou handričkou.
3. Nechajte ohrievač fliaš 12 hodín nepoužívaný, aby sa odstránili zvyškové výrobné pachy.

NASTAVENIE

1	Z 6 priložených adaptérov si vyberte ten, ktorý zodpovedá značke vašej detskej fľašky.	
2	Naplňte detskú fľašu vodou, mliekom alebo detskou výživou.	
3	Uistite sa, že silikónové tesnenie je pevne usadené v drážke ohrievacej dosky. Pripevnite adaptér k fľaši.	
4	Zariadenie úplne otočte a pevne ho našraubujte do ohrievača fliaš, až kým nevznikne vzduchotesné tesnenie.	
5	Zariadenie s vloženou fľašou otočte hore nohami, aby ste skontrolovali, či niekde neuniká.	

KÚRENIE

1	Stlačte a podržte tlačidlo napájania **(8),** kým sa zariadenie nezapne. Na displeji sa zobrazí predtým nastavená teplota.	
2	Na nastavenie teploty krátko stlačte tlačidlo **(6)** a vyberte jednu z teplôt 37 °C, 40 °C, 45 °C, 50 °C alebo 70 °C. Stlačením a podržaním tlačidla teploty **(7)** môžete prepínať medzi °C a °F.	
3	Funkcia miešania zabezpečuje rovnomerné ohrievanie. Počas prevádzky sa miešanie aktivuje každú minútu na 10 sekúnd. Ak chcete vykonať ručné alebo dlhšie miešanie, krátko stlačte tlačidlo napájania **(9)**. Zobrazí sa číslo 1 a miešacia lopatka sa začne otáčať. Opätovným stlačením tlačidla **(8)** sa zobrazí symbol 0 a miešacia lopatka sa zastaví.	
4	Červené svetlo signalizuje aktívne kúrenie, zatiaľ čo zelené svetlo signalizuje, že nastavená teplota bola dosiahnutá alebo sa udržiava. Ak sa zariadenie po ukončení kúrenia nevypne, bude naďalej udržiavať nastavenú teplotu.	
5	Akonáhle tekutina dosiahne nastavenú teplotu, spotrebič vydá zvukový signál a teplotu bude automaticky udržiavať.	
6	**Ručné vypnutie ohrevu: Stlačte** a podržte tlačidlo napájania **(8)** po dobu 2 sekúnd, čím spotrebič vypnete.	

POZNÁMKA:

- Miešacia lopatka zostáva na svojom mieste vďaka systému magnetov. Ak dôjde k poruche magnetického senzora, zobrazí sa hlásenie **„E1“** a spotrebič sa vypne.
- Ak sa zariadenie nepoužíva, automaticky sa vypne po 1 minúte.
- Ak v zariadení nezostane žiadna tekutina, ohrievač sa vypne, aby sa zabránilo prehriatiu.

ČISTENIE A ÚDRŽBA

VYHRIEVACIA DOSKA

- Na ohrievaciu platňu nalejte čistú vodu alebo pridajte jemný čistiaci prostriedok.
- Na jemné vyčistenie vnútorných častí použite mäkkú handričku alebo zubnú kefku.
- Dôkladne opláchnite čistou vodou.

MAGNETICKÁ VRTUĽA

- Vyberte vrtulu z ohrievacej dosky.
- Utierajte ho vlhkou handričkou alebo ho opláchnite vodou. Pred opätovným zostavením sa uistite, že je úplne suchý.



STERILIZÁCIA DOSKY

- Na sterilizáciu ohrievacej dosky a tesnení, či už doma alebo na cestách, odporúčame použiť náš sterilizátor **MellyPlus 1556**. Sterilizátor **MellyPlus 1556** využíva UV žiarenie na prirodzené a rýchle čistenie. Vďaka tvorbe ozónu eliminuje 99,9 % mikróbov a baktérií už za 2 minúty. Alternatívne môže byť účinné naliať na platničku trochu vriacej vody alebo ju vyčistiť dezinfekčnými utierkami; v tomto prípade však nezabudnite platničku pred použitím výrobku umyť sterilnou vodou, aby ste odstránili zvyšky dezinfekčného prostriedku, ktoré by mo mlieko.

LID

- Veko nesterilizujte parou.

EXTERIÉR

- Utierajte vlhkou handričkou. Nepoužívajte abrazívne čistiace prostriedky ani rozpúšťadlá.

SKLADOVANIE

- Skladujte na suchom a chladnom mieste, chránené pred priamym slnečným žiarením a vlhkosťou.

UPOZORNENIE
Prístroj neponárajte do žiadnej tekutiny, aby nedošlo k poškodeniu elektrických súčiastok.

ŠPECIÁLNE RECEPTÚRY NA OTEPĽOVANIE

Špeciálne výživy pre dojčatá sú výživy určené na uspokojenie špecifických potrieb, ako sú neznášanlivosť, alergie, koliky, zápcha, gastroezofageálny reflux, predčasný pôrod alebo nízka pôrodná hmotnosť. Tieto výrobky sú klasifikované ako potraviny na špeciálne lekárske účely a mali by sa používať výlučne na základe predpisu pediatra, ktorý posúdi anamnézu a zdravotný stav dieťaťa.

Ak musíte na výživu svojho dieťaťa používať špeciálnu výživu, je dôležité vedieť, že jej zloženie obsahuje vyšší podiel tuku ako bežné výživy, čo si vyžaduje dodržiavanie vhodných teplôt a časov ohrevu, ktoré sa môžu líšiť od štandardných odporúčaní.

Preto odporúčame postupovať takto:

- Nastavte teplotu ohrevu v rozmedzí od 45 °C do 50 °C.
- Počas prvých niekoľkých minút mlieko dôkladne premiešajte krúžením fľašky (aj keď má ohrievač fľašiek miešacie lopatky).
- Občas skontrolujte ohrev, aby nápoj dosiahol teplotu približne 37 °C.

Ak konečná teplota nie je uspokojivá, môže byť užitočné mlieko znovu zahriať, čo bude rýchlejšie, keďže mlieko je už čiastočne zohriate.

POZOR! Tento systém umožňuje optimálne ohrievanie špeciálneho mlieka bez toho, aby došlo k zhoršeniu jeho liečivých vlastností.

LIKVIDÁCIA

Spotrebič a batériu odovzdajte v autorizovanom zariadení na zber elektronického odpadu. Dodržiavajte miestne pokyny týkajúce sa recyklácie.

ŠPECIFIKÁCIE VÝROBKU

- Model: 1164
- Napätie: 5 V / 2 A
- Príkon: 60 W
- Kapacita batérie: 4500 mAh
- Nabíjací port: Typ C
- Doba nabíjania: 4 hodiny
- Nastavenia teploty: 5 stupňov nastavenia teploty
- Hmotnosť: 390 g

ODSTRÁNENIE PROBLÉMOV

PROBLÉMY	RIEŠENIA
Nefunguje	Najskôr nabite ohrievač fľašiek, aby ste sa uistili, že je batéria úplne nabitá.
	Stlačte a podržte tlačidlo napájania po dobu 1,5 sekundy
	Pripojte fľašu s vodou alebo mliekom k ohrievaču fliaš.
	Obráťte sa na zákaznícky servis.
Únik	Skontrolujte, či tesnenie nechýba alebo nie je poškodené, a v prípade potreby ho vymeňte za nové
	Uistite sa, že je adaptér správne namontovaný. Vložte adaptér tak, aby kód adaptéra smeroval k vám (na strane s funkčným tlačidlom), položte ho a otočte. Nie je potrebné ho príliš utiahnuť. Skontrolujte, či je priskrutkovaný rovno a nie je naklonený.
Tlačidlo zapnutia/vypnutia nefunguje	Tlačidlo zapnutia/vypnutia sa počas ohrevu zaseklo. Počkajte, kým sa ohrievanie dokončí.
	Obráťte sa na zákaznícky servis.

ZÁRUKA – OBCHODNÉ PODMIENKY

Na tento výrobok sa vzťahuje 24-mesačná záruka na výrobné vady, ktorá začína plynúť od dátumu nákupu potvrdeného pokladničným blokom alebo faktúrou. V prípade nákupu na faktúru sa zákonná záruka skracuje na 12 mesiacov. 24-mesačná záruka sa nevzťahuje na poškodenia vyplývajúce z bežného opotrebenia, kozmetické poškodenia, príslušenstvo ani spotrebný materiál (napr. batérie, kefové hlavice alebo diely podliehajúce opotrebeniu). Na batérie sa vzťahuje záruka v trvaní 6 mesiacov. Podrobné záručné podmienky sú k dispozícii na stránke **www.nuvitababy.com/warranty**.

IMPORTANT: AVERTISMENTE DE SIGURANȚĂ

Pentru a asigura utilizarea corectă și în condiții de siguranță a acestui aparat, vă rugăm să citiți cu atenție următoarele instrucțiuni înainte de utilizare:

1. Acest aparat nu este o jucărie. Păstrați-l la îndemâna copiilor și asigurați-vă că este utilizat numai de adulți responsabili.
2. Nu permiteți copiilor nesupravegheați, persoanelor cu dizabilități sau persoanelor cu capacități fizice sau senzoriale reduse să utilizeze aparatul.
3. Înainte de fiecare utilizare, asigurați-vă că garnitura conectorului sticlei este poziționată corect pentru a evita scurgerile.
4. Evitați să atingeți placa de încălzire din oțel inoxidabil în timpul funcționării, pentru a preveni arsurile.
5. Folosiți aparatul numai pe o suprafață plană și uscată, departe de apă, de plite încinsă sau de cuptoare.
6. În timpul încălzirii, evitați să atingeți biberonul pentru a preveni arsurile. După încălzire, biberonul și conținutul său pot atinge temperaturi ridicate. Nu atingeți biberonul cu mâinile goale.
7. Deschiderea capacului sau scoaterea sticlei imediat după încălzire poate provoca eliberarea de abur fierbinte. Deschideți cu precauție.
8. Nu lăsați niciodată aparatul nesupravegheat atunci când utilizați setarea de 70 °C, din cauza riscului de supraîncălzire sau de creștere a presiunii.
9. Nu închideți sticla ermetic imediat după încălzire.
10. Temperatura de funcționare: între 37 °C și 70 °C. A nu se utiliza în afara acestui interval.
11. Nu utilizați dispozitivul în medii cu electricitate statică puternică, câmpuri magnetice, unde de microunde sau sterilizatoare, din cauza bateriei cu litiu încorporate.
12. Înainte de a pune aparatul în funcțiune, asigurați-vă că sticla conține lichid, pentru a evita supraîncălzirea în condiții de funcționare fără lichid, ceea ce ar determina oprirea automată a aparatului.
13. Deconectați aparatul de la priză și opriți-l înainte de a-l asambla, dezasambla, curăța sau de a-l lăsa nesupravegheat. Nu scufundați baza, cablul de alimentare sau portul USB de încărcare în apă sau în alte lichide.
14. Folosiți numai un adaptor de alimentare certificat (5 V – 2 A) pentru încărcare. Încărcați complet dispozitivul înainte de prima utilizare.
15. Nu conectați și nu deconectați aparatul cu mâinile ude.
16. După ce ați încălzit laptele, verificați-i temperatura pe dosul mâinii înainte de a i-l da bebelușului.
17. Evitați să încălziți laptele mai mult de 30 de minute, pentru a preveni pierderea nutrienților.
18. Pentru reparații, contactați producătorul. Nu încercați să dezasamblați sau să reparați aparatul pe cont propriu.
19. Când nu îl folosiți, depozitați aparatul într-un loc răcoros și uscat, ferit de lumina directă a soarelui.
20. Acest aparat este destinat exclusiv încălzirii și amestecării preparatelor pentru sugari și a laptelui praf.

INSTRUȚIUNI DE ÎNCĂRCARE A BATERIEI

1. Conectați cablul USB de tip C la un încărcător certificat (5 V, 2 A) și la încălzitorul de biberoane.
2. În timpul încărcării, pe afișajul LED apar segmente animate. Când bateria este complet încărcată, va apărea **„100”**.
3. Încărcați complet aparatul înainte de prima utilizare (durata de încărcare: 4 ore).
4. Aparatul poate fi utilizat odată ce bateria ajunge la 40%. La 20%, un semnal sonor vă va reaminti să îl reîncărcați. Dacă bateria ajunge la 0%, pe ecran va apărea **„L0”**, iar aparatul se va opri.
5. Funcțiile de încălzire și amestecare sunt dezactivate în timpul încărcării.
6. Curățați periodic portul USB pentru a preveni acumularea prafului.

LISTA DE PIESE

1. Manual de utilizare
2. Încălzitor de biberoane
3. Elice de amestecare
4. Capac
5. 6 adaptoare pentru biberoane
6. Cablu de încărcare USB-C
7. Încărcător USB

PANOU DE CONTROL

1. Placă de încălzire
2. Elice de amestecare
3. Garnitură din silicon
4. Capac
5. Afișaj digital
6. Butonul de selectare a temperaturii
7. Buton de selectare °C / °F
8. Buton de pornire/oprire
9. Butonul funcției de mixare
10. Port de încărcare USB-C

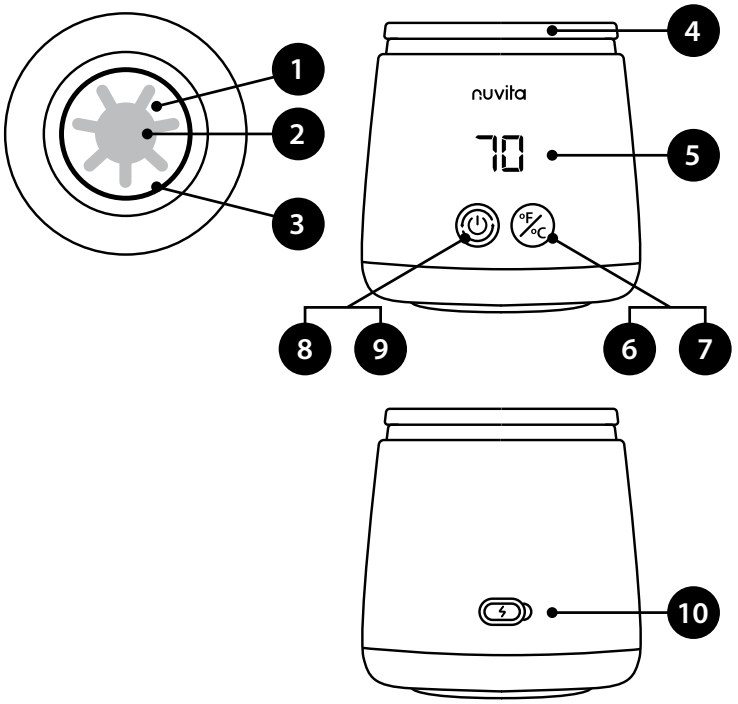

GAMA DE ADAPTOARE PENTRU BIBEROANE

DENUMIREA ADAPTORULUI	ADAPTOR IMAGINE	MĂRCI ȘI MODELE DE STICLE COMPATIBILE	
Fără adaptor	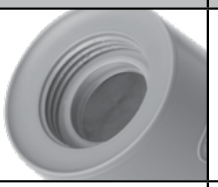	Biberonul cu gât larg al Dr. Brown's	
NV		Nuvita Materno Feel 6011, 6031, 6051 Nuvita Materno Feel Glass Collection	
MM		MAM Easy Start, MAM Easy Active, NIP, Pigeon SofTouch	
SV		Suavinex	
Standard Gât de 3,5 cm **BK**		Dr Brown's Natural Flow Pigeon Medela Bibs	Thermobaby Daycheer Difrax
AV	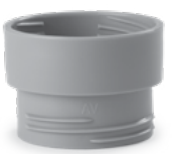	Nuvita Materno Feel 6110, 6130, 6150 Avent Pigeon Goodbaby	Chicco Original Touch Chicco Perfect 5 Chicco Well-being Bearo BarryBear Born fair
NUK-1		Edley Ainmei Pigeon	NUK First Choice
CHICCO *(Se vinde separat)*		Chicco Natural Feeling	

GHID DE UTILIZARE

1. Scoateți toate componentele din ambalaj.
2. Ștergeți exteriorul cu o cârpă umedă.
3. Lăsați încălzitorul de biberoane să stea nefolosit timp de 12 ore pentru a elimina mirosurile reziduale de la producție.

CONFIGURARE

1	Alegeți adaptorul potrivit dintre cele 6 opțiuni incluse, în funcție de marca biberonului bebelușului dumneavoastră.	
2	Umpleți biberonul cu apă, lapte sau formulă pentru sugari.	
3	Asigurați-vă că garnitura de silicon este așezată corect în canelura plăcii de încălzire. Fixați adaptorul pe biberon.	
4	Întoarceți dispozitivul cu fața în jos și înșurubați-l bine în încălzitorul de biberoane până când se formează o etanșare perfectă.	
5	Întoarceți dispozitivul cu capul în jos, cu sticla introdusă, pentru a verifica dacă există scurgeri.	

ÎNCĂLZIRE

1	Țineți apăsat butonul de pornire **(8)** până când dispozitivul se pornește. Pe ecran va apărea temperatura setată anterior.	
2	Pentru a regla temperatura, apăsați scurt butonul **(6)** pentru a alege între 37 °C, 40 °C, 45 °C, 50 °C și 70 °C. Țineți apăsat butonul de temperatură **(7)** pentru a comuta între °C și °F.	
3	Funcţia de amestecare asigură o încălzire uniformă. Amestecarea se activează timp de 10 secunde la fiecare minut în timpul funcționării. Dacă doriți să efectuați o amestecare manuală sau de durată mai lungă, apăsați scurt butonul de pornire **(9)**. Va apărea cifra 1, iar elicea de amestecare va începe să se rotească. Apăsați din nou butonul **(8)** și va apărea simbolul 0, iar elicea de amestecare se va opri.	
4	O lumină roșie indică faptul că încălzirea este activă, în timp ce o lumină verde indică faptul că temperatura setată a fost atinsă sau este menținută. Dacă aparatul nu este oprit după încălzire, acesta va continua să mențină temperatura setată.	
5	Odată ce lichidul atinge temperatura setată, aparatul va emite un semnal sonor și va menține temperatura în mod automat.	
6	**Pentru a opri încălzirea manual: Apăsați** și țineți apăsat butonul de pornire **(8)** timp de 2 secunde pentru a opri aparatul.	

NOTĂ:

- Elicea de amestecare rămâne în poziția sa datorită unui sistem de magneți. În cazul în care senzorul magnetic nu funcționează corect, va apărea **mesajul „E1”**, iar aparatul se va opri.
- Dacă nu este utilizat, dispozitivul se oprește automat după 1 minut.
- Dacă nu mai rămâne lichid, încălzitorul se oprește pentru a preveni supraîncălzirea.

CURĂȚARE ȘI ÎNTREȚINERE

PLACĂ DE ÎNCĂLZIRE

- Adăugați apă curată sau detergent delicat pe placa de încălzire.
- Folosiți o cârpă moale sau o periuță de dinți pentru a freca ușor interiorul.
- Clătiți bine cu apă proaspătă.

ELICE MAGNETICĂ

- Scoateți elicea de pe placa de încălzire.
- Ștergeți-l cu o cârpă umedă sau clătiți-l cu apă. Asigurați-vă că este complet uscat înainte de a-l reasambla.

STERILIZAREA PLĂCII

- Pentru a steriliza placa de încălzire și garniturile, atât acasă, cât și în deplasare, vă recomandăm să utilizați sterilizatorul nostru **MellyPlus 1556**. Sterilizatorul **MellyPlus 1556** folosește raze UV pentru o curățare naturală și rapidă. Prin generarea de ozon, acesta elimină 99,9% din germeni și bacterii în doar 2 minute. Alternativ, poate fi eficient să turnați puțină apă clocotită pe placă sau să o curățați cu șervețele dezinfectante; în acest caz, însă, nu uitați să spălați placa cu apă sterilă înainte de a utiliza produsul, pentru a îndepărta reziduurile de dezinfectant care ar putea contamina laptele.



LID

- Nu sterilizați capacul cu abur.

EXTERIOR

- Ștergeți cu o cârpă umedă. Evitați utilizarea produselor de curățare abrazive sau a solvenților.

DEPOZITARE

- A se păstra într-un loc uscat și răcoros, ferit de lumina directă a soarelui și de umiditate.

ATENȚIE
Nu scufundați aparatul în niciun fel de lichid pentru a evita deteriorarea componentelor electrice.

FORMULE SPECIALE PENTRU ÎNCĂLZIRE

Formulele speciale pentru sugari sunt formule concepute pentru a răspunde unor nevoi specifice, precum intoleranțe, alergii, colici, constipație, reflux gastro-esofagian, prematuritate sau greutate scăzută la naștere. Aceste produse sunt clasificate ca alimente destinate unor scopuri medicale speciale și trebuie utilizate exclusiv pe baza prescripției unui medic pediatru, care evaluează istoricul medical și starea de sănătate a copilului.

Dacă trebuie să folosiți un preparat special pentru alimentația bebelușului dumneavoastră, este important să știți că acesta are un conținut de grăsimi mai ridicat decât preparatele obișnuite, ceea ce necesită temperaturi și durate de încălzire adecvate, care pot diferi de recomandările standard.

Prin urmare, vă recomandăm să urmați această procedură:
- Setați temperatura de încălzire între 45 °C și 50 °C.
- Amestecați bine laptele în primele câteva minute, rotind biberonul (chiar dacă încălzitorul de biberoane are o elice de amestecare).
- Verificați din când în când încălzirea, pentru a ajunge la o temperatură potrivită pentru consum de aproximativ 37 °C.

Dacă temperatura finală nu este satisfăcătoare, ar putea fi utilă o a doua încălzire, care va fi mai rapidă, deoarece laptele este deja parțial încălzit.

ATENȚIE! Acest sistem permite încălzirea optimă a laptelui special, fără a-i afecta proprietățile terapeutice.

ELIMINARE

Aruncați aparatul și bateria la un centru autorizat de colectare a deșeurilor electronice. Respectați normele locale privind reciclarea.

SPECIFICAȚIILE PRODUSULUI

- Model: 1164
- Tensiune: 5 V / 2 A
- Putere: 60 W
- Capacitatea bateriei: 4500 mAh
- Port de încărcare: Tip C
- Timp de încărcare: 4 ore
- Setări de temperatură: 5 setări de temperatură
- Greutate: 390 g

DEPANARE

PROBLEME	SOLUȚII
Nu funcționează	Mai întâi, încărcați încălzitorul de biberoane pentru a vă asigura că bateria este complet încărcată.
	Țineți apăsat butonul de pornire timp de 1,5 secunde
	Conectați un biberon cu apă sau lapte la încălzitorul de biberoane.
	Contactați serviciul de relații cu clienții.
Scurgeri	Verificați dacă garnitura nu lipseşte sau nu este deteriorată şi înlocuiți-o cu una nouă, dacă este necesar
	Asigurați-vă că adaptorul este montat corect. Introduceți adaptorul cu codul orientat spre dumneavoastră, pe partea butonului funcțional, așezați-l cu partea de jos în jos şi rotiți-l. Nu este necesar să-l strângeți excesiv. Verificați dacă este înşurubat drept şi nu într-o poziție înclinată.
Butonul de pornire/oprire nu funcționează	Butonul de pornire/oprire s-a blocat în timpul încălzirii. Așteptați până se termină încălzirea.
	Contactați serviciul de relații cu clienții.

GARANȚIE – TERMENI ȘI CONDIȚII

Acest produs beneficiază de o garanție de 24 de luni împotriva defectelor de fabricație, începând de la data achiziției, astfel cum reiese din chitanță sau factură. În cazul achiziționării pe bază de factură, garanția legală se reduce la 12 luni. Garanția de 24 de luni nu acoperă daunele rezultate din uzura normală, defectele estetice, accesoriile sau consumabilele (de exemplu, baterii, capete de perie sau piese supuse uzurii). Bateriile sunt acoperite de garanție pe o perioadă de 6 luni. Termenii şi condițiile detaliate ale garanției sunt disponibile la adresa **www.nuvitababy.com/warranty**.

VAŽNO: SIGURNOSNA UPOZORENJA

Kako biste osigurali sigurnu i pravilnu upotrebu ovog uređaja, pažljivo pročitajte sljedeće upute prije uporabe:

1. Ovaj uređaj nije igračka. Držite ga izvan dohvata djece i osigurajte da ga koriste samo odgovorni odrasli.
2. Ne dopustite djeci bez nadzora, osobama s invaliditetom ili osobama s umanjenim tjelesnim ili osjetilnim sposobnostima da koriste uređaj.
3. Prije svake upotrebe provjerite je li brtva priključka bočice pravilno postavljena kako bi se spriječilo curenje.
4. Kako biste izbjegli opekline, ne dodirujte ploču za grijanje od nehrđajućeg čelika tijekom rada.
5. Koristite uređaj samo na ravnoj, suhoj površini, podalje od vode, vrućih ploča za kuhanje ili pećnica.
6. Tijekom zagrijavanja izbjegavajte dodirivanje bočice kako biste spriječili opekline. Nakon zagrijavanja bočica i njezin sadržaj mogu doseći visoke temperature. Nemojte dodirivati bočicu golim rukama.
7. Otvaranje poklopca ili odvajanje bočice neposredno nakon zagrijavanja može osloboditi vruću paru. Otvarajte oprezno.
8. Nikada ne ostavljajte uređaj bez nadzora pri korištenju postavke od 70 °C zbog rizika od pregrijavanja ili nakupljanja tlaka.
9. Nemojte čvrsto zatvoriti bocu odmah nakon zagrijavanja.
10. Radna temperatura: 37 °C do 70 °C. Ne koristiti izvan ovog raspona.
11. Ne koristite uređaj u okruženjima s jakim statičkim elektricitetom, magnetskim poljima, mikrovalnim zračenjem ili sterilizatorima zbog ugrađene litijeve baterije.
12. Prije uporabe uređaja provjerite da boca sadrži tekućinu kako biste izbjegli suho pregrijavanje koje bi moglo uzrokovati automatsko isključivanje uređaja.
13. Iskopčajte i isključite uređaj prije sastavljanja, rastavljanja, čišćenja ili ostavljanja bez nadzora. Ne uranjajte bazu, kabel za napajanje ili USB priključak za punjenje u vodu ili druge tekućine.
14. Koristite samo certificirani napajni adapter (5 V – 2 A) za punjenje. Potpuno napunite uređaj prije prve upotrebe.
15. Ne priključujte niti odspojite uređaj mokrim rukama.
16. Nakon zagrijavanja mlijeka, provjerite njegovu temperaturu na poleđini ruke prije nego što ga date svojem djetetu.
17. Izbjegavajte zagrijavanje mlijeka dulje od 30 minuta kako biste spriječili gubitak hranjivih tvari.
18. Za popravke kontaktirajte proizvođača. Ne pokušavajte sami rastavljati ili popravljati uređaj.
19. Kada se ne koristi, aparat čuvajte na hladnom i suhom mjestu, podalje od izravne sunčeve svjetlosti.
20. Ovaj aparat je namijenjen isključivo za zagrijavanje i miješanje adaptiranog mlijeka za dojenčad.

UPUTE ZA PUNJENJE BATERIJE

1. Povežite USB Type-C kabel s certificiranim punjačem (5V, 2A) i grijačem za bočice.
2. Tijekom punjenja na LED zaslonu pojavljuju se animirani segmenti. Kada je punjenje potpuno, pojavit će se **"100"**.
3. Potpuno napunite uređaj prije prvog korištenja (vrijeme punjenja: 4 sata).
4. Uređaj se može koristiti kada baterija dosegne 40%. Na 20% će vas bip podsjetiti da ga napunite. Ako baterija padne na 0%, zaslon će prikazati **"L0"** i uređaj će se isključiti.
5. Funkcije grijanja i miješanja su onemogućene tijekom punjenja.
6. Redovito čistite USB priključak kako biste spriječili nakupljanje prašine.

POPIS DIJELOVA

1. Upute za uporabu
2. Grijač za boce
3. Miješalo propelersko
4. Poklopac
5. 6 adaptera za bočice za bebe
6. USB-C kabel za punjenje
7. USB punjač

KONTROLNA PLOČA

1. Grijaća ploča
2. Miješalo propelersko
3. Silikonska brtva
4. Poklopac
5. Digitalni zaslon
6. Gumb za odabir temperature
7. °C / °F Gumb za odabir
8. Tipka za uključivanje/ isključivanje napajanja
9. Gumb za miješanje
10. USB-C priključak za punjenje

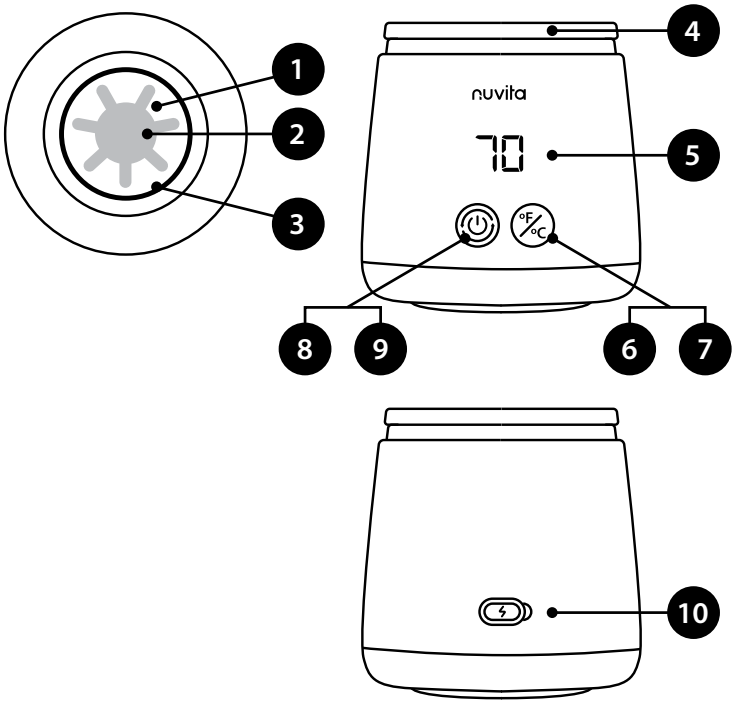

ODABIR ADAPTERA ZA BOČICU ZA BEBE

NAZIV ADAPTERA	PRILAGODNIK SLIKA	KOMPATIBILNE MARKE I MODELI BOCA	
Bez adaptera	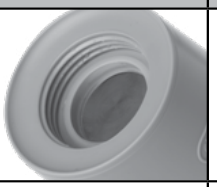	Dr Brown's široka grla	
NV		Nuvita Materno Feel 6011, 6031, 6051 Nuvita Materno Feel Glass Collection	
MM		MAM Easy Start, MAM Easy Active, NIP, Pigeon SofTouch	
SV		Suavinex	
Standardno 3,5 cm vrat **BK**		Dr Brown's Natural Flow Pigeon Medela Bibs	Thermobaby Daycheer Difrax
Audio-vizualno	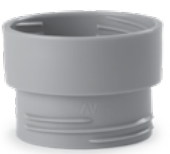	Nuvita Materno Feel 6110, 6130, 6150 Avent Pigeon Goodbaby	Chicco Original Touch Chicco Perfect 5 Chicco Well-being Bearo BarryBear Born fair
NUK-1		Edley Ainmei Pigeon	NUK First Choice
CHICCO *(prodaje se zasebno)*		Chicco Natural Feeling	

VODIČ ZA UPORABU

1. Uklonite sve komponente iz pakiranja.
2. Obrišite vanjsku stranu vlažnom krpom.
3. Ostavite grijač za bočice neiskorištenim 12 sati kako biste uklonili preostale mirise iz proizvodnje.

POSTAVKE

1	Odaberite odgovarajući adapter iz 6 priloženih opcija koji odgovara marki bočice za bebu.	
2	Napunite bočicu za bebe vodom, mlijekom ili adaptiranim mlijekom.	
3	Provjerite da je silikonska brtva čvrsto postavljena u žlijeb grijaće ploče. Pričvrstite adapter na bočicu.	
4	Potpuno okrenite uređaj naopako i čvrsto ga zavijte u grijač za boce dok ne stvori zračnu brtvu.	
5	Okrenite uređaj naopako s umetnutom bocom kako biste provjerili curenje.	

GRIJANJE

1	Pritisnite i držite tipku za uključivanje **(8)** dok se uređaj ne uključi. Na zaslonu će se prikazati prethodno postavljena temperatura.	
2	Za podešavanje temperature, kratko pritisnite tipku **(6)** kako biste odabrali između 37 °C, 40 °C, 45 °C, 50 °C i 70 °C. Pritisnite i držite tipku za temperaturu **(7)** kako biste prebacili između °C i °F.	
3	Funkcija miješanja osigurava ravnomjerno zagrijavanje. Miješanje se aktivira na 10 sekundi svakih minuta tijekom rada. Ako želite ručno ili dulje miješanje, kratko pritisnite tipku za uključivanje **(9)**. Pojavit će se broj 1 i miješalica će početi rotirati. Ponovno pritisnite tipku **(8)**, pojavit će se simbol 0 i miješalica će prestati rotirati.	
4	Crveno svjetlo označava aktivno grijanje, dok zeleno svjetlo označava da je postavljena temperatura postignuta ili se održava. Ako uređaj nakon grijanja nije isključen, nastavit će održavati postavljenu temperaturu.	
5	Kad tekućina dosegne zadanu temperaturu, uređaj će zavibrirati i automatski održavati temperaturu.	
6	**Za ručno zaustavljanje grijanja: Pritisnite** i držite tipku za uključivanje/isključivanje **(8)** 2 sekunde da biste isključili uređaj.	

NAPOMENA:

- Propeler za miješanje ostaje na svom mjestu zahvaljujući sustavu magneta. Ako magnetski senzor zakaže, pojavit će se **"E1"** i uređaj će se isključiti.
- Ako se ne koristi, uređaj se automatski isključuje nakon 1 minute.
- Ako ne ostane tekućine, grijač se isključuje kako bi se spriječilo pregrijavanje.

ČIŠĆENJE I ODRŽAVANJE

GRIJAĆA PLOČA

- Dodajte čistu vodu ili blagi deterdžent na grijaću ploču.
- Koristite mekanu krpu ili četkicu za zube da nježno istrljate unutrašnjost.
- Temeljito isperite svježom vodom.

MAGNETSKI PROPELOR

- Uklonite propeljer s grijaće ploče.
- Obrišite ga vlažnom krpom ili isperite vodom. Pobrinite se da bude potpuno suh prije ponovnog sastavljanja.

STERILIZACIJA PLOČICE

- Za sterilizaciju grijaće pločice i brtvi, kako kod kuće tako i izvan nje, predlažemo upotrebu našeg **MellyPlus 1556** sterilizatora. **MellyPlus 1556** sterilizator koristi UV zrake za prirodno i brzo čišćenje. Stvaranjem ozona uklanja 99,9% klica i bakterija za samo 2 minute. Alternativno, može biti učinkovito staviti malo kipuće vode na ploču ili je očistiti dezinficirajućim maramicama, no u tom slučaju ne zaboravite oprati ploču sterilnom vodom prije upotrebe proizvoda kako biste uklonili ostatke dezinficijensa koji bi mogli kontaminirati mlijeko.



LID

- Ne sterilizirajte poklopac parom.

EXTERIJER

- Obrišite vlažnom krpom. Izbjegavajte upotrebu abrazivnih sredstava za čišćenje ili otapala.

SKLADIŠTENJE

- Čuvati na suhom i hladnom mjestu, dalje od izravne sunčeve svjetlosti i vlage.

OPREZ
Ne uranjajte uređaj u tekućinu kako biste spriječili oštećenje električnih komponenti.

ZAGRIJAVANJE POSEBNIH FORMULA

Posebne formule za dojenčad su formule osmišljene da zadovolje specifične potrebe, kao što su intolerancije, alergije, kolike, zatvor, gastroezofagealni refluks, prijevremeno rođenje ili niska porođajna težina. Ovi se proizvodi klasificiraju kao prehrana za posebne medicinske svrhe i smiju se koristiti isključivo na recept pedijatra, koji procjenjuje povijest i zdravstveno stanje djeteta.

Ako morate koristiti posebnu formulu za prehranu vaše bebe, važno je znati da njezina sastava ima veći udio masti nego uobičajene formule, što zahtijeva odgovarajuće temperature i vrijeme zagrijavanja koji se mogu razlikovati od standardnih preporuka.

Stoga preporučujemo sljedeći postupak:
- Postavite temperaturu grijanja između 45 °C i 50 °C.
- Dobro promiješajte mlijeko tijekom prvih nekoliko minuta okrećući bočicu (čak i ako aparat za zagrijavanje bočica ima miješalicu).
- Povremeno provjeravajte grijanje kako biste postigli temperaturu za piće od približno 37 °C.

Ako je konačna temperatura nezadovoljavajuća, može biti korisno drugo zagrijavanje, koje će biti brže jer je mlijeko već djelomično toplo.

OPREZ! Ovaj sustav omogućuje optimalno zagrijavanje posebne mlijeka bez ugrožavanja njenih medicinskih svojstava.

ODLAGANJE

Odložite uređaj i bateriju u ovlaštenom postrojenju za elektronički otpad. Slijedite lokalne smjernice za recikliranje.

SPECIFIKACIJE PROIZVODA

- Model: 1164
- Napon: 5V / 2A
- Snaga: 60 W
- Kapacitet baterije: 4500 mAh
- Priključak za punjenje: Tip C
- Vrijeme punjenja: 4 sata
- Postavke temperature: 5 postavki temperature
- Težina: 390 g

OTKLONJAVANJE POTEŠKOĆA

PROBLEMI	RJEŠENJA
Ne radi	Prvo napunite grijač za bočice kako biste osigurali da je baterija potpuno napunjena.
	Pritisnite i držite tipku za uključivanje 1,5 sekunde.
	Priključite bocu s vodom ili mlijekom na grijač za boce.
	Kontaktirajte korisničku službu.
Curenje	Provjerite je li brtva nedostajuća ili oštećena i po potrebi je zamijenite novom.
	Provjerite je li adapter pravilno postavljen. Umetnite adapter tako da vam je kod adaptera okrenut prema vama, s one strane gdje su tipke za funkcije, spustite ga i zavrnite. Nema potrebe pretjerano zatezati. Provjerite je li pravilno zavrnut i nije li u nagnutom položaju.
Tipka za uključivanje/ isključivanje ne radi.	Tipka On/Off je zaglavljena tijekom grijanja. Pričekajte da se grijanje završi.
	Kontaktirajte korisničku službu.

GARANCIJA - UVJETI I ODREDBE

Na ovaj proizvod odnosi se jamstvo od 24 mjeseca na tvorničke nedostatke, počevši od datuma kupnje, što se dokazuje računom ili fakturom. Ako je kupljen uz fakturu, zakonsko jamstvo skraćuje se na 12 mjeseci. Jamstvo od 24 mjeseca ne pokriva oštećenja nastala normalnim trošenjem, kozmetička oštećenja, dodatnu opremu ili potrošni materijal (npr. baterije, glave četkica ili dijelovi podložni trošenju). Baterije imaju jamstvo u trajanju od 6 mjeseci. Detaljni uvjeti jamstva dostupni su na **www.nuvitababy.com/warranty**.

SVARBU: SAUGUMO ĮSPĖJIMAI

Siekiant užtikrinti saugų ir tinkamą šio prietaiso naudojimą, prieš pradėdami jį naudoti, atidžiai perskaitykite šias instrukcijas:

1. Šis prietaisas nėra žaislas. Laikykite jį vaikams nepasiekiamoje vietoje ir užtikrinkite, kad juo naudotųsi tik atsakingi suaugusieji.
2. Neleiskite, kad prietaisą naudotų be priežiūros esantys vaikai, neįgalieji arba asmenys, turintys ribotas fizines ar jutimo galimybes.
3. Prieš kiekvieną naudojimą įsitikinkite, kad butelio jungties sandariklis yra tinkamai uždėtas, kad išvengtumėte nuotėkio.
4. Kad išvengtumėte nudegimų, veikimo metu nelieskite nerūdijančio plieno kaitinimo plokštės.
5. Prietaisą naudokite tik ant lygaus, sauso paviršiaus, atokiau nuo vandens, karštų kaitviečių ar orkaičių.
6. Kaitinant venkite liesti buteliuką, kad nesusidegintumėte. Po kaitinimo buteliukas ir jo turinys gali labai įkaisti. Nelieskite buteliuko plikomis rankomis.
7. Atidarius dangtelį arba nuėmus butelį iškart po kaitinimo, gali išsiveržti karštos garos. Atidarykite atsargiai.
8. Naudodami 70 °C nustatymą, niekada nepalikite prietaiso be priežiūros, nes kyla perkaitimo ar slėgio padidėjimo pavojus.
9. Iš karto po kaitinimo butelio neužsukite pernelyg sandariai.
10. Darbinė temperatūra: nuo 37 °C iki 70 °C. Nenaudokite, jei temperatūra neatitinka šio intervalo.
11. Dėl įmontuotos ličio baterijos nenaudokite prietaiso aplinkoje, kurioje yra stipri statinė elektra, magnetiniai laukai, mikrobangos ar sterilizatoriai.
12. Prieš pradėdami naudoti prietaisą, įsitikinkite, kad butelyje yra skysčio, kad išvengtumėte perkaitimo dėl sauso veikimo, dėl kurio prietaisas automatiškai išsijungtų.
13. Prieš surenkant, išardant, valant prietaisą arba paliekant jį be priežiūros, ištraukite maitinimo kištuką iš rozetės ir išjunkite prietaisą. Negalima panardinti pagrindo, maitinimo laido ar USB įkrovimo prievado į vandenį ar kitus skysčius.
14. Įkrovimui naudokite tik sertifikuotą maitinimo adapterį (5 V – 2 A). Prieš pirmąjį naudojimą įkraukite įrenginį iki galo.
15. Negalima prijungti ar atjungti prietaiso drėgnomis rankomis.
16. Prieš duodami pieną kūdikiui, jį pašildę, patikrinkite jo temperatūrą delno nugara.
17. Venkite kaitinti pieną ilgiau nei 30 minučių, kad išvengtumėte maistinių medžiagų praradimo.
18. Dėl remonto kreipkitės į gamintoją. Nebandykite patys išardyti ar remontuoti prietaiso.
19. Kai prietaisas nenaudojamas, laikykite jį vėsioje, sausoje vietoje, apsaugotoje nuo tiesioginių saulės spindulių.
20. Šis prietaisas skirtas tik kūdikių mišinių ir pieno mišinių šildymui bei maišymui.

AKUMULIATORIAUS ĮKROVIMO INSTRUKCIJOS

1. Prijunkite USB Type-C laidą prie sertifikuoto įkroviklio (5 V, 2 A) ir buteliukų šildytuvo.
2. Įkrovimo metu LED ekrane rodomi animaciniai segmentai. Kai baterija bus visiškai įkrauta, ekrane pasirodys skaičius **„100**“.
3. Prieš pirmąjį naudojimą visiškai įkraukite prietaisą (įkrovimo trukmė: 4 valandos).
4. Prietaisą galima naudoti, kai akumuliatoriaus įkrovos lygis pasiekia 40 %. Kai įkrovos lygis nukris iki 20 %, garsinis signalas primins, kad reikia įkrauti. Jei akumuliatoriaus įkrovos lygis nukris iki 0 %, ekrane pasirodys **„L0“** ir prietaisas išsijungs.
5. Įkrovimo metu šildymo ir maišymo funkcijos yra išjungtos.
6. Reguliariai valykite USB prievadą, kad jame nesikauptų dulkės.

DALIŲ SĄRAŠAS

1. Naudojimo instrukcija
2. Buteliukų šildytuvas
3. Maišymo sraigtas
4. Dangtis
5. 6 kūdikių buteliukų adapteriai
6. USB-C įkrovimo laidas
7. USB įkroviklis

VALDYMO SKYDAS

1. Šildymo plokštė
2. Maišymo sraigtas
3. Silikoninė tarpinė
4. Dangtis
5. Skaitmeninis ekranas
6. Temperatūros pasirinkimo mygtukas
7. °C / °F pasirinkimo mygtukas
8. Įjungimo / išjungimo mygtukas
9. Funkcijų mygtuko derinimo funkcija
10. USB-C įkrovimo jungtis

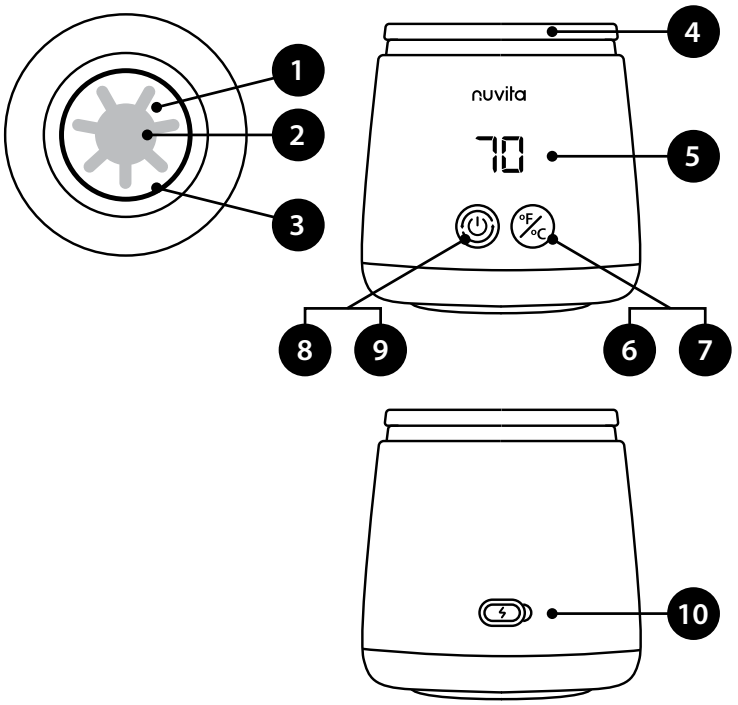

KŪDIKIŲ BUTELIUKŲ ADAPTERIŲ PASIRINKIMAS

ADAPTERIO PAVADINIMAS	ADAPTERIS NUOTRAUKA	SUDERINAMI BUTELIŲ PREKĖS ŽENKLAI IR MODELIAI	
Be adapterio	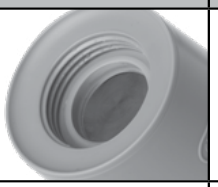	Dr. Brown's plačiakaklė	
NV		Nuvita Materno Feel 6011, 6031, 6051 Nuvita Materno Feel Glass Collection	
MM		MAM Easy Start, MAM Easy Active, NIP, Pigeon SofTouch	
SV		Suavinex	
Standartinis 3,5 cm kaklas **BK**		Dr Brown's Natural Flow Pigeon Medela Bibs	Thermobaby Daycheer Difrax
AV		Nuvita Materno Feel 6110, 6130, 6150 Avent Pigeon Goodbaby	Chicco Original Touch Chicco Perfect 5 Chicco Well-being Bearo BarryBear Born fair
NUK-1		Edley Ainmei Pigeon	NUK First Choice
CHICCO *(parduodama atskirai)*		Chicco Natural Feeling	

NAUDOJIMO INSTRUKCIJA

1. Išimkite visus komponentus iš pakuotės.
2. Išvalykite išorę drėgnu skudurėliu.
3. Palikite buteliukų šildytuvą nenaudojamą 12 valandų, kad išnyktų gamybos likučiai.

NUSTATYMAI

1	Iš 6 pridedamų variantų pasirinkite tinkamą adapterį, atitinkantį jūsų kūdikio buteliuko markę.	
2	Į kūdikio buteliuką įpilkite vandens, pieno arba pieno mišinio.	
3	Įsitikinkite, kad silikoninė tarpinė būtų tvirtai įdėta į kaitinimo plokštės griovelį. Prikabinkite adapterį prie buteliuko.	
4	Visiškai apverskite prietaisą ir tvirtai įsukite jį į buteliukų šildytuvą, kol susidarys hermetiškas sandarumas.	
5	Norėdami patikrinti, ar nėra nuotėkio, apverskite prietaisą aukštyn kojomis, į jį įdėję butelį.	

ŠILDYMAS

1	Paspauskite ir laikykite nuspaudę įjungimo mygtuką **(8)**, kol prietaisas įsijungs. Ekrane bus rodoma anksčiau nustatyta temperatūra.	
2	Norėdami nustatyti temperatūrą, trumpai paspauskite mygtuką **(6),** kad pasirinkite vieną iš šių temperatūrų: 37 °C, 40 °C, 45 °C, 50 °C arba 70 °C. Norėdami perjungti tarp °C ir °F, paspauskite ir laikykite nuspaudę temperatūros mygtuką **(7)**.	
3	Maišymo funkcija užtikrina tolygų kaitinimą. Veikimo metu maišymas įjungiamas kas minutę 10 sekundžių. Jei norite maišyti rankiniu būdu arba ilgiau, trumpai paspauskite maitinimo mygtuką **(9)**. Ekrane pasirodys skaičius 1, o maišymo mentė pradės suktis. Dar kartą paspauskite mygtuką **(8)** – ekrane pasirodys simbolis 0, o maišymo mentė nustos suktis.	
4	Raudona lemputė rodo, kad šildymas veikia, o žalia lemputė – kad nustatyta temperatūra pasiekta arba išlaikoma. Jei prietaisas po šildymo nebus išjungtas, jis toliau išlaikys nustatytą temperatūrą.	
5	Kai skystis pasieks nustatytą temperatūrą, prietaisas išleis garsinį signalą ir automatiškai palaikys tą temperatūrą.	
6	**Norėdami rankiniu būdu išjungti šildymą: Paspauskite** ir 2 sekundes laikykite nuspaudę maitinimo mygtuką **(8)**, kad išjungtumėte prietaisą.	

PASTABA:

- Maišymo sraigtas išlaiko savo padėtį dėl magnetų sistemos. Jei magnetinis jutiklis veikia netinkamai, ekrane pasirodys **pranešimas „E1“**, o prietaisas išsijungs.
- Jei prietaisas nenaudojamas, jis automatiškai išsijungia po 1 minutės.
- Jei skysčio nebelieka, šildytuvas išsijungia, kad būtų išvengta perkaitimo.

VALYMAS IR PRIEŽIŪRA

ŠILDYMO PLOKŠTĖ

- Į kaitinimo plokštelę įpilkite švaraus vandens arba švelnaus ploviklio.
- Vidų švelniai nuvalykite minkštu skudurėliu arba dantų šepetėliu.
- Gerai nuplaukite švariu vandeniu.

MAGNETINIS SRAIGTAS

- Nuimkite sraigtą nuo kaitinimo plokštės.
- Nuvalykite drėgnu skudurėliu arba nuplaukite vandeniu. Prieš surenkant įrenginį, įsitikinkite, kad jis visiškai išdžiūvo.

PLOKŠTĖS STERILIZAVIMAS

- Norėdami sterilizuoti šildymo plokštelę ir sandariklius tiek namuose, tiek keliaujant, rekomenduojame naudoti mūsų sterilizatorių **„MellyPlus 1556**“. Sterilizatorius **„MellyPlus 1556“** naudoja UV spindulius natūraliam ir greitam valymui. Sukurdamas ozoną, jis pašalina 99,9 % mikrobų ir bakterijų vos per 2 minutes. Taip pat veiksminga gali būti užpilti ant plokštelės šiek tiek verdančio vandens arba ją nuvalyti dezinfekuojančiomis servetėlėmis, tačiau šiuo atveju nepamirškite prieš naudojant produktą plokštelę nuplauti steriliu vandeniu, kad pašalintumėte dezinfekanto likučius, kurie galėtų užteršti pieną.



LID

- Dangčio nesterilizuokite garais.

IŠORĖ

- Nuvalykite drėgnu skudurėliu. Venkite naudoti abrazyvinius valiklius ar tirpiklius.

SAUGOJIMAS

- Laikyti sausoje, vėsioje vietoje, apsaugotoje nuo tiesioginių saulės spindulių ir drėgmės.

ĮSPĖJIMAS
Negalima panardinti prietaiso į jokį skystį, kad nebūtų pažeisti elektriniai komponentai.

ŠILDANČIOS SPECIALIOS FORMULĖS

Specialūs kūdikiams skirti mišiniai – tai mišiniai, sukurti siekiant patenkinti konkrečius poreikius, pavyzdžiui, susijusius su netolerancija, alergijomis, kolikomis, vidurių užkietėjimu, gastroezofaginio refliukso sindromu, neišnešiotumu ar maža gimimo mase. Šie produktai priskiriami specialios medicininės paskirties maisto produktams ir turėtų būti vartojami tik pagal pediatro, įvertinusio vaiko anamnezę ir sveikatos būklę, receptą.

Jei jūsų kūdikiui maitinti tenka naudoti specialų mišinį, svarbu žinoti, kad jo sudėtyje yra didesnis riebalų kiekis nei įprastuose mišiniuose, todėl reikia laikytis atitinkamų šildymo temperatūrų ir trukmės, kurios gali skirtis nuo standartinių rekomendacijų.

Todėl rekomenduojame laikytis šios tvarkos:
- Nustatykite kaitinimo temperatūrą nuo 45 °C iki 50 °C.
- Per pirmąsias kelias minutes gerai sumaišykite pieną, sukdami buteliuką (net jei buteliukų šildytuvas turi maišymo mentę).
- Kartkartėmis patikrinkite šildymą, kad gėrimas pasiektų maždaug 37 °C temperatūrą.

Jei galutinė temperatūra yra nepatenkinama, gali prireikti pakartotinio kaitinimo, kuris bus greitesnis, nes pienas jau yra iš dalies pašildytas.

DĖMESIO! Ši sistema užtikrina optimalų specialaus pieno pašildymą, nepakenkiant jo gydomosioms savybėms.

ŠALINIMAS

Prietaisą ir bateriją išmeskite į įgaliotą elektroninių atliekų surinkimo punktą. Laikykitės vietinių perdirbimo gairių.

PRODUKTO TECHNINIAI DUOMENYS

- Modelis: 1164
- Įtampa: 5 V / 2 A
- Galia: 60 W
- Akumuliatoriaus talpa: 4500 mAh
- Įkrovimo jungtis: C tipo
- Įkrovimo trukmė: 4 valandos
- Temperatūros nustatymai: 5 temperatūros nustatymai
- Svoris: 390 g

GEDIMŲ ŠALINIMAS

PROBLEMOS	SPRENDIMAI
Neveikia	Pirmiausia įkraukite buteliukų šildytuvą, kad įsitikintumėte, jog akumuliatorius yra visiškai įkrautas.
	Paspauskite ir 1,5 sekundės laikykite nuspaudę maitinimo mygtuką
	Prijunkite buteliuką su vandeniu arba pienu prie buteliukų šildytuvo.
	Susisiekite su klientų aptarnavimo skyriumi.
Nuotėkis	Patikrinkite, ar sandariklis nėra dingęs ar pažeistas, ir, jei reikia, pakeiskite jį nauju
	Įsitikinkite, kad adapteris yra tinkamai pritvirtintas. Įdėkite adapterį taip, kad jo kodas būtų nukreiptas į jus, funkcinių mygtukų pusėje, uždėkite jį ir pasukite. Nereikia pernelyg stipriai priveržti. Patikrinkite, ar jis prisuktas tiesiai, o ne pasviręs.
Įjungimo/išjungimo mygtukas neveikia	Šildymo metu įstrigo įjungimo/išjungimo mygtukas. Palaukite, kol baigsis šildymas.
	Susisiekite su klientų aptarnavimo skyriumi.

GARANTIJA – SĄLYGOS IR NUOSTATOS

Šiam produktui taikoma 24 mėnesių garantija nuo gamybos defektų, skaičiuojama nuo pirkimo datos, patvirtintos kasos kvitu arba sąskaita-faktūra. Jei produktas įsigytas su sąskaita-faktūra, įstatyminė garantija sutrumpinama iki 12 mėnesių. 24 mėnesių garantija neapima žalos, atsiradusios dėl įprasto nusidėvėjimo, kosmetinių pažeidimų, priedų ar vartojimo reikmenų (pvz., baterijų, šepetėlių galvučių ar dalių, kurios nusidėvi). Baterijoms suteikiama 6 mėnesių garantija. Išsamios garantijos sąlygos pateiktos svetainėje **www.nuvitababy.com/warranty**.

WAŻNE: OSTRZEŻENIA DOTYCZĄCE BEZPIECZEŃSTWA

Aby zapewnić bezpieczne i prawidłowe użytkowanie tego urządzenia, przed rozpoczęciem użytkowania należy uważnie zapoznać się z poniższymi instrukcjami:

1. To urządzenie nie jest zabawką. Należy przechowywać je poza zasięgiem dzieci i upewnić się, że korzystają z niego wyłącznie odpowiedzialne osoby dorosłe.
2. Nie należy pozwalać na korzystanie z urządzenia dzieciom pozostawionym bez opieki, osobom niepełnosprawnym ani osobom o ograniczonych zdolnościach fizycznych lub sensorycznych.
3. Przed każdym użyciem należy upewnić się, że uszczelka złącza butelki jest prawidłowo osadzona, aby zapobiec wyciekom.
4. Aby uniknąć poparzeń, nie należy dotykać płyty grzewczej ze stali nierdzewnej podczas pracy urządzenia.
5. Urządzenie należy używać wyłącznie na płaskiej, suchej powierzchni, z dala od wody, gorących płyt grzewczych lub piekarników.
6. Podczas podgrzewania należy unikać dotykania butelki, aby nie poparzyć się. Po podgrzaniu butelka i jej zawartość mogą osiągnąć wysoką temperaturę. Nie należy dotykać butelki gołymi rękami.
7. Otwarcie pokrywki lub odłączenie butelki bezpośrednio po podgrzaniu może spowodować wydostanie się gorącej pary. Należy otwierać ostrożnie.
8. Podczas korzystania z ustawienia 70°C nigdy nie należy pozostawiać urządzenia bez nadzoru ze względu na ryzyko przegrzania lub wzrostu ciśnienia.
9. Nie należy od razu po podgrzaniu szczelnie zamykać butelki.
10. Temperatura pracy: od 37°C do 70°C. Nie należy używać urządzenia poza tym zakresem.
11. Ze względu na wbudowany akumulator litowy nie należy używać urządzenia w środowiskach, w których występują silne wyładowania elektrostatyczne, pola magnetyczne, fale mikrofalowe lub sterylizatory.
12. Przed uruchomieniem urządzenia należy upewnić się, że butelka zawiera płyn, aby uniknąć przegrzania na sucho, które spowodowałoby automatyczne wyłączenie urządzenia.
13. Przed montażem, demontażem, czyszczeniem lub pozostawieniem urządzenia bez nadzoru należy odłączyć je od zasilania i wyłączyć. Nie należy zanurzać podstawy, przewodu zasilającego ani portu ładowania USB w wodzie ani innych płynach.
14. Do ładowania należy używać wyłącznie certyfikowanego zasilacza (5 V – 2 A). Przed pierwszym użyciem należy w pełni naładować urządzenie.
15. Nie należy podłączać ani odłączać urządzenia mokrymi rękami.
16. Po podgrzaniu mleka sprawdź jego temperaturę na grzbiecie dłoni, zanim podasz je dziecku.
17. Nie podgrzewaj mleka dłużej niż 30 minut, aby uniknąć utraty składników odżywczych.
18. W sprawie napraw należy skontaktować się z producentem. Nie należy próbować samodzielnie demontować ani naprawiać urządzenia.
19. Gdy urządzenie nie jest używane, należy je przechowywać w chłodnym, suchym miejscu, z dala od bezpośredniego światła słonecznego.
20. Urządzenie to jest przeznaczone wyłącznie do podgrzewania i mieszania preparatów dla niemowląt oraz mleka modyfikowanego.

INSTRUKCJA ŁADOWANIA AKUMULATORA

1. Podłącz kabel USB typu C do certyfikowanej ładowarki (5 V, 2 A) oraz do podgrzewacza do butelek.
2. Podczas ładowania na wyświetlaczu LED pojawiają się animowane symbole. Po pełnym naładowaniu pojawi się **„100”**.
3. Przed pierwszym użyciem należy w pełni naładować urządzenie (czas ładowania: 4 godziny).
4. Urządzenie można używać, gdy poziom naładowania baterii osiągnie 40%. Gdy poziom naładowania spadnie do 20%, sygnał dźwiękowy przypomni o konieczności naładowania. Jeśli poziom naładowania spadnie do 0%, na wyświetlaczu pojawi się komunikat **„L0”**, a urządzenie wyłączy się.
5. Podczas ładowania funkcje ogrzewania i mieszania są wyłączone.
6. Należy regularnie czyścić port USB, aby zapobiec gromadzeniu się kurzu.

WYKAZ CZĘŚCI

1. Instrukcja obsługi
2. Podgrzewacz do butelek
3. Śmigło mieszające
4. Pokrywka
5. 6 adapterów do butelek dla niemowląt
6. Kabel ładujący USB-C
7. Ładowarka USB

PANEL STEROWANIA

1. Płytka grzewcza
2. Śmigło mieszające
3. Uszczelka silikonowa
4. Pokrywka
5. Wyświetlacz cyfrowy
6. Przycisk wyboru temperatury
7. Przycisk wyboru °C / °F
8. Przycisk włączania/ wyłączania zasilania
9. Przycisk funkcji miksowania
10. Port ładowania USB-C

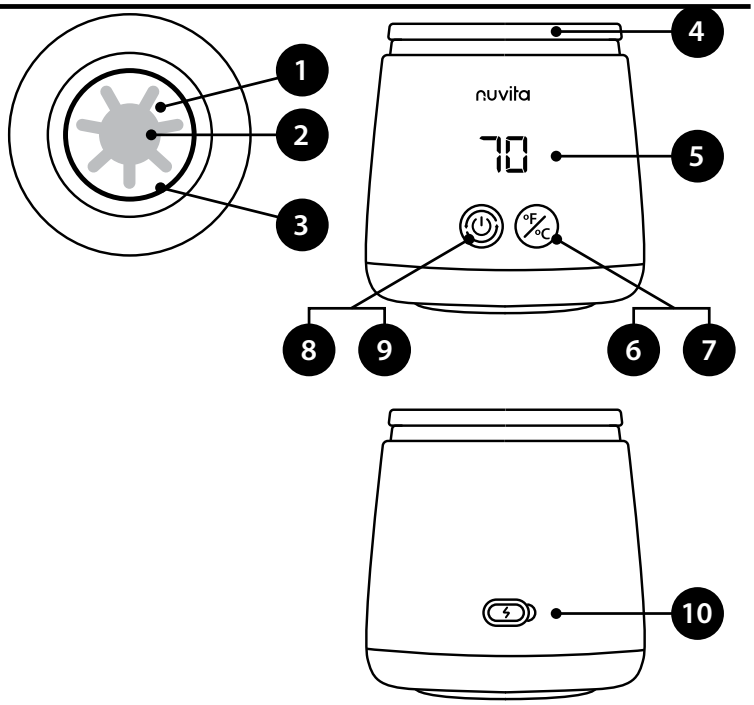

WYBÓR ADAPTERÓW DO BUTELEK DLA NIEMOWLĄT

NAZWA ADAPTERA	ADAPTER ZDJĘCIE	MARKI I MODELE BUTELEK, Z KTÓRYMI URZĄDZENIE JEST KOMPATYBILNE	
Bez adaptera		Butelka z szeroką szyjką marki Dr Brown's	
NV		Nuvita Materno Feel 6011, 6031, 6051 Nuvita Materno Feel Glass Collection	
MM		MAM Easy Start, MAM Easy Active, NIP, Pigeon SofTouch	
SV		Suavinex	
Standardowy 3,5 cm w szyi **BK**		Dr Brown's Natural Flow Pigeon Medela Bibs	Thermobaby Daycheer Difrax
AV		Nuvita Materno Feel 6110, 6130, 6150 Avent Pigeon Goodbaby	Chicco Original Touch Chicco Perfect 5 Chicco Well-being Bearo BarryBear Born fair
NUK-1		Edley Ainmei Pigeon	NUK First Choice
CHICCO *(sprzedawane oddzielnie)*		Chicco Natural Feeling	

INSTRUKCJA OBSŁUGI

1. Wyjmij wszystkie elementy z opakowania.
2. Przetrzyj powierzchnię zewnętrzną wilgotną szmatką.
3. Pozostaw podgrzewacz do butelek w stanie nieużywanym przez 12 godzin, aby pozbyć się pozostałości zapachów produkcyjnych.

KONFIGURACJA

1	Wybierz odpowiednią nasadkę spośród 6 dołączonych opcji, dopasowaną do marki butelki dla niemowląt.	
2	Napełnij butelkę dla niemowląt wodą, mlekiem lub mieszanką.	
3	Upewnij się, że uszczelka silikonowa jest prawidłowo osadzona w rowku płyty grzewczej. Zamocuj adapter do butelki.	
4	Odwróć urządzenie do góry nogami i mocno wkręć je w podgrzewacz do butelek, aż powstanie szczelne połączenie.	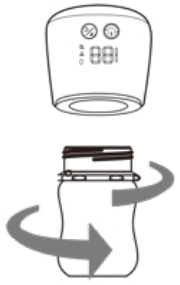
5	Odwróć urządzenie do góry nogami z włożoną butelką, aby sprawdzić, czy nie ma wycieków.	

OGRZEWANIE

1	Naciśnij i przytrzymaj przycisk zasilania **(8),** aż urządzenie się włączy. Na wyświetlaczu pojawi się wcześniej ustawiona temperatura.	
2	Aby ustawić temperaturę, należy krótko nacisnąć przycisk **(6),** aby wybrać jedną z następujących wartości: 37°C, 40°C, 45°C, 50°C lub 70°C. Należy nacisnąć i przytrzymać przycisk temperatury **(7),** aby przełączać się między °C a °F.	
3	Funkcja mieszania zapewnia równomierne ogrzewanie. Podczas pracy mieszanie uruchamia się na 10 sekund co minutę. Jeśli chcesz przeprowadzić mieszanie ręczne lub dłuższe, naciśnij krótko przycisk zasilania **(9)**. Pojawi się cyfra 1, a łopatka mieszająca zacznie się obracać. Naciśnij ponownie przycisk **(8)**, a pojawi się symbol 0 i łopatka mieszająca przestanie się obracać.	
4	Czerwona kontrolka sygnalizuje aktywne ogrzewanie, natomiast zielona kontrolka oznacza, że ustawiona temperatura została osiągnięta lub jest utrzymywana. Jeśli urządzenie nie zostanie wyłączone po zakończeniu ogrzewania, będzie nadal utrzymywać ustawioną temperaturę.	
5	Gdy płyn osiągnie ustawioną temperaturę, urządzenie wyda sygnał dźwiękowy i automatycznie utrzyma tę temperaturę.	
6	**Aby ręcznie wyłączyć ogrzewanie: Naciśnij** i przytrzymaj przycisk zasilania **(8)** przez 2 sekundy, aby wyłączyć urządzenie.	

UWAGA:

- Śmigło mieszające utrzymuje się w swoim położeniu dzięki systemowi magnesów. W przypadku awarii czujnika magnetycznego pojawi się **komunikat „E1”**, a urządzenie wyłączy się.
- Jeśli urządzenie nie jest używane, wyłącza się automatycznie po 1 minucie.
- Jeśli nie ma już płynu, podgrzewacz wyłącza się, aby zapobiec przegrzaniu.

CZYSZCZENIE I KONSERWACJA

PŁYTKA GRZEWCZA

- Wlej czystą wodę lub łagodny detergent na płytę grzewczą.
- Do delikatnego szorowania wnętrza użyj miękkiej ściereczki lub szczoteczki do zębów.
- Dokładnie spłucz świeżą wodą.

ŚMIGŁO MAGNETYCZNE

- Zdejmij śmigło z płyty grzewczej.
- Przetrzyj go wilgotną szmatką lub opłucz wodą. Przed ponownym złożeniem upewnij się, że jest całkowicie suchy.

STERYLIZACJA PŁYTKI

- Aby wysterylizować płytkę grzewczą i uszczelki – zarówno w domu, jak i poza nim – zalecamy korzystanie z naszego sterylizatora **MellyPlus 1556**. Sterylizator **MellyPlus 1556** wykorzystuje promieniowanie UV do naturalnego i szybkiego czyszczenia. Dzięki wytwarzaniu ozonu eliminuje 99,9% zarazków i bakterii w zaledwie 2 minuty. Alternatywnie skuteczne może być polanie płyty niewielką ilością wrzącej wody lub wyczyszczenie jej chusteczkami dezynfekującymi; w takim przypadku należy jednak pamiętać o umyciu płyty sterylną wodą przed użyciem produktu, aby usunąć pozostałości środka dezynfekującego, które mogłyby zanieczyścić mleko.



LID

- Nie należy sterylizować pokrywki parą.

WYGLĄD ZEWNĘTRZNY

- Przetrzyj wilgotną szmatką. Należy unikać stosowania środków czyszczących o działaniu ściernym lub rozpuszczalników.

PRZECHOWYWANIE

- Przechowywać w suchym, chłodnym miejscu, z dala od bezpośredniego światła słonecznego i wilgoci.

UWAGA
Nie zanurzaj urządzenia w żadnym płynie, aby zapobiec uszkodzeniu elementów elektrycznych.

SPECJALNE PREPARATY ROZGRZEWAJĄCE

Preparaty specjalne dla niemowląt to preparaty opracowane z myślą o zaspokojeniu konkretnych potrzeb, takich jak nietolerancje, alergie, kolka, zaparcia, refluks żołądkowo-przełykowy, wcześniactwo lub niska masa urodzeniowa. Produkty te są klasyfikowane jako żywność przeznaczona do specjalnych celów medycznych i powinny być stosowane wyłącznie na zalecenie pediatry, który ocenia historię choroby i stan zdrowia dziecka.

Jeśli musisz stosować specjalną mieszankę do żywienia swojego dziecka, warto pamiętać, że jej skład charakteryzuje się wyższą zawartością tłuszczu niż w przypadku zwykłych mieszanek, co wymaga zastosowania odpowiednich temperatur i czasów podgrzewania, które mogą różnić się od standardowych zaleceń.

W związku z tym zalecamy postępowanie zgodnie z poniższą procedurą:
- Ustaw temperaturę ogrzewania w zakresie od 45°C do 50°C.
- W ciągu pierwszych kilku minut dobrze wymieszaj mleko, obracając butelkę (nawet jeśli podgrzewacz do butelek jest wyposażony w mieszadło).
- Od czasu do czasu sprawdzaj temperaturę podgrzewania, aby osiągnąć temperaturę odpowiednią do picia, wynoszącą około 37°C.

Jeśli końcowa temperatura nie jest zadowalająca, warto rozważyć ponowne podgrzanie, które przebiegnie szybciej, ponieważ mleko jest już częściowo ciepłe.

UWAGA! System ten umożliwia optymalne podgrzanie specjalnego mleka bez utraty jego właściwości leczniczych.

UTYLIZACJA

Urządzenie i baterię należy zutylizować w autoryzowanym punkcie zbiórki odpadów elektronicznych. Należy przestrzegać lokalnych wytycznych dotyczących recyklingu.

DANE TECHNICZNE PRODUKTU

- Model: 1164
- Napięcie: 5 V / 2 A
- Moc: 60 W
- Pojemność baterii: 4500 mAh
- Port ładowania: Typ C
- Czas ładowania: 4 godziny
- Ustawienia temperatury: 5 poziomów temperatury
- Waga: 390 g

ROZWIĄZYWANIE PROBLEMÓW

PROBLEMY	ROZWIĄZANIA
Nie działa	Najpierw naładuj podgrzewacz do butelek, aby upewnić się, że akumulator jest w pełni naładowany.
	Naciśnij i przytrzymaj przycisk zasilania przez 1,5 sekundy
	Podłącz butelkę z wodą lub mlekiem do podgrzewacza do butelek.
	Skontaktuj się z obsługą klienta.
Wyciek	Należy sprawdzić, czy uszczelka nie jest uszkodzona lub zagubiona, a w razie potrzeby wymienić ją na nową
	Upewnij się, że adapter jest prawidłowo zamontowany. Włóż adapter tak, aby kod adaptera był skierowany w Twoją stronę, po stronie przycisku funkcyjnego, a następnie opuść go i obróć. Nie ma potrzeby nadmiernego dokręcania. Sprawdź, czy jest przykręcony prosto, a nie pod kątem.
Przycisk włączania/wyłączania nie działa	Przycisk włączania/wyłączania zablokował się podczas ogrzewania. Należy poczekać na zakończenie ogrzewania.
	Skontaktuj się z obsługą klienta.

GWARANCJA – WARUNKI

Na ten produkt udzielana jest 24-miesięczna gwarancja na wady produkcyjne, licząc od daty zakupu potwierdzonej paragonem lub fakturą. W przypadku zakupu na podstawie faktury okres gwarancji ustawowej skraca się do 12 miesięcy. 24-miesięczna gwarancja nie obejmuje uszkodzeń wynikających z normalnego zużycia, uszkodzeń kosmetycznych, akcesoriów ani materiałów eksploatacyjnych (np. baterii, głowic szczoteczek lub części podlegających zużyciu). Na baterie udzielana jest gwarancja na okres 6 miesięcy. Szczegółowe warunki gwarancji są dostępne na stronie **www.nuvitababy.com/warranty**.

ВАЖНО: УПОЗОРЕЊА О БЕЗБЕДНОСТИ

Да бисте осигурали безбедну и правилну употребу овог уређаја, пажљиво прочитајте следеће упутства пре употребе:

1. Овај уређај није играчка. Држите га ван домашаја деце и обезбедите да га користе само одговорни одрасли.
2. Не дозволите деци без надзора, особама са инвалидитетом или особама са смањеним физичким или чулним способностима да користе уређај.
3. Пре сваке употребе уверите се да је заптивка на прикључку боце правилно постављена како бисте избегли цурење.
4. Избегавајте додиривање плоче за грејање од нерђајућег челика током рада како бисте избегли опекотине.
5. Користите уређај само на равној, сувој површини, далеко од воде, врућих плоча за кување или рерни.
6. Током загревања избегавајте додиривање боце како бисте избегли опекотине. Након загревања боца и њено садржај могу достићи високе температуре. Не додиривајте боцу голим рукама.
7. Отварање поклопца или одвајање боце одмах након загревања може ослободити врућу паутину. Отворите опрезно.
8. Никада не остављајте уређај без надзора када користите подешавање на 70 °C због ризика од прегревања или нагомилавања притиска.
9. Не затварајте боцу чврсто одмах након загревања.
10. Радна температура: 37°C до 70°C. Не користите ван овог распона.
11. Не користите уређај у окружењима са јаком статичком електрицитетом, магнетним пољима, микроталасима или стерилизаторима због уграђене литијумске батерије.
12. Пре коришћења уређаја, уверите се да боца садржи течност, како бисте избегли прегревање на суво које би могло довести до аутоматског искључивања уређаја.
13. Искључите уређај из струје и искључите га пре склапања, растављања, чишћења или када га оставите без надзора. Не урањајте базу, кабл за напајање или USB порт за пуњење у воду или друге течности.
14. Користите само сертификовани напајајући адаптер (5V - 2A) за пуњење. Потпуно напуните уређај пре прве употребе.
15. Немојте прикључивати или искључивати уређај влажним рукама.
16. Након загревања млека, проверите његову температуру на задњој страни руке пре него што га дате беби.
17. Избегавајте загревање млека дуже од 30 минута како бисте избегли губитак хранљивих материја.
18. За поправке контактирајте произвођача. Не покушавајте сами да раставите или поправите уређај.
19. Када се не користи, чувајте уређај на хладном, сувом месту, далеко од директне сунчеве светлости.
20. Овај уређај је намењен искључиво за загревање и мешање адаптираног млека за дојенчад.

УПУТСТВО ЗА ПУЊЕЊЕ БАТЕРИЈЕ

1. Повежите USB Type-C кабл са сертификованим пуњачем (5V, 2A) и гријачем за боце.
2. Током пуњења на ЛЕД дисплеју се појављују анимирани сегменти. Када је пуњење у потпуности завршено, појавиће се **"100"**.
3. Потпуно напуните уређај пре прве употребе (време пуњења: 4 сата).
4. Уређај се може користити када батерија достигне 40%. На 20% ћете чути бип који ће вас подсетити да га напуните. Ако батерија падне на 0%, дисплеј ће приказати **"L0"** и уређај ће се искључити.
5. Функције грејања и мешања су онемогућене током пуњења.
6. Редовно чистите USB порт како бисте спречили накупљање прашине.

СПИСАК ДЕЛОВА

1. Упутство за коришћење
2. Загревач за боце
3. Миксер за пропелер
4. Поклопац
5. 6 адаптера за флашице за бебе
6. USB-C кабл за пуњење
7. USB пуњач

КОНТРОЛНА ТАБЛА

1. Грејна плоча
2. Миксер за пропелер
3. Силиконска заптивка
4. Поклопац
5. Дигитални дисплеј
6. Дугме за избор температуре
7. °C / °F Дугме за избор
8. Дугме за укључивање/ искључивање
9. Дугме за мешање функција
10. USB-C прикључак за пуњење

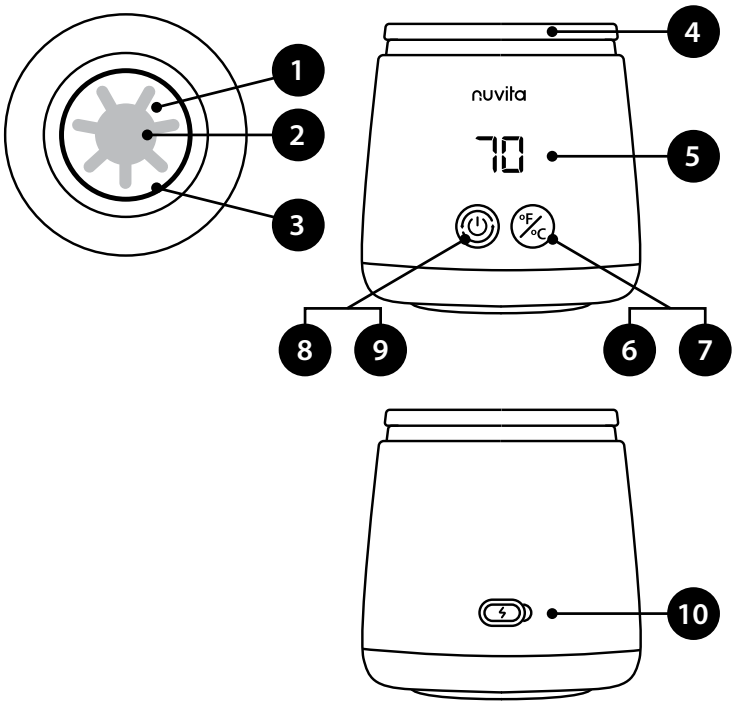

ИЗБОР АДАПТЕРА ЗА ФЛАШИЦУ

ИМЕ АДАПТЕРА	АДАПТЕР СЛИКА	КОМПАТИБИЛНЕ МАРКЕ И МОДЕЛИ БОЦА	
Без адаптера	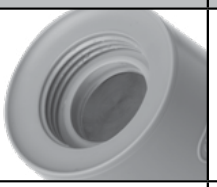	Dr Brown's - са широким грлом	
NV		Nuvita Materno Feel 6011, 6031, 6051 Nuvita Materno Feel Glass Collection	
MM		MAM Easy Start, MAM Easy Active, NIP, Pigeon SofTouch	
SV		Suavinex	
Стандард 3,5 цм врат **BK**		Dr Brown's Natural Flow Pigeon Medela Bibs	Thermobaby Daycheer Difrax
AV	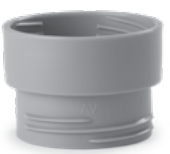	Nuvita Materno Feel 6110, 6130, 6150 Avent Pigeon Goodbaby	Chicco Original Touch Chicco Perfect 5 Chicco Well-being Bearo BarryBear Born fair
NUK-1		Edley Ainmei Pigeon	NUK First Choice
CHICCO (продаје се одвојено)		Chicco Natural Feeling	

ВОДИЧ ЗА ОПЕРАЦИЈУ

1. Уклоните све компоненте из паковања.
2. Обришите спољашњост влажном крпом.
3. Оставите грејач за флашице да стоји неискоришћен 12 сати како бисте елиминисали преостале мирисе из производње.

ПОДЕШАВАЊЕ

1	Изаберите одговарајући адаптер из шест укључених опција који одговара бренду флашице за бебу.	
2	Напуните флашицу за бебу водом, млеком или формулом.	
3	Уверите се да је силиконска заптивка чврсто постављена у жлеб плоче за грејање. Причврстите адаптер на боцу.	
4	Потпуно преокрените уређај и чврсто га уврните у гријач за боце док не створи вакуум.	
5	Преврните уређај наопачке са убаченом боцом да бисте проверили цурење.	

ГРЕЈАЊЕ

1	Притисните и држите дугме за укључивање **(8)** док се уређај не укључи. На дисплеју ће се приказати претходно подешена температура.	
2	Да бисте подесили температуру, кратко притисните дугме **(6)** да бисте одабрали између 37 °C, 40 °C, 45 °C, 50 °C и 70 °C. Притисните и држите дугме за температуру **(7)** да бисте прелазили између °C и °F.	
3	Функција мешања обезбеђује равномерно загревање. Мешање се активира на 10 секунди сваке минуте током рада. Ако желите да извршите ручно или дуже мешање, кратко притисните дугме за укључивање **(9)**. Појавиће се број 1 и мешалица ће почети да се ротира. Поново притисните дугме **(8)**, појавиће се симбол 0 и мешалица ће престати да се ротира.	
4	Црвено светло указује на активно грејање, док зелено светло указује да је подељена температура достигнута или се одржава. Ако уређај не буде искључен након грејања, он ће наставити да одржава подељену температуру.	
5	Када течност достигне подељену температуру, уређај ће писнути и аутоматски одржавати температуру.	
6	**Да бисте ручно зауставили грејање: притисните** и држите дугме за укључивање/ искључивање **(8)** две секунде да бисте искључили уређај.	

НАПОМЕНА:

- Пропелер за мешање остаје на свом месту захваљујући систему магнета. Ако магнетни сензор не ради исправно, појавиће се **"E1"** и уређај ће се искључити.
- Ако се не користи, уређај се аутоматски искључује након једног минута.
- Ако не остане течности, грејач се искључује како би се спречило прегревање.

ЧИШЋЕЊЕ И ОДРЖАВАЊЕ

ГРЕЈНА ПЛОЧА

- Додајте чисту воду или благи детерџент на грејну плочу.
- Користите меку крпу или четкицу за зубе да нежно обришете унутрашњост.
- Исперите темељно свежом водом.

МАГНЕТНИ ПРОПЕЛЕР

- Уклоните пропелер са плоче за грејање.
- Обришите га влажном крпом или испрајте водом. Уверите се да је потпуно сух пре него што га поново саставите.

СТЕРИЛИЗАЦИЈА ПЛАТНА

- Да бисте стерилисали плочу за заваривање и заптивке, како код куће тако и ван ње, предлажемо да користите наш **MellyPlus 1556** стерилизатор. **MellyPlus 1556** стерилизатор користи УВ зраке за природно и брзо чишћење. Кроз стварање озона, он елиминише 99,9% микроорганизама и бактерија за само 2 минута. Алтернативно, може бити ефикасно ставити мало кључале воде на плочу или је очистити дезинфекционим марамицама, али у том случају обавезно исперите плочу стерилном водом пре коришћења производа како бисте уклонили остатке дезинфекционог средства који би могли контаминирати млеко.



ЛИД

- Не стерилисајте поклопац паром.

ЕКСТЕРИЈЕР

- Обришите влажном крпом. Избегавајте употребу абразивних средстава за чишћење или растварача.

СКЛАДИШТЕЊЕ

- Чувајте на сувом, хладном месту, далеко од директне сунчеве светлости и влаге.

ОПРЕЗ
Не урањајте уређај у било коју течност како бисте спречили оштећење електричних компоненти.

ЗАГРЕВАЊЕ СПЕЦИЈАЛНИХ ФОРМУЛА

Специјалне формуле за дојенчад су формуле осмишљене да задовоље специфичне потребе, као што су нетолеранције, алергије, колике, затвор, гастро-езофагеални рефлукс, прематурација или ниска рођена тежина. Ови производи се класификују као намирнице за посебне медицинске сврхе и треба их користити искључиво по рецепту педијатра, који процењује историју и медицинско стање детета.

Ако морате да користите посебну формулу за исхрану ваше бебе, важно је да знате да њен састав има већи проценат масти од уобичајених формула, што захтева одговарајуће температуре и времена загревања која се могу разликовати од стандардних препорука.

Стога препоручујемо да се придржавате следеће процедуре:

- Подесите температуру грејања између 45°C и 50°C.
- Добро промешајте млеко током првих неколико минута вртећи боцу (чак и ако апарат за загревање боца има пропелер за мешање).
- Повремено проверавајте загревање како бисте постигли температуру за пиће од приближно 37°C.

Ако је коначна температура незадовољавајућа, друго загревање може бити корисно, које ће бити брже јер је млеко већ делимично топло.

ПАЖЊА! Овај систем омогућава оптимално загревање специјалног млека без угрожавања његових медицинских својстава.

УКЛАЊАЊЕ

Уклоните уређај и батерију у овлашћеном постројењу за електронски отпад. Поштујте локалне смернице за рециклажу.

СПЕЦИФИКАЦИЈЕ ПРОИЗВОДА

- Модел: 1164
- Напон: 5V / 2A
- Моћност: 60 W
- Капацитет батерије: 4500 mAh
- Прикључак за пуњење: Тип Ц
- Време пуњења: 4 сата
- Подешавања температуре: 5 подешавања температуре
- Тежина: 390 г

ОТКЛАЊАЊЕ КВАРОВА

ПРОБЛЕМИ	РЕШЕЊА
Не ради	Прво напуните грејач за боце како бисте били сигурни да је батерија потпуно напуњена.
	Притисните и држите дугме за укључивање 1,5 секунде.
	Прикључите боцу са водом или млеком на загревач за боце.
	Контактирајте корисничку службу.
Пропуштање	Проверите да ли заптивка недостаје или је оштећена и, по потреби, замените је новом.
	Уверите се да је адаптер правилно монтиран. Убаците адаптер тако да је код адаптера окренут према вама, са стране дугмета за функцију, поставите га и закрутите. Нема потребе претерано затезати. Проверите да је правилно зашрафљен и да није нагнут.
Дугме за укључивање/ искључивање не ради	Дугме за укључивање/искључивање је заглављено током грејања. Сачекајте да се грејање заврши.
	Контактирајте корисничку службу.

ГАРАНЦИЈА - УСЛОВИ И ОДРЕДБЕ

Овај производ је покривен гаранцијом од 24 месеца на фабричке недостатке, која почиње да тече од датума куповине, потврђеног рачуном или фактуром. Уколико је купљен уз фактуру, законска гаранција се скраћује на 12 месеци. Гаранција од 24 месеца не покрива оштећења настала услед нормалног хабања и трошења, козметичка оштећења, додатке или потрошни материјал (нпр. батерије, главице четкица или делови подложни хабању и трошењу). Батерије су гарантоване у периоду од 6 месеци. Детаљни услови и одредбе гаранције доступни су на **www.nuvitababy.com/warranty**.

მნიშვნელოვანი: უსაფრთხოების გაფრთხილებები

ამ მოწყობილობის უსაფრთხო და სათანადო გამოყენების უზრუნველსაყოფად, გთხოვთ, გამოყენებამდე ყურადღებით წაიკითხოთ შემდეგი ინსტრუქციები:

1. ეს მოწყობილობა სათამაშო არ არის. შეინახეთ ის ბავშვებისთვის მიუწვდომელ ადგილას და დარწმუნდით, რომ მას იყენებენ მხოლოდ პასუხისმგებლიანი ზრდასრულები.
2. არ მისცეთ დაუცველ ბავშვებს, შეზღუდული შესაძლებლობის მქონე პირებს ან ფიზიკური ან სენსორული შესაძლებლობების დაქვეითებული ადამიანების ამ მოწყობილობის გამოყენების უფლება.
3. ყოველი გამოყენების წინ, დარწმუნდით, რომ ბოთლის კონექტორის დალუქვა სწორად არის განლაგებული გაჟონვის თავიდან ასაცილებლად.
4. მოქმედების დროს თავიდან აიცილეთ უჟანგავი ფოლადის გამათბობელ ფირფიტასთან შეხება დამწვრობის თავიდან ასაცილებლად.
5. გამოიყენეთ მოწყობილობა მხოლოდ ბრტყელ, მშრალ ზედაპირზე, წყლის, ცხელი ქურის ან ღუმელისგან მოშორებით.
6. გაცხელებისას, დამწვრობის თავიდან ასაცილებლად, თავი შეიკავეთ ბოთლთან შეხებისგან. გახურების შემდეგ, ბოთლისა და მისი შიგთავსის ტემპერატურამ შეიძლება მაღალ ნიშნულს მიაღწიოს. ბოთლს შიშველი ხელებით არ შეეხოთ.
7. გაცხელების შემდეგ თავსახურის გახსნამ ან ბოთლის მოხსნამ შეიძლება გამოიწვიოს ცხელი ორთქლის გამოყოფა. გახსენით სიფრთხილით.
8. 70°C რეჟიმის გამოყენებისას არასდროს დატოვოთ მოწყობილობა უყურადღებოდ გადახურების ან წნევის მატების რისკის გამო.
9. გაცხელების შემდეგ ბოთლი დაუყოვნებლივ მჭიდროდ არ დაახურეთ.
10. სამუშაო ტემპერატურა: 37°C-დან 70°C-მდე. არ გამოიყენოთ ამ დიაპაზონის გარეთ.
11. ჩაშენებული ლითიუმის ბატარეის გამო, არ გამოიყენოთ მოწყობილობა ძლიერი სტატიკური ელექტროენერგიის, მაგნიტური ველების, მიკროტალღების ან სტერილიზატორების მქონე გარემოში.
12. მოწყობილობის ჩართვამდე დარწმუნდით, რომ ბოთლში სითხეა, რათა თავიდან აიცილოთ მისი გამოშრობით გამოწვეული გადახურება, რის გამოც მოწყობილობა ავტომატურად გამორთვას.
13. მოწყობილობა შეაერთეთ სოკეტში და გამორთეთ, სანამ მას აწყობთ, ანახლებთ, ასუფთავებთ ან უყურადღებოდ ტოვებთ. არ ჩაუშვათ წყალში ან სხვა სითხეში ძირი, კვების სადენი ან USB დამტენი პორტი.
14. დატენვისთვის გამოიყენეთ მხოლოდ სერტიფიცირებული კვების ადაპტერი (5V - 2A). პირველ გამოყენებამდე სრულად დატენეთ მოწყობილობა.
15. არ ჩართოთ და არ გამოთიშოთ მოწყობილობა სველი ხელებით.
16. რძის გათბობის შემდეგ, ბავშვისთვის მიცემამდე, მისი ტემპერატურა ხელის ზურგზე შეამოწმეთ.
17. ნუტრიენტების დანაკარგის თავიდან ასაცილებლად, რძე არ გააცხელოთ 30 წუთზე მეტხანს.
18. გარემონტებისთვის დაუკავშირდით მწარმოებელს. არ სცადოთ მოწყობილობის დაშლა ან შეკეთება თავად.
19. გამოუყენებლობისას, მოათავსეთ მოწყობილობა გრილ, მშრალ ადგილას, პირდაპირი მზის სხივებისგან დაცულად.
20. ეს მოწყობილობა განკუთვნილია ექსკლუზიურად ჩვილის ფორმულის და ფორმულიანი რძის გასათბობად და შესათქვეფად.

ელემენტის დამუხტვის ინსტრუქციები

1. დააკავშირეთ USB Type-C კაბელი სერტიფიცირებულ დამტენს (5V, 2A) და ბოთლის გამათბობს.
2. დატენვის დროს LED ეკრანზე გამოჩნდება ანიმაციური სეგმენტები. სრულად დამუხტვისას გამოჩნდება **"100"**.
3. პირველი გამოყენების წინ სრულად დატენეთ მოწყობილობა (დატენვის დრო: 4 საათი).
4. მოწყობილობის გამოყენება შესაძლებელია ბატარეის 40%-მდე დამუხტვის შემდეგ. 20%-ზე, დამუხტვის შეხსენებისთვის გაიჟღერს ბიპი. თუ ბატარეა 0%-მდე დაიცლება, ეკრანზე გამოჩნდება **"L0"** და მოწყობილობა გამორთული იქნება.
5. დატენვის დროს გათბობისა და შერევის ფუნქციები გამორთულია.
6. რეგულარულად გაწმინდეთ USB პორტი მტვრის დაგროვების თავიდან ასაცილებლად.

ნაწილების სია

1. მომხმარებლის სახელმძღვანელო
2. ბოთლის გამათბობელი
3. სამხრეშებელი პროპელერი
4. თავსახური
5. ბავშვის ბოთლების 6 ადაპტერი
6. USB-C დამტენი კაბელი
7. USB დამტენი

მართვის პანელი

1. გაცხელების ფირფიტა
2. სამხრედა
3. სილიკონის ჰერმეტი
4. თავსახური
5. ციფრული ეკრანი
6. ტემპერატურის არჩევის ღილაკი
7. °C / °F-ის არჩევის ღილაკი
8. ენერგიის ჩართვა/ გამორთვის ღილაკი
9. ფუნქციების შერევის ღილაკი
10. USB-C დამტენი პორტი

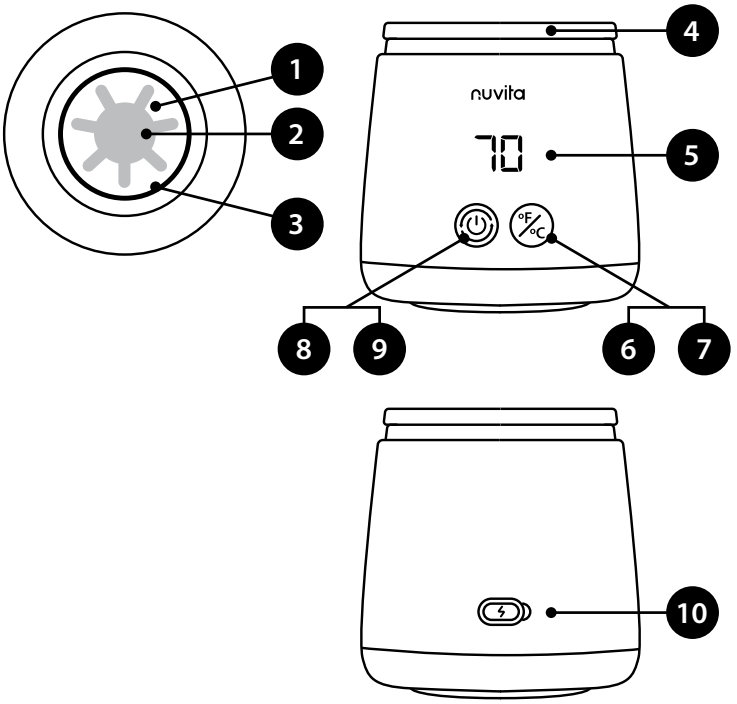

საფრენების ადაპტერების შერჩევა

ადაპტერის სახელი	ადაპტერი წარმოიდგინე	თავსებადი ბოთლების ბრენდები და მოდელები	
ადაპტერის გარეშე	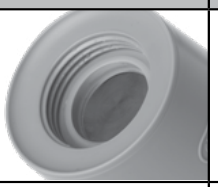	Dr Brown's - ფართოყელიანი	
NV		Nuvita Materno Feel 6011, 6031, 6051 Nuvita Materno Feel Glass Collection	
MM		MAM Easy Start, MAM Easy Active, NIP, Pigeon SofTouch	
SV		Suavinex	
სტანდარტული 3.5 სმ ყელი **BK**		Dr Brown's Natural Flow Pigeon Medela Bibs	Thermobaby Daycheer Difrax
AV		Nuvita Materno Feel 6110, 6130, 6150 Avent Pigeon Goodbaby	Chicco Original Touch Chicco Perfect 5 Chicco Well-being Bearo BarryBear Born fair
NUK-1		Edley Ainmei Pigeon	NUK First Choice
CHICCO (იყიდება ცალ-ცალკე)		Chicco Natural Feeling	

მუშაობის სახელმძღვანელო

1. ამოიღეთ ყველა კომპონენტი შეფუთვიდან.
2. გარე ზედაპირი გაწმინდეთ ნესტიანი ნაჭრით.
3. დატოვეთ ბოთლის გამათბობელი გამოყენების გარეშე 12 საათის განმავლობაში, წარმოების ნარჩენი სუნის გასაქრობად.

დაყენება

1	თქვენი ბავშვის ბოთლის ბრენდს შესაფერისი 6 თანდართული ვარიანტიდან შესაბამისი ადაპტერი შეარჩიეთ.	
2	შეავსეთ ბავშვის ბოთლი წყლით, რძით ან ხელოვნური საკვებით.	
3	დარწმუნდით, რომ სილიკონის ჰერმეტიზატორი მყარად არის მოთავსებული გამათბობელი ფირფიტის ღარში. დაამაგრეთ ადაპტერი ბოთლზე.	
4	სრულად გადააბრუნეთ მოწყობილობა და მჭიდროდ დაახვიეთ ბოთლის გამათბობელში, სანამ ჰერმეტულად არ დაიკეტება.	
5	გადააბრუნეთ მოწყობილობა ბოთლით შიგნით, გაჟონვაზე შესამოწმებლად.	

გათბობა

1	დააჭირეთ და გააჩერეთ ჩართვის ღილაკს **(8)**, სანამ მოწყობილობა არ ჩაირთვება. ეკრანზე გამოჩნდება წინა ტემპერატურა.	
2	ტემპერატურის დასარეგულირებლად, ხანმოკლედ დააჭირეთ ღილაკს **(6)**, 37°C, 40°C, 45°C, 50°C და 70°C-ს შორის გადასასვლელად. °C-სა და °F-ს შორის გადასასვლელად, დააჭირეთ და დააყოვნეთ ტემპერატურის ღილაკს **(7)**.	
3	მოძრავი მექანიზმის ფუნქცია უზრუნველყოფს ერთგვაროვან გაცხელებას. მუშაობის დროს, ყოველ წუთს 10 წამით აქტიურდება მორევის ფუნქცია. თუ გსურთ ხელით ან უფრო ხანგრძლივი მორევის შესრულება, ხანმოკლედ დააჭირეთ ჩართვის ღილაკს **(9)**. გამოჩნდება ციფრი 1 და სათქვეფი დაიწყებს ბრუნვას. კვლავ დააჭირეთ ღილაკს **(8)**, გამოჩნდება სიმბოლო 0 და სათქვეფი შეწყვეტს ბრუნვას.	
4	წითელი ნათურა მიუთითებს გათბობის აქტიურ რეჟიმზე, ხოლო მწვანე ნათურა — რომ დაყენებული ტემპერატურა მიღწეულია ან ინარჩუნება. თუ მოწყობილობა გათბობის შემდეგ გამორთული არ არის, ის გააგრძელებს დაყენებული ტემპერატურის შენარჩუნებას.	
5	როდესაც სითხე დადგენილ ტემპერატურას მიაღწევს, მოწყობილობა დაიქნებს და ტემპერატურას ავტომატურად შეინარჩუნებს.	
6	**ხელით გათბობის გამორთვისთვის: დააჭირეთ** და დააყოვნეთ ჩართვის/ გამორთვის ღილაკს **(8)** 2 წამის განმავლობაში მოწყობილობის გამოსართავად.	

შენიშვნა:

- არევის პროპელერი თავის პოზიციაში მაგნიტების სისტემის წყალობით რჩება. თუ მაგნიტური სენსორი გაფუჭდება, გამოჩნდება **"E1"** და მოწყობილობა გამორთული იქნება.
- თუ არ გამოიყენება, მოწყობილობა ავტომატურად იძრება 1 წუთის შემდეგ.
- თუ სითხე არ დარჩება, გამათბობელი გადახურების თავიდან ასაცილებლად იჭრება.

გაწმენდა და მოვლა

გაცხელების ფირფიტა

- გააცხელეთ ფირფიტა სუფთა წყლით ან რბილი სარეცხი საშუალებით.
- გამოიყენეთ რბილი ქსოვილი ან კბილის ჯაგრისი შიდა ზედაპირის ფრთხილად დასაბანად.
- გაავლეთ კარგად სუფთა წყლით.

მაგნიტური პროპელერი

- მოხსენით პროპელერი გამათბობელი ფირფიტიდან.
- წაუსვით ნესტიანი ნაჭრით ან გარეცხეთ წყლით. ხელახლა აწყობამდე დარწმუნდით, რომ ის სრულად მშრალია.

თეფშის სტერილიზაცია

- გათბობის ფირფიტისა და ჰერმეტების გასასტერილებლად, როგორც სახლში, ისე მის გარეთ, გირჩევთ გამოიყენოთ ჩვენი MellyPlus 1556 სტერილიზატორი. MellyPlus 1556 სტერილიზატორი იყენებს ულტრაიისფერ სხივებს ბუნებრივი და სწრაფი გაწმენდისთვის. ოზონის წარმოქმნის მეშვეობით, ის 2 წუთში აღმოფხვრის მიკრობებისა და ბაქტერიების 99.9%-ს. ალტერნატიულად, შეიძლება ეფექტური იყოს ფირფიტაზე მდუღარე წყლის მოხვედრა ან მისი გაწმენდა სადეზინფექციო ხელსახოცებით, თუმცა ამ შემთხვევაში, გახსოვდეთ, რომ პროდუქტის გამოყენებამდე ფირფიტა გარეცხეთ სტერილურ წყალში, რათა მოაშოროთ სადეზინფექციო საშუალების ნარჩენები, რომლებმაც შეიძლება რძე დააბინძურონ.



ლიდი

- არ გაასტერილოთ თავსახური ორთქლით.

ექსტერიერი

- წაშალეთ ნესტიანი ქსოვილით. მოერიდეთ აბრაზიული საწმენდებისა და გამხსნელების გამოყენებას.

შენახვა

- შეინახეთ მშრალ, გრილ ადგილას, პირდაპირი მზის სხივებისა და ნესტისგან დაცულად.

ფრთხილად
არ ჩაუშვათ მოწყობილობა არანაირ სითხეში ელექტრული კომპონენტების დაზიანების თავიდან ასაცილებლად.

გათბობის სპეციალური ფორმულები

ჩვილთა სპეციალური ფორმულები არის ფორმულები, რომლებიც შექმნილია კონკრეტული საჭიროებების დასაკმაყოფილებლად, როგორიცაა არატოლერანტობა, ალერგია, კოლიკა, ყაბზობა, გასტრო-ეზოფაგური რეფლუქსი, ნაადრევი დაბადება ან დაბალი წონის დაბადება. ეს პროდუქტები კლასიფიცირდება, როგორც სპეციალური სამედიცინო დანიშნულების საკვები და უნდა იქნას გამოყენებული მხოლოდ პედიატრის დანიშნულებით, რომელიც აფასებს ბავშვის ანამნეზსა და სამედიცინო მდგომარეობას.

თუ თქვენი ჩვილის კვებისთვის სპეციალური ფორმულის გამოყენება გიწევთ, მნიშვნელოვანია იცოდეთ, რომ მისი შემადგენლობა ჩვეულებრივ ფორმულებთან შედარებით უფრო მაღალ ცხიმოვან პროცენტულ შემცველობას შეიცავს, რაც მოითხოვს შესაბამის გაცხელების ტემპერატურასა და დროს, რომლებიც შეიძლება სტანდარტული რეკომენდაციებისგან განსხვავდებოდეს.

ამიტომ, გირჩევთ, დაიცვათ შემდეგი პროცედურა:
- დააყენეთ გათბობის ტემპერატურა 45°C-დან 50°C-მდე.
- პირველი რამდენიმე წუთის განმავლობაში რძე კარგად აურიეთ ბოთლის მობრუნებით (მაშინაც კი, თუ ბოთლის გამათბობელს მორევით მოწყობილობა აქვს).
- დროდადრო შეამოწმეთ გათბობა, სანამ სასმელის ტემპერატურას, დაახლოებით 37°C-ს, მიაღწევთ.

თუ საბოლოო ტემპერატურა არადამაკმაყოფილებელია, შეიძლება სასარგებლო იყოს მეორე გაცხელება, რომელიც უფრო სწრაფი იქნება, რადგან რძე უკვე ნაწილობრივ თბილია.

სიფრთხილე! ეს სისტემა უზრუნველყოფს რძის ოპტიმალურ გათბობას მისი სამკურნალო თვისებების შელახვის გარეშე.

გადაყრა

მოათავსეთ მოწყობილობა და ბატარეა ავტორიზებულ ელექტრონული ნარჩენების შეგროვების პუნქტში. დაიცავით ადგილობრივი გადამუშავების წესები.

პროდუქტის სპეციფიკაციები

- მოდელი: 1164
- ძაბვა: 5V / 2A
- ძალა: 60 ვტ
- ელემენტის ტევადობა: 4500 მილიამპერი-საათი
- დატენვის პორტი: ტიპი C
- დატენვის დრო: 4 საათი
- ტემპერატურის რეგულირება: 5 ტემპერატურის რეჟიმი
- წონა: 390 გ

პრობლემების მოგვარება

პრობლემები	გადაწყვეტები
არ მუშაობს	პირველ რიგში, დატენეთ ბოთლის გამათბობელი, რათა დარწმუნდეთ, რომ ელემენტი სრულად დატენილია.
	დააჭირეთ და დააყოვნეთ ჩართვის ღილაკი 1.5 წამის განმავლობაში.
	შეაერთეთ წყლით ან რძით სავსე ბოთლი ბოთლის გამათბობელთან.
	დაუკავშირდით მომხმარებელთა მომსახურების ცენტრს.
გამოდინება	შეამოწმეთ, რომ ჰერმეტი არ აკლია ან დაზიანებული არ არის და საჭიროების შემთხვევაში შეცვალეთ ახლით.
	დარწმუნდით, რომ ადაპტერი სწორად არის დამონტაჟებული. ჩასვით ადაპტერი ისე, რომ ადაპტერის კოდი თქვენკენ იყოს მიმართული, ფუნქციების ღილაკის მხარეს, დადეთ და დაატრიალეთ. ზედმეტად არ დაამაგროთ. შეამოწმეთ, რომ სწორად არის დამაგრებული და არა დახრილ მდგომარეობაში.
ჩართვა/გამორთვის ღილაკი არ მუშაობს	ჩართვა/გამორთვის ღილაკი გაჭედილია გათბობის დროს. დაელოდეთ გათბობის დასრულებას.
	დაუკავშირდით მომხმარებელთა მომსახურების ცენტრს.

გარანტია - წესები და პირობები

ამ პროდუქტზე ვრცელდება 24-თვიანი გარანტია მწარმოებლის დეფექტების წინააღმდეგ, რომელიც ძალაშია შეძენის თარიღიდან და დასტურდება ქვითარით ან ინვოისით. ინვოისით შეძენის შემთხვევაში, კანონით გათვალისწინებული გარანტიის ვადა მცირდება 12 თვემდე. 24-თვიანი გარანტია არ ვრცელდება ჩვეულებრივი ცვეთით გამოწვეულ დაზიანებაზე, კოსმეტიკურ დაზიანებაზე, აქსესუარებსა და მოხმარებად ნაწილებზე (მაგ., ელემენტები, ჯაგრისის თავაკები ან ცვეთადი ნაწილები). ელემენტებზე გარანტია ვრცელდება 6 თვის განმავლობაში. გარანტიის დეტალური პირობები ხელმისაწვდომია ვებგვერდზე: **www.nuvitababy.com/warranty**.

VIKTIGT: SÄKERHETSVARNINGAR

För att säkerställa en säker och korrekt användning av denna apparat bör du läsa igenom följande anvisningar noggrant innan du tar den i bruk:

1. Denna apparat är inte en leksak. Förvara den utom räckhåll för barn och se till att den endast används av ansvarsfulla vuxna.
2. Låt inte barn utan uppsikt, personer med funktionsnedsättning eller personer med nedsatt fysisk eller sensorisk förmåga använda apparaten.
3. Se till att flaskans anslutningspackning sitter på rätt plats före varje användning för att undvika läckage.
4. Undvik att röra vid värmeplattan av rostfritt stål under drift för att undvika brännskador.
5. Använd apparaten endast på en plan, torr yta, på avstånd från vatten, heta spishällar eller ugnar.
6. Undvik att röra vid flaskan under uppvärmningen för att undvika brännskador. Efter uppvärmningen kan flaskan och dess innehåll ha nått höga temperaturer. Rör inte vid flaskan med bara händer.
7. Om du öppnar locket eller tar bort flaskan direkt efter uppvärmningen kan het ånga släppas ut. Öppna med försiktighet.
8. Lämna aldrig enheten utan uppsikt när du använder inställningen 70 °C, eftersom det finns risk för överhettning eller tryckuppbyggnad.
9. Stäng inte flaskan ordentligt direkt efter uppvärmningen.
10. Driftstemperatur: 37 °C till 70 °C. Använd inte utanför detta intervall.
11. Använd inte enheten i miljöer med stark statisk elektricitet, magnetfält, mikrovågor eller sterilisatorer på grund av det inbyggda litiumbatteriet.
12. Innan du använder apparaten ska du se till att flaskan innehåller vätska, för att undvika överhettning på grund av torrkörning, vilket skulle leda till att apparaten stängs av automatiskt.
13. Koppla ur och stäng av apparaten innan du monterar, demonterar, rengör eller lämnar den utan uppsikt. Sänk inte ner basen, nätsladden eller USB-laddningsporten i vatten eller andra vätskor.
14. Använd endast en certifierad nätadapter (5 V – 2 A) för laddning. Ladda enheten helt innan du använder den för första gången.
15. Anslut eller koppla inte bort apparaten med våta händer.
16. När du har värmt upp mjölken ska du kontrollera temperaturen på handryggen innan du ger den till ditt barn.
17. Undvik att värma mjölk i mer än 30 minuter för att förhindra näringsförlust.
18. Vid reparationer ska du kontakta tillverkaren. Försök inte ta isär eller reparera apparaten på egen hand.
19. När apparaten inte används ska den förvaras på en sval, torr plats, skyddad från direkt solljus.
20. Denna apparat är avsedd enbart för uppvärmning och blandning av modersmjölksersättning och mjölkersättning.

ANVISNINGAR FÖR LADDNING AV BATTERIET

1. Anslut USB Type-C-kabeln till en certifierad laddare (5 V, 2 A) och flaskvärmaren.
2. Under laddningen visas animerade symboler på LED-displayen. När batteriet är fulladdat visas **"100**".
3. Ladda apparaten helt innan den används för första gången (laddningstid: 4 timmar).
4. Enheten kan användas när batterinivån når 40 %. Vid 20 % påminner ett pip om att det är dags att ladda. Om batterinivån sjunker till 0 % visas **"L0"** på displayen och enheten stängs av.
5. Uppvärmnings- och blandningsfunktionerna är inaktiverade under laddning.
6. Rengör USB-porten regelbundet för att förhindra att damm samlas.

DELFÖRTECKNING

1. Användarhandbok
2. Flaskvärmare
3. Blandningspropeller
4. Lock
5. 6 adaptrar till nappflaskor
6. USB-C-laddningskabel
7. USB-laddare

KONTROLLPANELEN

1. Värmeplatta
2. Blandningspropeller
3. Silikontätning
4. Lock
5. Digital display
6. Knapp för temperaturval
7. °C / °F – Väljarknapp
8. Strömknapp (På/Av)
9. Funktionsknapp för mixning
10. USB-C-laddningsport

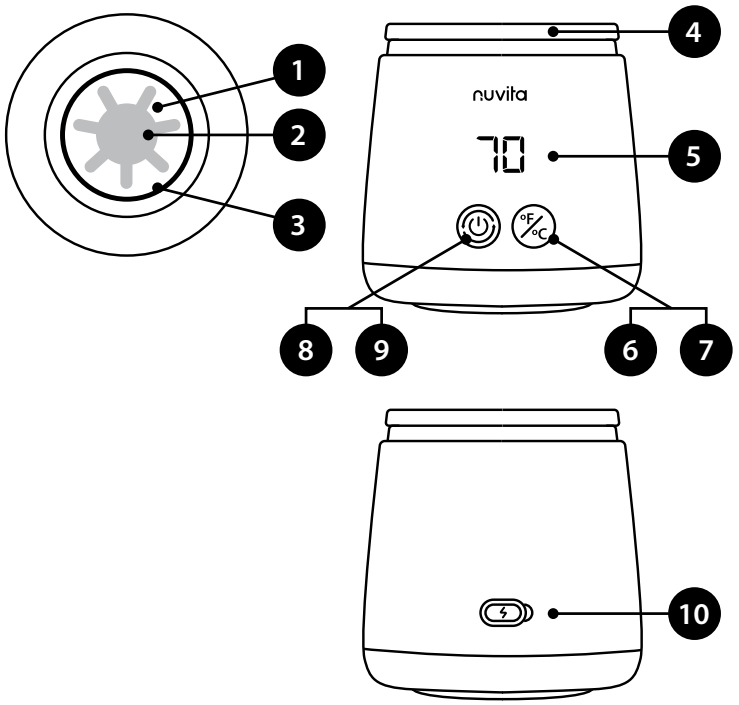

URVAL AV FLASKADAPTRAR

ADAPTERNAMN	ADAPTER BILD	KOMPATIBLA FLASKMÄRKEN OCH MODELLER	
Utan adapter	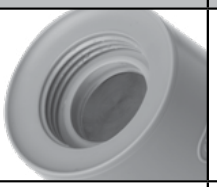	Dr Browns flaskor med vid hals	
NV		Nuvita Materno Feel 6011, 6031, 6051 Nuvita Materno Feel Glass Collection	
MM		MAM Easy Start, MAM Easy Active, NIP, Pigeon SofTouch	
SV		Suavinex	
Standard 3,5 cm hals **BK**		Dr Brown's Natural Flow Pigeon Medela Bibs	Thermobaby Daycheer Difrax
AV		Nuvita Materno Feel 6110, 6130, 6150 Avent Pigeon Goodbaby	Chicco Original Touch Chicco Perfect 5 Chicco Well-being Bearo BarryBear Born fair
NUK-1		Edley Ainmei Pigeon	NUK First Choice
CHICCO *(säljs separat)*		Chicco Natural Feeling	

BRUKSANVISNING

1. Ta ut alla delar ur förpackningen.
2. Torka av utsidan med en fuktig trasa.
3. Låt flaskvärmaren stå oanvänd i 12 timmar för att få bort eventuella kvarvarande tillverkningslukter.

INSTÄLLNINGAR

1	Välj den adapter som passar bäst bland de 6 medföljande alternativen, beroende på vilket märke din nappflaska har.	
2	Fyll nappflaskan med vatten, mjölk eller modersmjölksersättning.	
3	Se till att silikontätningen sitter ordentligt på plats i värmeplattans spår. Sätt fast adaptern på flaskan.	
4	Vänd enheten helt upp och ner och skruva fast den ordentligt i flaskvärmaren tills den sluter tätt.	
5	Vänd enheten upp och ner med flaskan isatt för att kontrollera om det finns läckor.	

UPPVÄRMNING

1	Håll strömknappen **(8)** intryckt tills enheten slås på. På displayen visas den tidigare inställda temperaturen.	
2	För att ställa in temperaturen trycker du kort på knappen **(6)** för att välja mellan 37 °C, 40 °C, 45 °C, 50 °C och 70 °C. Håll temperaturknappen **(7)** intryckt för att växla mellan °C och °F.	
3	Omrörningsfunktionen säkerställer en jämn uppvärmning. Omrörningen aktiveras i 10 sekunder varje minut under drift. Om du vill omröra manuellt eller under en längre tid trycker du kort på strömbrytaren **(9)**. Siffran 1 visas och omrörningsskruven börjar rotera. Tryck på knappen **(8)** igen så visas symbolen 0 och omrörningsskruven slutar rotera.	
4	En röd lampa indikerar att uppvärmningen pågår, medan en grön lampa visar att den inställda temperaturen har uppnåtts eller hålls konstant. Om enheten inte stängs av efter uppvärmningen kommer den att fortsätta att hålla den inställda temperaturen.	
5	När vätskan har nått den inställda temperaturen avger apparaten ett pip och håller sedan temperaturen automatiskt.	
6	**Så här stänger du av uppvärmningen manuellt:** Håll strömbrytaren **(8)** intryckt i 2 sekunder för att stänga av apparaten.	

ANMÄRKNING:

- Blandningspropellern hålls på plats med hjälp av ett magnetsystem. Om magnetsensorn slutar fungera visas **felkoden "E1"** och apparaten stängs av.
- Om enheten inte används stängs den av automatiskt efter 1 minut.
- Om det inte finns någon vätska kvar stängs värmaren av för att förhindra överhettning.

RENGÖRING OCH UNDERHÅLL

VÄRMEPLATTA

- Häll rent vatten eller ett milt rengöringsmedel på värmeplattan.
- Använd en mjuk trasa eller tandborste för att försiktigt skrubba insidan.
- Skölj noggrant med rent vatten.

MAGNETISK PROPELLER

- Ta bort propellern från värmeplattan.
- Torka av den med en fuktig trasa eller skölj den med vatten. Se till att den är helt torr innan du sätter ihop den igen.

STERILISERING AV PLATTAN

- För att sterilisera värmeplattan och tätningarna, både hemma och när du är på resande fot, rekommenderar vi att du använder vår **MellyPlus 1556-sterilisator**. **MellyPlus 1556**-sterilisatorn använder UV-strålning för en naturlig och snabb rengöring. Genom att bilda ozon eliminerar den 99,9 % av bakterier och mikroorganismer på bara 2 minuter. Alternativt kan det vara effektivt att hälla lite kokande vatten på plattan eller rengöra den med desinfektionsservetter. I det här fallet är det dock viktigt att tvätta plattan med sterilt vatten innan produkten används, för att ta bort eventuella rester av desinfektionsmedel som kan förorena mjölken.



LID

- Sterilisera inte locket med ånga.

EXTERIÖR

- Torka av med en fuktig trasa. Undvik att använda slipande rengöringsmedel eller lösningsmedel.

FÖRVARING

- Förvara på en torr och sval plats, skyddad från direkt solljus och fukt.

VARNING
Sänk inte ner apparaten i någon vätska för att undvika skador på de elektriska komponenterna.

VÄRMANDE SPECIALBLANDNINGAR

Specialanpassad modersmjölksersättning för spädbarn är avsedd att tillgodose specifika behov, såsom intoleranser, allergier, kolik, förstoppning, gastroesofageal reflux, för tidig födsel eller låg födelsevikt. Dessa produkter klassificeras som livsmedel för särskilda medicinska ändamål och bör endast användas på ordination av en barnläkare, som utvärderar barnets sjukdomshistoria och hälsotillstånd.

Om du måste använda en specialanpassad modersmjölksersättning för ditt barns näring är det viktigt att veta att den har en högre fetthalt än vanlig modersmjölksersättning, vilket innebär att uppvärmningstemperatur och -tid måste anpassas och kan skilja sig från de vanliga rekommendationerna.

Vi rekommenderar därför att man följer denna procedur:

- Ställ in uppvärmningstemperaturen mellan 45 °C och 50 °C.
- Blanda mjölken ordentligt under de första minuterna genom att snurra flaskan (även om flaskvärmaren har en omrörningspropeller).
- Kontrollera värmen då och då så att drycken når en temperatur på cirka 37 °C.

Om den slutliga temperaturen inte är tillfredsställande kan det vara bra att värma upp mjölken en gång till, vilket går snabbare eftersom mjölken redan är delvis uppvärmd.

VARNING! Detta system möjliggör optimal uppvärmning av specialmjölken utan att dess medicinska egenskaper påverkas.

AVFALLSHANTERING

Lämna in apparaten och batteriet till en godkänd återvinningsanläggning för elektronikavfall. Följ de lokala riktlinjerna för återvinning.

PRODUKTSPECIFIKATIONER

- Modell: 1164
- Spänning: 5 V / 2 A
- Effekt: 60 W
- Batterikapacitet: 4500 mAh
- Laddningsport: Typ C
- Laddningstid: 4 timmar
- Temperaturinställningar: 5 temperaturinställningar
- Vikt: 390 g

FELSÖKNING

PROBLEM	LÖSNINGAR
Fungerar inte	Ladda först flaskvärmaren för att säkerställa att batteriet är fulladdat.
	Håll strömbrytaren intryckt i 1,5 sekunder
	Anslut en flaska med vatten eller mjölk till flaskvärmaren.
	Kontakta kundtjänsten.
Läckage	Kontrollera att tätningen inte saknas eller är skadad och byt ut den mot en ny vid behov
	Se till att adaptern är korrekt monterad. Sätt in adaptern så att adapterkoden är vänd mot dig, på funktionsknappssidan, tryck ner den och vrid. Det behövs inte dras åt för hårt. Kontrollera att den är skruvad rakt och inte sitter snett.
På/av-knappen fungerar inte	På/Av-knappen har fastnat under uppvärmningen. Vänta tills uppvärmningen är klar.
	Kontakta kundtjänsten.

GARANTI – VILLKOR

Denna produkt omfattas av en 24-månadersgaranti mot tillverkningsfel, räknat från inköpsdatumet enligt kvitto eller faktura. Om produkten köpts mot faktura förkortas den lagstadgade garantin till 12 månader. Den 24-månadersgarantin omfattar inte skador som beror på normalt slitage, ytliga skador, tillbehör eller förbrukningsvaror (t.ex. batterier, borsthuvuden eller delar som utsätts för slitage). Batterierna omfattas av en garanti på 6 månader. Detaljerade garantivillkor finns på **www.nuvitababy.com/warranty**.

TÄRKEÄÄ: TURVALLISUUSVAROITUKSET

Jotta laite voidaan käyttää turvallisesti ja asianmukaisesti, lue seuraavat ohjeet huolellisesti ennen käyttöä:

1. Tämä laite ei ole lelu. Pidä se lasten ulottumattomissa ja varmista, että sitä käyttävät vain vastuulliset aikuiset.
2. Älä anna lasten, vammaisten tai fyysisesti tai aistillisesti rajoitteisten henkilöiden käyttää laitetta ilman valvontaa.
3. Varmista ennen jokaista käyttökertaa, että pullon liitoksen tiiviste on oikein paikallaan vuotojen välttämiseksi.
4. Vältä koskettamasta ruostumattomasta teräksestä valmistettua lämmityslevyä laitteen ollessa käynnissä, jotta vältät palovammat.
5. Käytä laitetta vain tasaisella ja kuivalla alustalla, kaukana vedestä, kuumista keittolevyistä tai uuneista.
6. Vältä koskettamasta pulloa lämmittämisen aikana palovammojen välttämiseksi. Lämmittämisen jälkeen pullo ja sen sisältö voivat olla erittäin kuumia. Älä kosketa pulloa paljain käsin.
7. Kannen avaaminen tai pullon irrottaminen heti lämmittämisen jälkeen voi aiheuttaa kuuman höyryn purkautumisen. Avaa varovasti.
8. Älä koskaan jätä laitetta vartioimatta, kun käytät 70 °C:n asetusta, sillä se voi ylikuumentua tai paine voi nousta liian korkeaksi.
9. Älä sulje pulloa tiukasti heti lämmittämisen jälkeen.
10. Käyttölämpötila: 37 °C – 70 °C. Älä käytä laitetta tämän lämpötila-alueen ulkopuolella.
11. Älä käytä laitetta ympäristöissä, joissa esiintyy voimakasta staattista sähköä, magneettikenttiä, mikroaaltoja tai sterilointilaitteita, sillä laitteessa on sisäänrakennettu litiumakku.
12. Ennen laitteen käyttöä varmista, että pullossa on nestettä, jotta vältetään kuivakuumeneminen, joka saisi laitteen sammumaan automaattisesti.
13. Irrota laite pistorasiasta ja sammuta se ennen kokoamista, purkamista, puhdistamista tai kun jätät sen ilman valvontaa. Älä upota jalustaa, virtajohtoa tai USB-latausporttia veteen tai muihin nesteisiin.
14. Käytä lataamiseen ainoastaan hyväksyttyä virtalähdettä (5 V – 2 A). Lataa laite täyteen ennen ensimmäistä käyttökertaa.
15. Älä kytke laitetta pistorasiaan tai irrota sitä pistorasiasta märillä käsillä.
16. Kun olet lämmittänyt maidon, tarkista sen lämpötila kämmenen takapuolella ennen kuin annat sitä vauvallesi.
17. Älä kuumenna maitoa yli 30 minuuttia, jotta ravintoaineet eivät häviä.
18. Korjauksia varten ota yhteyttä valmistajaan. Älä yritä purkaa laitetta tai korjata sitä itse.
19. Kun laitetta ei käytetä, säilytä sitä viileässä ja kuivassa paikassa, suojattuna suoralta auringonvalolta.
20. Tämä laite on tarkoitettu yksinomaan äidinmaidonkorvikkeen ja maitoseoksen lämmittämiseen ja sekoittamiseen.

AKUN LATAUSOHJEET

1. Liitä USB Type-C -kaapeli sertifioituun laturiin (5 V, 2 A) ja pullonlämmittimeen.
2. Latauksen aikana LED-näytöllä näkyy animoituja segmenttejä. Kun laite on täysin ladattu, näytölle ilmestyy **luku ”100**”.
3. Lataa laite täyteen ennen ensimmäistä käyttökertaa (latausaika: 4 tuntia).
4. Laitetta voi käyttää, kun akun varaus on vähintään 40 %. Kun varaus on 20 %, äänimerkki muistuttaa lataamaan laitteen. Jos akun varaus laskee 0 %:iin, näytössä näkyy **”L0”** ja laite sammuu.
5. Lämmitys- ja sekoitustoiminnot ovat pois käytöstä latauksen aikana.
6. Puhdista USB-portti säännöllisesti pölyn kertymisen estämiseksi.

OSALUETTELO

1. Käyttöopas
2. Pullonlämmitin
3. Sekoituspotkuri
4. Kansi
5. 6 tuttipullojen sovitinta
6. USB-C-latauskaapeli
7. USB-laturi

OHJAUSPANEELI

1. Lämmityslevy
2. Sekoituspotkuri
3. Silikonitiiviste
4. Kansi
5. Digitaalinen näyttö
6. Lämpötilan valintapainike
7. °C / °F -valintapainike
8. Virtapainike (päällä/pois)
9. Sekoitustoimintopainike
10. USB-C-latausliitäntä

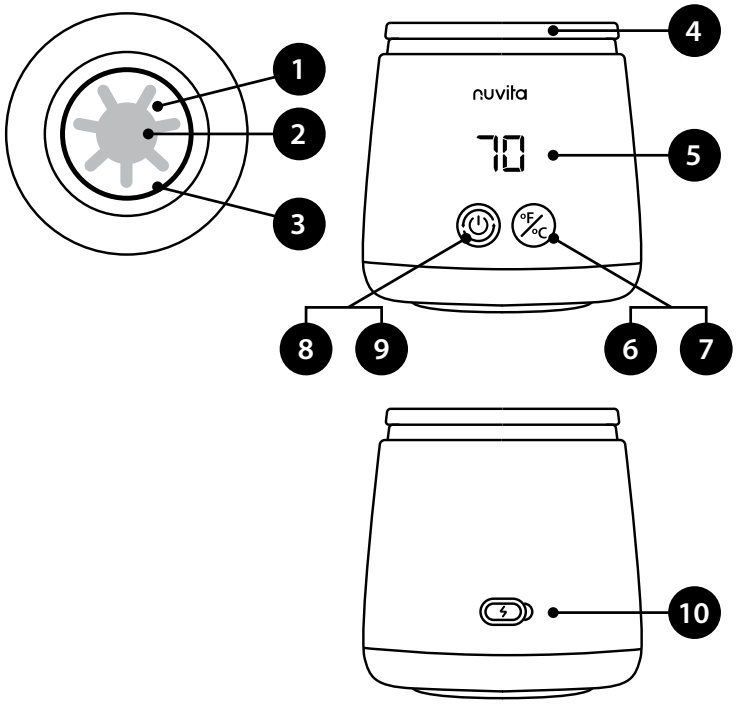

VAUVANPULLON SOVITTIMIEN VALINTA

SOVITTIMEN NIMI	SOVITIN KUVA	YHTEENSOPIVAT PULLOMERKIT JA -MALLIT	
Ilman sovitinta	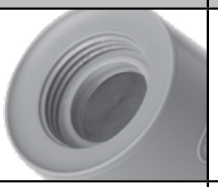	Dr Brown’sin leveäkaulainen	
NV		Nuvita Materno Feel 6011, 6031, 6051 Nuvita Materno Feel Glass Collection	
MM		MAM Easy Start, MAM Easy Active, NIP, Pigeon SofTouch	
SV		Suavinex	
Vakio 3,5 cm:n kaula **BK**		Dr Brown’s Natural Flow Pigeon Medela Bibs	Thermobaby Daycheer Difrax
AV	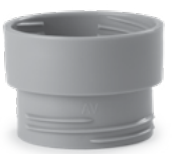	Nuvita Materno Feel 6110, 6130, 6150 Avent Pigeon Goodbaby	Chicco Original Touch Chicco Perfect 5 Chicco Well-being Bearo BarryBear Born fair
NUK-1		Edley Ainmei Pigeon	NUK First Choice
CHICCO *(myydään erikseen)*		Chicco Natural Feeling	

KÄYTTÖOHJE

1. Ota kaikki osat pois pakkauksesta.
2. Pyyhi ulkopinta kostealla liinalla.
3. Anna pullonlämmittimen seistä käyttämättömänä 12 tuntia, jotta tuotannosta jääneet hajut häviävät.

ASENNUS

1	Valitse mukana toimitettujen kuuden vaihtoehdon joukosta sopiva sovitin vauvanpullosi merkkiä varten.	
2	Täytä tuttipullo vedellä, maidolla tai äidinmaidonkorvikkeella.	
3	Varmista, että silikonitiiviste on kunnolla paikallaan lämmityslevyn urassa. Kiinnitä sovitin pulloon.	
4	Käännä laite kokonaan ylösalaisin ja kierrä se tiukasti kiinni pullonlämmittimeen, kunnes se muodostaa ilmatiiviin sulun.	
5	Käännä laite ylösalaisin pullon ollessa paikallaan ja tarkista, onko siinä vuotoja.	

LÄMMITYS

1	Paina virtapainiketta **(8)** ja pidä sitä painettuna, kunnes laite käynnistyy. Näytössä näkyy aiemmin asetettu lämpötila.	
2	Lämpötilan säätämiseksi paina painiketta **(6)** lyhyesti valitaksesi lämpötilan 37 °C, 40 °C, 45 °C, 50 °C tai 70 °C. Paina lämpötilapainiketta **(7)** ja pidä sitä painettuna vaihtaaksesi °C:n ja °F:n välillä.	
3	Sekoitustoiminto varmistaa tasaisen lämpenemisen. Sekoitus käynnistyy käytön aikana 10 sekunniksi joka minuutti. Jos haluat sekoittaa manuaalisesti tai pidempään, paina virtapainiketta **(9)** lyhyesti. Näyttöön ilmestyy numero 1, ja sekoituspyörä alkaa pyöriä. Paina painiketta **(8)** uudelleen, jolloin näyttöön ilmestyy symboli 0 ja sekoituspyörä lakkaa pyörimästä.	
4	Punainen valo osoittaa, että laite lämmittää, kun taas vihreä valo osoittaa, että asetettu lämpötila on saavutettu tai sitä pidetään yllä. Jos laitetta ei kytketä pois päältä lämmittämisen jälkeen, se jatkaa asetetun lämpötilan ylläpitämistä.	
5	Kun neste saavuttaa asetetun lämpötilan, laite antaa äänimerkin ja pitää lämpötilan tasaisena automaattisesti.	
6	**Lämmityksen manuaalinen pysäyttäminen:** **Paina** virtapainiketta **(8)** ja pidä sitä painettuna 2 sekuntia, jolloin laite sammuu.	

HUOMAUTUS:

- Sekoituspotkuri pysyy paikallaan magneettijärjestelmän avulla. Jos magneettisessa anturissa ilmenee toimintahäiriö, näyttöön ilmestyy koodi **"E1"** ja laite sammuu.
- Jos laitetta ei käytetä, se sammuu automaattisesti 1 minuutin kuluttua.
- Jos nestettä ei ole enää jäljellä, lämmitin sammuu ylikuumenemisen estämiseksi.

PUHDISTUS JA HUOLTO

LÄMMITYSLEVY

- Lisää lämmityslevyyn puhdasta vettä tai mietoa pesuainetta.
- Hiero sisäpuolta varovasti pehmeällä liinalla tai hammasharjalla.
- Huuhtele huolellisesti puhtaalla vedellä.

MAGNEETTINEN POTKURI

- Irrota potkuri lämmityslevystä.
- Pyyhi se kostealla liinalla tai huuhtele vedellä. Varmista, että se on täysin kuiva, ennen kuin kokoat sen takaisin.

LAUTASEN STERILOINTI

- Lämmityslevyn ja tiivisteiden sterilointiin sekä kotona että matkoilla suosittelemme käyttämään **MellyPlus 1556** -sterilointilaitettamme. **MellyPlus 1556** -sterilointilaite puhdistaa luonnollisesti ja nopeasti UV-säteilyn avulla. Otsonin avulla se poistaa 99,9 % mikrobeista ja bakteereista vain 2 minuutissa. Vaihtoehtoisesti voi olla tehokasta kaataa levylle hieman kiehuvaa vettä tai puhdistaa se desinfiointipyyhkeillä. Tällöin on kuitenkin muistettava pestä levy steriilillä vedellä ennen tuotteen käyttöä, jotta maitoon mahdollisesti joutuvat desinfiointiaineen jäämät poistuvat.



LID

- Älä steriloi kantta höyryllä.

ULKO-OSA

- Pyyhi kostealla liinalla. Vältä hankaavien puhdistusaineiden tai liuottimien käyttöä.

VARASTOINTI

- Säilytä kuivassa ja viileässä paikassa, suojattuna suoralta auringonvalolta ja kosteudelta.

VAROITUS
Älä upota laitetta mihinkään nesteeseen, jotta sähköosat eivät vaurioidu.

LÄMMITTÄVÄT ERIKOISVALMISTEET

Vauvoille tarkoitetut erikoismaitoseokset on suunniteltu vastaamaan erityistarpeisiin, kuten ruoansulatushäiriöihin, allergioihin, koliikkiin, ummetukseen, ruoansulatuskanavan refluksiin, ennenaikaiseen syntymään tai alhaiseen syntymäpainoon. Nämä tuotteet luokitellaan erityisiin lääketieteellisiin tarkoituksiin tarkoitettuiksi elintarvikkeiksi, ja niitä tulisi käyttää ainoastaan lastenlääkärin määräyksestä, joka arvioi lapsen sairaushistorian ja terveydentilan.

Jos joudut käyttämään vauvasi ravitsemukseen erityistä äidinmaidonkorviketta, on tärkeää tietää, että sen rasvapitoisuus on korkeampi kuin tavallisissa äidinmaidonkorvikkeissa, minkä vuoksi sen lämmittämiseen tarvitaan sopivat lämpötilat ja ajat, jotka voivat poiketa tavanomaisista suosituksista.

Siksi suosittelemme seuraamaan tätä menettelytapaa:

- Aseta lämmityslämpötila välille 45 °C – 50 °C.
- Sekoita maitoa huolellisesti ensimmäisten minuuttien aikana pyörittelemällä pulloa (vaikka pullonlämmittimessä olisi sekoituspyörä).
- Tarkista lämmitys ajoittain, jotta juomakelpoinen lämpötila nousee noin 37 °C:een.

Jos lopullinen lämpötila ei ole tyydyttävä, voi olla hyödyllistä lämmittää maitoa vielä kerran; tämä sujuu nopeammin, koska maito on jo osittain lämmin.

VAROITUS! Tämä järjestelmä mahdollistaa erikoismaiton optimaalisen lämmittämisen sen lääketieteellisiä ominaisuuksia heikentämättä.

HÄVITTÄMINEN

Hävitä laite ja akku valtuutetussa elektroniikkajätteen keräyspisteessä. Noudata paikallisia kierrätysohjeita.

TUOTETIEDOT

- Malli: 1164
- Jännite: 5 V / 2 A
- Teho: 60 W
- Akun kapasiteetti: 4500 mAh
- Latausliitäntä: Tyyppi C
- Latausaika: 4 tuntia
- Lämpötila-asetukset: 5 lämpötila-asetusta
- Paino: 390 g

VIANMÄÄRITYS

ONGELMAT	RATKAISUT
Ei toimi	Lataa ensin pullonlämmitin, jotta akku on varmasti täysin ladattu.
	Paina virtapainiketta ja pidä sitä painettuna 1,5 sekuntia
	Liitä vesi- tai maitopullo pullonlämmittimeen.
	Ota yhteyttä asiakaspalveluun.
Vuotaminen	Tarkista, ettei tiiviste puutu tai ole vaurioitunut, ja vaihda se tarvittaessa uuteen
	Varmista, että sovitin on asennettu oikein. Aseta sovitin paikalleen siten, että sovittimen koodi on sinua kohti, toimintopainikkeen puolella, paina se alas ja käännä. Ei tarvitse kiristää liikaa. Tarkista, että se on ruuvattu suoraksi eikä ole vinossa.
Käynnistys-/sammutuspainike ei toimi	Käynnistys-/sammutuspainike on juuttunut lämmityksen aikana. Odota, kunnes lämmitys on päättynyt.
	Ota yhteyttä asiakaspalveluun.

TAKU - EHDOT JA MÄÄRÄYKSET

Tälle tuotteelle myönnetään 24 kuukauden takuu valmistusvirheiden varalta, ja takuu alkaa ostopäivästä, joka todistetaan ostokuitilla tai laskulla. Jos tuote on ostettu laskulla, lakisääteinen takuuaika lyhenee 12 kuukauteen. 24 kuukauden takuu ei kata normaalisesta kulumisesta johtuvia vaurioita, ulkonäöllisiä vaurioita, lisävarusteita tai kulutustarvikkeita (esim. paristoja, harjapäitä tai kuluvia osia). Paristoille myönnetään 6 kuukauden takuu. Yksityiskohtaiset takuuehdot ovat saatavilla osoitteessa **www.nuvitababy.com/warranty**.

OLULINE: OHUTUSHOIATUSED

Selle seadme ohutu ja nõuetekohase kasutamise tagamiseks lugege enne kasutamist hoolikalt läbi järgmised juhised:

1. See seade ei ole mänguasi. Hoidke seda laste käeulatusest eemal ja veenduge, et seda kasutaksid ainult vastutustundlikud täiskasvanud.
2. Ärge lubage seadme kasutamist järelevalveta lastel, puuetega inimestel või füüsiliste või sensoorsete võimete piirangutega inimestel.
3. Veenduge enne iga kasutamist, et pudeli ühendusotsiku tihend oleks õigesti paigas, et vältida lekkimist.
4. Vältige töötamise ajal roostevabast terasest kuumutusplaadi puudutamist, et vältida põletusi.
5. Kasutage seadet ainult tasasel ja kuival pinnal, eemal veest, kuumadest pliitidest või ahjudest.
6. Kuumutamise ajal vältige pudeli puudutamist, et vältida põletusi. Kuumutamise järel võivad pudel ja selle sisu saavutada kõrge temperatuuri. Ärge puudutage pudelit paljaste kätega.
7. Kaanega avamine või pudeli eemaldamine vahetult pärast kuumutamist võib põhjustada kuuma auru väljapääsu. Avage ettevaatlikult.
8. Ärge jätke seadet kunagi järelevalveta, kui kasutate 70 °C seadet, kuna see võib põhjustada ülekuumenemist või rõhu tõusu.
9. Ärge sulgege pudelit kohe pärast soojendamist tihedalt.
10. Töötemperatuur: 37 °C kuni 70 °C. Ära kasuta väljaspool seda vahemikku.
11. Seadme sisseehitatud liitiumaku tõttu ärge kasutage seda keskkondades, kus esineb tugevat staatilist elektrit, magnetvälju, mikrolaineid või sterilisaatoreid.
12. Enne seadme kasutusele võtmist veenduge, et pudelis on vedelikku, et vältida kuiva ülekuumenemist, mis põhjustaks seadme automaatse väljalülitumise.
13. Enne seadme kokkupanekut, lahtivõtmist, puhastamist või järelevalveta jätmist tuleb seade vooluvõrgust lahti ühendada ja välja lülitada. Ära kasta alusosa, toitejuhet ega USB-laadimisporti vette ega muudesse vedelikesse.
14. Kasutage laadimiseks ainult sertifitseeritud toiteadapterit (5 V – 2 A). Laadige seade enne esimest kasutamist täielikult täis.
15. Ärge ühendage ega lahtiühendage seadet märgade kätega.
16. Pärast piima soojendamist kontrollige selle temperatuuri oma käeseljal, enne kui annate seda lapsele.
17. Vältige piima kuumutamist kauem kui 30 minutit, et vältida toitainete kadu.
18. Remondi korral pöörduge tootja poole. Ärge üritage seadet ise lahti võtta ega parandada.
19. Kui seadet ei kasutata, hoidke seda jahedas ja kuivas kohas, eemal otsesest päikesevalgusest.
20. See seade on mõeldud ainult imikutoidu ja piimasegu soojendamiseks ja segamiseks.

AKU LAADIMISE JUHEND

1. Ühendage USB Type-C-kaabel sertifitseeritud laadijaga (5 V, 2 A) ja pudelisoojendajaga.
2. Laadimise ajal ilmuvad LED-ekraanile animeeritud segmendid. Kui aku on täielikult laetud, ilmub ekraanile **„100**".
3. Laadige seade enne esimest kasutamist täielikult täis (laadimisaeg: 4 tundi).
4. Seadet saab kasutada, kui aku laetuse tase on jõudnud 40%ni. Kui aku laetuse tase on 20%, tuletab helisignaal teile meelde, et seade tuleb laadida. Kui aku laetuse tase langeb 0%ni, kuvatakse ekraanil **„L0"** ja seade lülitub välja.
5. Laadimise ajal on kuumutus- ja segamisfunktsioonid välja lülitatud.
6. Puhasta USB-porti regulaarselt, et vältida tolmu kogunemist.

OSADE LOETELU

1. Kasutusjuhend
2. Pudelisoojendaja
3. Segamispropeller
4. Kaan
5. 6 pudeliadapterit
6. USB-C laadimiskaabel
7. USB-laadija

JUHTPANEEL

1. Kütteplaat
2. Segamispropeller
3. Silikoontihend
4. Kaan
5. Digitaalne ekraan
6. Temperatuuri valiku nupp
7. °C / °F valikunupp
8. Sisse-/väljalülitusnupp
9. Segamisfunktsiooni nupp
10. USB-C laadimisport

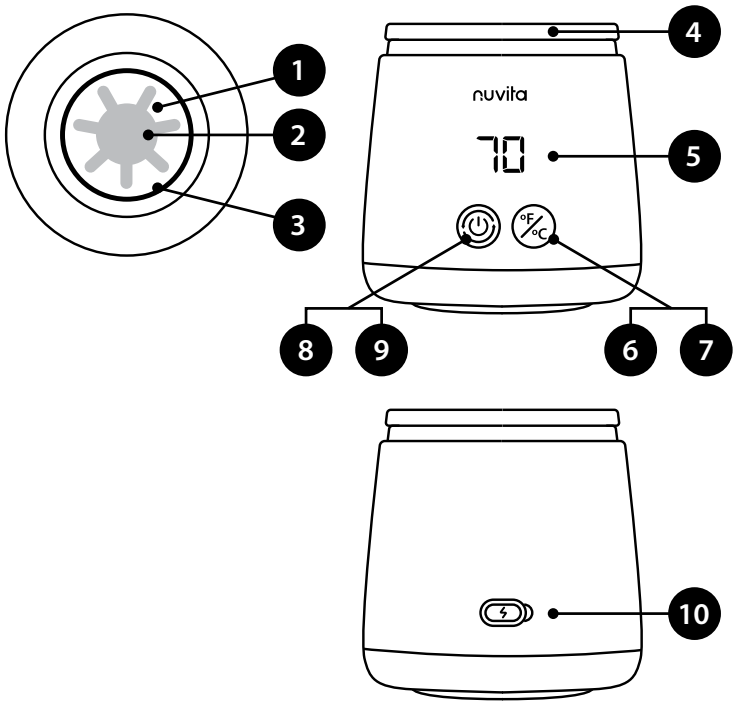

LAPSEPUDELI ADAPTERITE VALIK

ADAPTERI NIMI	ADAPTER PILT	ÜHILDUVAD PUDELIMARGID JA -MUDELID	
Ilma adapterita	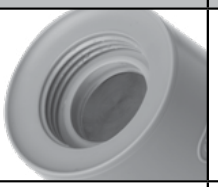	Dr Browni laia kaelaga	
NV		Nuvita Materno Feel 6011, 6031, 6051 Nuvita Materno Feel Glass Collection	
MM		MAM Easy Start, MAM Easy Active, NIP, Pigeon SofTouch	
SV		Suavinex	
Standard 3,5 cm kaelus **BK**		Dr Brown's Natural Flow Pigeon Medela Bibs	Thermobaby Daycheer Difrax
AV		Nuvita Materno Feel 6110, 6130, 6150 Avent Pigeon Goodbaby	Chicco Original Touch Chicco Perfect 5 Chicco Well-being Bearo BarryBear Born fair
NUK-1		Edley Ainmei Pigeon	NUK First Choice
CHICCO *(müüakse eraldi)*		Chicco Natural Feeling	

KASUTUSJUHEND

1. Võtke kõik osad pakendist välja.
2. Puhasta välispind niiske lapiga.
3. Laske pudelisoojendajal 12 tundi kasutamata seista, et kõrvaldada tootmisest jäänud lõhnad.

SEADISTAMINE

1	Valige 6 kaasasoleva variandi hulgast oma beebipudeli tootjale sobiv adapter.	
2	Täida lutipudel veega, piimaga või piimaseguga.	
3	Veenduge, et silikoontihend oleks kindlalt paigutatud kuumutusplaadi soonde. Kinnitage adapter pudelile.	
4	Pöörake seade täielikult ümber ja keerake see kindlalt pudelisoojendisse, kuni tekib õhukindel sulg.	
5	Pöörake seade pudeliga sees olles tagurpidi, et kontrollida, kas esineb lekkeid.	

KÜTTE

1	Hoidke toitenuppu **(8)** all, kuni seade lülitub sisse. Ekraanil kuvatakse eelnevalt seadistatud temperatuur.	
2	Temperatuuri reguleerimiseks vajutage lühidalt nuppu **(6)**, et valida temperatuuride 37 °C, 40 °C, 45 °C, 50 °C ja 70 °C vahel. Temperatuuri nupu **(7)** pikaajalisel vajutamisel saate vahetada °C ja °F vahel.	
3	Segamisfunktsioon tagab ühtlase kuumenemise. Töö ajal aktiveeritakse segamine iga minuti järel 10 sekundiks. Kui soovite segada käsitsi või kauem, vajutage lühidalt toitenuppu **(9)**. Ekraanile ilmub number 1 ja segamispropel hakkab pöörlema. Vajutage nuppu **(8)** uuesti, ekraanile ilmub sümbol 0 ja segamispropel peatub.	
4	Punane tuli näitab, et seade on soojendamisrežiimis, roheline tuli aga näitab, et seatud temperatuur on saavutatud või seda hoitakse. Kui seadet pärast soojendamist välja ei lülitata, jätkab see seatud temperatuuri hoidmist.	
5	Kui vedelik saavutab seatud temperatuuri, annab seade helisignaali ja hoiab temperatuuri automaatselt stabiilsena.	
6	**Kütte käsitsi väljalülitamiseks:** hoidke toitenuppu **(8)** 2 sekundit all, et seade välja lülitada.	

MÄRKUS:

- Segamispropel püsib oma kohal magnetite süsteemi abil. Kui magnetandur ei tööta korralikult, ilmub ekraanile **„E1“** ja seade lülitub välja.
- Kui seadet ei kasutata, lülitub see 1 minuti pärast automaatselt välja.
- Kui vedelik on täielikult ära kuivanud, lülitub soojendaja välja, et vältida ülekuumenemist.

PUHASTAMINE JA HOOLDUS

KÜTTEPLAAT

- Lisage kuumutusplaadile puhast vett või kerget pesuvahendit.
- Kasutage pehmet lappi või hambaharja, et sisepinda õrnalt puhastada.
- Loputa põhjalikult puhta veega.

MAGNETPROPELLER

- Eemaldage propeller kuumutusplaadilt.
- Pühkige seda niiske lapiga või loputage veega. Veenduge, et see on täielikult kuiv, enne kui panete selle uuesti kokku.

PLAADI STERILISEERIMINE

- Kütteplaadi ja tihendite steriliseerimiseks nii kodus kui ka väljaspool kodu soovitame kasutada meie **MellyPlus 1556** sterilisaatorit. **MellyPlus 1556** sterilisaator kasutab UV-kiirgust looduslikuks ja kiireks puhastamiseks. Osooni tekitamise abil kõrvaldab see 99,9% mikroobidest ja bakteritest vaid 2 minutiga. Alternatiivina võib olla tõhus ka veidi keeva vee valamine plaadile või selle puhastamine desinfitseerivate salvrätikutega; sel juhul tuleb aga enne toote kasutamist plaati pesta steriilse veega, et eemaldada desinfitseerimisvahendi jäägid, mis võivad piima saastada.



LID

- Ärge steriliseerige kaant auruga.

VÄLISOSA

- Puhasta niiske lapiga. Ära kasuta abrasiivseid puhastusvahendeid ega lahusteid.

SALVESTAMINE

- Hoida kuivas ja jahedas kohas, eemal otsesest päikesevalgusest ja niiskusest.

ETTEVAATUST
Ärge kastke seadet mingisse vedelikku, et vältida elektriliste komponentide kahjustumist.

SOOJENDAVAD ERISEGUD

Imikute eritoidud on toidud, mis on mõeldud konkreetseid vajadusi rahuldama, näiteks talumatuse, allergia, koolikute, kõhukinnisuse, mao-söögitoru refluksi, enneaegsuse või madala sünnikaalu puhul. Neid tooteid liigitatakse erimeeditsiinilistel eesmärkidel kasutatavateks toiduaineteks ning neid tohib kasutada ainult lastearsti retsepti alusel, kes hindab lapse haiguslugu ja tervislikku seisundit.

Kui peate oma lapse toitmiseks kasutama spetsiaalset piimasegu, on oluline teada, et selle koostises on rasva osakaal suurem kui tavalistes piimasegudes, mistõttu on vaja järgida sobivaid kuumutamistemperatuure ja -aegu, mis võivad erineda standardsoovitustest.

Seetõttu soovitame järgida järgmist korda:

- Seadke kuumutustemperatuur vahemikku 45 °C kuni 50 °C.
- Segage piima esimeste minutite jooksul hoolikalt, pöörates pudelit ringi (isegi kui pudelisoojendajal on segamispropel).
- Kontrollige aeg-ajalt kuumutamist, et joogivesi saavutaks umbes 37 °C.

Kui lõpptemperatuur ei ole rahuldav, võib olla kasulik piima veel kord soojendada, mis kulgeb kiiremini, kuna piim on juba osaliselt soe.

ETTEVAATUST! See süsteem võimaldab eripiima optimaalselt soojendada, ilma et see kahjustaks selle raviomadusi.

KÄITLEMINE

Viige seade ja aku volitatud elektroonikajäätmete kogumispunkti. Järgige kohalikke ringlussevõtu juhiseid.

TOOTE SPETSIFIKATSIOONID

- Mudel: 1164
- Pinge: 5 V / 2 A
- Võimsus: 60 W
- Aku maht: 4500 mAh
- Laadimisport: C-tüüp
- Laadimisaeg: 4 tundi
- Temperatuuri seaded: 5 temperatuuri seadet
- Kaal: 390 g

VEAKÕRVALDAMINE

PROBLEEMID	LAHENDUSED
Ei tööta	Esmalt laadige pudelisoojendaja, et aku oleks täielikult laetud.
	Hoia toitenuppu 1,5 sekundit all
	Ühendage vee või piimaga täidetud pudel pudelisoojendajaga.
	Võtke ühendust klienditeenindusega.
Lekkimine	Kontrollige, et tihend ei oleks kadunud ega kahjustatud, ning vahetage see vajaduse korral uue vastu välja
	Veenduge, et adapter on õigesti paigaldatud. Asetage adapter nii, et adapteri kood oleks teie poole suunatud (funktsiooninupu poolel), asetage see alla ja keerake kinni. Liiga tugevalt kinni keerata ei ole vaja. Kontrollige, et see oleks kruvitud sirgelt ja ei oleks kallutatud asendis.
Sisse-/väljalülitusnupp ei tööta	Sisse-/väljalülitusnupp on kütmise ajal kinni jäänud. Oodake, kuni kütmine lõpeb.
	Võtke ühendust klienditeenindusega.

GARANTII – TINGIMUSED

Sellele tootele kehtib 24-kuuline garantii tootmisvigade vastu, mis algab ostukuupäevast, mida tõendab ostukviitung või arve. Kui toode on ostetud arve alusel, lüheneb seadusjärgne garantii 12 kuuni. 24-kuuline garantii ei hõlma kahjustusi, mis on tekkinud tavapärase kulumise tagajärjel, kosmeetilisi kahjustusi, lisaseadmeid ega tarbekaupu (nt akud, harjapead või kuluvad osad). Akudele kehtib 6-kuuline garantii. Garantiitingimuste üksikasjad on kättesaadavad aadressil **www.nuvitababy.com/warranty**.

SVARĪGI: DROŠĪBAS BRĪDINĀJUMI

Lai nodrošinātu šīs ierīces drošu un pareizu lietošanu, lūdzu, pirms lietošanas uzmanīgi izlasiet šos norādījumus:

1. Šī ierīce nav rotaļlieta. Glabājiet to bērniem nepieejamā vietā un nodrošiniet, lai to lietotu tikai atbildīgi pieaugušie.
2. Neļaujiet ierīci lietot bērniem bez pieaugušo uzraudzības, cilvēkiem ar invaliditāti vai cilvēkiem ar ierobežotām fiziskām vai maņu spējām.
3. Pirms katras lietošanas pārliecinieties, ka pudeles savienotāja blīvējums ir pareizi novietots, lai novērstu noplūdes.
4. Lai izvairītos no apdegumiem, darbības laikā nepieskarieties nerūsējošā tērauda sildplāksnei.
5. Ierīci lietojiet tikai uz līdzenas, sausas virsmas, tālu no ūdens, karstām plītēm vai cepeškrāsnīm.
6. Sildīšanas laikā nepieskarieties pudelei, lai izvairītos no apdegumiem. Pēc sildīšanas pudele un tās saturs var sasniegt augstu temperatūru. Nepieskarieties pudelei ar kailām rokām.
7. Ja vāku atver vai pudeli noņem uzreiz pēc uzsildīšanas, var izplūst karsti tvaiki. Atveriet ar piesardzību.
8. Lietojot 70 °C iestatījumu, nekad neatstājiet ierīci bez uzraudzības, jo pastāv pārkaršanas vai spiediena palielināšanās risks.
9. Nekavējoties pēc uzsildīšanas pudeli necietīgi neaizskrūvējiet.
10. Darbības temperatūra: no 37 °C līdz 70 °C. Nelietojiet ārpus šī diapazona.
11. Ņemot vērā ierīcē iebūvēto litija bateriju, nelietojiet to vidē, kurā ir spēcīga statiskā elektrība, magnētiskie lauki, mikroviļņi vai sterilizatori.
12. Pirms ierīces lietošanas pārliecinieties, ka pudelē ir šķidrums, lai izvairītos no pārkaršanas sausā režīmā, kas izraisītu ierīces automātisku izslēgšanos.
13. Pirms ierīces montāžas, demontāžas, tīrīšanas vai atstāšanas bez uzraudzības atvienojiet to no strāvas un izslēdziet. Neiegremdējiet pamatni, barošanas vadu vai USB uzlādes portu ūdenī vai citos šķidrumos.
14. Uzlādēšanai izmantojiet tikai sertificētu strāvas adapteri (5 V – 2 A). Pirms pirmās lietošanas ierīci pilnībā uzlādējiet.
15. Neaizvienojiet un neatvienojiet ierīci ar slapjām rokām.
16. Pēc piena uzsildīšanas pirms tā pasniegšanas mazulim pārbaudiet tā temperatūru uz plaukstas muguras.
17. Neuzkarsējiet pienu ilgāk par 30 minūtēm, lai novērstu uzturvielu zudumu.
18. Lai veiktu remontu, sazinieties ar ražotāju. Nemēģiniet ierīci izjaukt vai remontēt paši.
19. Kad ierīce netiek lietota, glabājiet to vēsā, sausā vietā, pasargājot no tiešiem saules stariem.
20. Šī ierīce ir paredzēta vienīgi zīdaiņu barības maisījumu un piena maisījumu sildīšanai un sajaukšanai.

AKUMULATORA UZLĀDES NORĀDĪJUMI

1. Pievienojiet USB Type-C kabeli sertificētam lādētājam (5 V, 2 A) un pudelīšu sildītājam.
2. Uzlādes laikā LED displejā parādās animēti segmenti. Kad uzlāde ir pabeigta, parādīsies **„100".**
3. Pirms pirmās lietošanas ierīci pilnībā uzlādējiet (uzlādes laiks: 4 stundas).
4. Ierīci var lietot, kad akumulatora uzlādes līmenis sasniedz 40 %. Kad uzlādes līmenis ir 20 %, skaņas signāls atgādinās par nepieciešamību uzlādēt ierīci. Ja akumulatora uzlādes līmenis nokrītas līdz 0 %, displejā parādīsies **„L0"** un ierīce izslēgsies.
5. Uzlādes laikā sildīšanas un maisīšanas funkcijas ir atspējotas.
6. Regulāri notīriet USB portu, lai novērstu putekļu uzkrāšanos.

DETALJU SARAKSTS

1. Lietotāja rokasgrāmata
2. Pudeles sildītājs
3. Maisīšanas propellers
4. Vāks
5. 6 adapteri zīdaiņu pudelēm
6. USB-C uzlādes kabelis
7. USB lādētājs

VADĪBAS PANELIS

1. Sildplāksne
2. Maisīšanas propellers
3. Silikona blīvējums
4. Vāks
5. Digitālais displejs
6. Temperatūras izvēles poga
7. °C / °F izvēles poga
8. Ieslēgšanas/izslēgšanas poga
9. Funkciju pogas kombinēšana
10. USB-C uzlādes ports

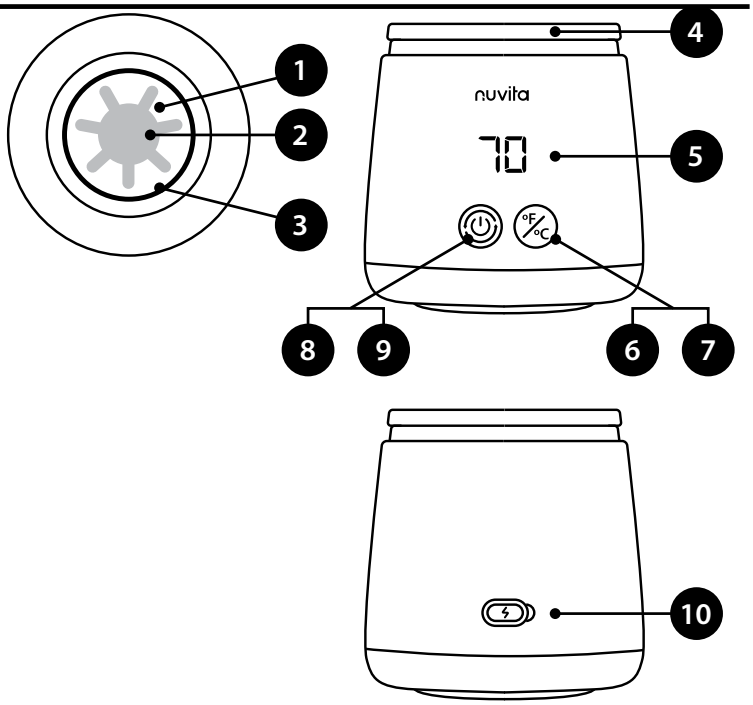

ZĪDAIŅU PUDELĪŠU ADAPTERU IZVĒLE

ADAPTERA NOSAUKUMS	ADAPTERIS ATTĒLS	SADERĪGIE PUDELU ZĪMOLI UN MODEĻI	
Bez adaptera	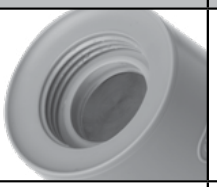	Dr. Brown's pudele ar plašu kakliņu	
NV		Nuvita Materno Feel 6011, 6031, 6051 Nuvita Materno Feel Glass Collection	
MM		MAM Easy Start, MAM Easy Active, NIP, Pigeon SofTouch	
SV		Suavinex	
Standarts 3,5 cm garš kakls **BK**		Dr Brown's Natural Flow Pigeon Medela Bibs	Thermobaby Daycheer Difrax
AV		Nuvita Materno Feel 6110, 6130, 6150 Avent Pigeon Goodbaby	Chicco Original Touch Chicco Perfect 5 Chicco Well-being Bearo BarryBear Born fair
NUK-1		Edley Ainmei Pigeon	NUK First Choice
CHICCO *(pārdodas atsevišķi)*		Chicco Natural Feeling	

LIETOŠANAS ROKASGRĀMATA

1. Izņemiet visas detaļas no iepakojuma.
2. Noslaukiet ārpusi ar mitru drānu.
3. Ļaujiet pudeles sildītājam 12 stundas nestāvēt lietošanā, lai izkliedētu ražošanas procesa paliekošās smakas.

UZSTĀDĪŠANA

1	Izvēlieties piemērotu adapteri no 6 iekļautajām iespējām atbilstoši jūsu zīdaiņa pudelītes zīmolam.	
2	Piepildiet zīdaiņa pudeli ar ūdeni, pienu vai piena maisījumu.	
3	Pārliecinieties, ka silikona blīvējums ir droši ievietots sildplāksnes rievas. Pievienojiet adapteri pudelei.	
4	Pilnībā apgrieziet ierīci otrādi un stingri ieskrūvējiet to pudeles sildītājā, līdz izveidojas hermētisks noslēgums.	
5	Lai pārbaudītu, vai nav noplūdes, pagrieziet ierīci otrādi ar ievietotu pudeli.	

APKURE

1	Nospiediet un turiet nospiestu ieslēgšanas pogu **(8),** līdz ierīce ieslēdzas. Displejā parādīsies iepriekš iestatītā temperatūra.	
2	Lai noregulētu temperatūru, īsi nospiediet pogu **(6),** lai izvēlētos vienu no šiem iestatījumiem: 37 °C, 40 °C, 45 °C, 50 °C un 70 °C. Nospiediet un turiet nospiestu temperatūras pogu **(7),** lai pārslēgtos starp °C un °F.	
3	Maisīšanas funkcija nodrošina vienmērīgu sildīšanu. Darbības laikā maisīšana tiek ieslēgta uz 10 sekundēm katru minūti. Ja vēlaties veikt manuālu vai ilgāku maisīšanu, īsi nospiediet ieslēgšanas pogu **(9)**. Parādīsies cipars 1, un maisīšanas lāpstiņa sāks griezties. Nospiediet pogu **(8)** vēlreiz, un parādīsies simbols 0, un maisīšanas lāpstiņa apstāsies.	
4	Sarkana gaisma norāda uz aktīvu sildīšanu, savukārt zaļa gaisma norāda, ka iestatītā temperatūra ir sasniegta vai tiek uzturēta. Ja ierīce pēc sildīšanas netiek izslēgta, tā turpinās uzturēt iestatīto temperatūru.	
5	Tiklīdz šķidrums sasniegs iestatīto temperatūru, ierīce izdos skaņas signālu un automātiski uzturēs šo temperatūru.	
6	**Lai manuāli izslēgtu sildīšanu: nospiediet** un turiet nospiestu ieslēgšanas pogu **(8)** 2 sekundes, lai izslēgtu ierīci.	

PIEZĪME:

- Maisīšanas lāpstiņa paliek savā vietā, pateicoties magnētu sistēmai. Ja magnētiskais sensors nedarbojas pareizi, parādīsies kļūdas kods **„E1"** un ierīce izslēgsies.
- Ja ierīce netiek lietota, tā pēc 1 minūtes automātiski izslēdzas.
- Ja šķidrums ir pilnībā iztērēts, sildītājs izslēdzas, lai novērstu pārkaršanu.

TĪRĪŠANA UN APKOPE

SILDPLĀKSNE

- Uz sildplāksnes uzlejiet tīru ūdeni vai pievienojiet maigu mazgāšanas līdzekli.
- Izmantojiet mīkstu drāniņu vai zobu birsti, lai maigi noskrāpētu iekšpusi.
- Rūpīgi noskalojiet ar svaigu ūdeni.

MAGNĒTISKAIS PROPELLERS

- Noņemiet propelleri no sildplāksnes.
- Noslaukiet to ar mitru drānu vai noskalojiet ar ūdeni. Pirms atkārtotas montāžas pārliecinieties, ka tas ir pilnīgi sauss.

PLĀKSNES STERILIZĀCIJA

- Lai sterilizētu sildplati un blīvējumus gan mājās, gan ārpus tām, iesakām izmantot mūsu sterilizatoru **„MellyPlus 1556**". Sterilizators **„MellyPlus 1556**" izmanto UV starus, lai nodrošinātu dabisku un ātru tīrīšanu. Radot ozonu, tas tikai 2 minūtēs iznīcina 99,9 % mikroorganismu un baktēriju. Alternatīvi var būt efektīvi uzlikt uz plāksnes nedaudz verdoša ūdens vai notīrīt to ar dezinfekcijas salvetēm; šajā gadījumā tomēr neaizmirstiet pirms produkta lietošanas nomazgāt plāksni ar sterilu ūdeni, lai noņemtu dezinfekcijas līdzekļa atliekas, kas varētu piesārņot pienu.



LID

- Vāku nedrīkst sterilizēt ar tvaiku.

ĀRĒJAIS IZSKATS

- Noslaukiet ar mitru drānu. Nelietojiet abrazīvus tīrīšanas līdzekļus vai šķīdinātājus.

UZGLABĀŠANA

- Uzglabāt sausā, vēsā vietā, pasargājot no tiešas saules gaismas un mitruma.

UZMANĪBU!
Ierīci nedrīkst iegremdēt šķidrumā, lai novērstu elektrisko komponentu bojājumus.

SILDĀMAS ĪPAŠĀS FORMULAS

Īpašās zīdaiņu barības ir barības, kas izstrādātas, lai apmierinātu konkrētas vajadzības, piemēram, nepanesamību, alerģijas, kolikas, aizcietējumus, gastroezofageālo refluksu, priekšlaicīgu dzimšanu vai zemu dzimšanas svaru. Šie produkti tiek klasificēti kā pārtikas produkti īpašiem medicīniskiem mērķiem, un tos drīkst lietot tikai pēc pediatra norādījuma, kurš izvērtē bērna anamnēzi un veselības stāvokli.

Ja jūsu mazulim ir nepieciešams lietot īpašu barības maisījumu, ir svarīgi zināt, ka tā sastāvā ir lielāks tauku saturs nekā parastajos barības maisījumos, tāpēc ir jāievēro atbilstošas uzsildīšanas temperatūras un laiki, kas var atšķirties no standarta ieteikumiem.

Tāpēc mēs iesakām rīkoties šādi:
- Iestatiet sildīšanas temperatūru diapazonā no 45 °C līdz 50 °C.
- Pirmajās dažās minūtēs pienu labi sajauc, pagriežot pudeli (pat ja pudeles sildītājam ir maisīšanas lāpstiņa).
- Laiku pa laikam pārbaudiet sildīšanu, lai dzēriens sasniegtu aptuveni 37 °C temperatūru.

Ja galīgā temperatūra nav apmierinoša, var būt lietderīgi veikt atkārtotu uzsildīšanu, kas noritēs ātrāk, jo piens jau ir daļēji uzsildīts.

UZMANĪBU! Šī sistēma nodrošina īpašā piena optimālu sildīšanu, neietekmējot tā ārstnieciskās īpašības.

UTILIZĀCIJA

Ierīci un akumulatoru nododiet pārstrādei atļautā elektronisko atkritumu pārstrādes vietā. Ievērojiet vietējās pārstrādes vadlīnijas.

PRODUKTA SPECIFIKĀCIJAS

- Modelis: 1164
- Spriegums: 5 V / 2 A
- Jauda: 60 W
- Akumulatora kapacitāte: 4500 mAh
- Uzlādes ports: C tips
- Uzlādes laiks: 4 stundas
- Temperatūras iestatījumi: 5 temperatūras iestatījumi
- Svars: 390 g

PROBLĒMU NOVĒRŠANA

PROBLĒMAS	RISINĀJUMI
Nedarbojas	Vispirms uzlādējiet pudelīšu sildītāju, lai pārliecinātos, ka akumulators ir pilnībā uzlādēts.
	Nospiediet un turiet ieslēgšanas pogu nospiestu 1,5 sekundes
	Pievienojiet pudeli ar ūdeni vai pienu pudeles sildītājam.
	Sazinieties ar klientu apkalpošanas dienestu.
Noplūde	Pārbaudiet, vai blīvējums nav pazudis vai bojāts, un nepieciešamības gadījumā nomainiet to pret jaunu
	Pārliecinieties, ka adapteris ir pareizi uzstādīts. levietojiet adapteri tā, lai adaptera kods būtu vērsts pret jums, no funkciju pogu puses, nolieciet to uz leju un pagrieziet. Nav nepieciešams pārāk stingri pievilkt. Pārbaudiet, vai tas ir pieskrūvēts taisni un nav novietots slīpi.
Ieslēgšanas/izslēgšanas poga nedarbojas	Sildīšanas laikā ieslēgšanas/izslēgšanas poga ir iestrēgusi. Gaidiet, līdz sildīšana beigsies.
	Sazinieties ar klientu apkalpošanas dienestu.

GARANTIJA – NOTEIKUMI UN NOSACĪJUMI

Šim produktam ir 24 mēnešu garantija pret ražošanas defektiem, sākot no pirkuma datuma, ko apliecina čeks vai rēķins. Ja produkts ir iegādāts ar rēķinu, likumā noteiktā garantija tiek samazināta līdz 12 mēnešiem. 24 mēnešu garantija neattiecas uz bojājumiem, kas radušies normālas nolietošanās rezultātā, kosmētiskiem bojājumiem, piederumiem vai patēriņa materiāliem (piemēram, baterijām, birstīšu galviņām vai detaļām, kas pakļautas nolietošanās procesam). Baterijām tiek nodrošināta 6 mēnešu garantija. Sīkāki garantijas noteikumi un nosacījumi ir pieejami vietnē **www.nuvitababy.com/warranty**.

IT: Scarica o consulta online il manuale di istruzioni nella tua lingua preferita. **ES:** Descargue/vea el manual de instrucciones en línea en su idioma preferido. **EN:** Download/view the instruction manual online in your preferred language. **FR:** Téléchargez/consultez le manuel d'instructions en ligne dans la langue de votre choix**. DE:** Laden Sie die Bedienungsanleitung in Ihrer bevorzugten Sprache online herunter/lesen Sie sie online. **PT:** Acesse o manual de instruções online no idioma de sua preferência. **GR:** Κατεβάστε ή δείτε το εγχειρίδιο οδηγιών στη γλώσσα που προτιμάτε. **NO:** Last ned eller se bruksanvisningen på nett på ditt foretrukne språk. **DA:** Hent eller læs brugsanvisningen online på dit foretrukne sprog. **AL:** Shkarkoni ose shikoni manualin e udhëzimeve në internet në gjuhën tuaj të preferuar. **HU:** Töltse le vagy tekintse meg online a használati útmutatót az Ön által választott nyelven. **CZ:** Stáhněte si nebo prohlédněte návod k použití online ve vašem preferovaném jazyce. **SI:** Prenesite ali si oglejte navodila za uporabo na spletu v želenem jeziku. **BG:** Изтеглете или прегледайте ръководството за употреба онлайн на предпочитания от вас език. **SK:** Stiahnite si alebo pozrite si návod na použitie online vo vašom preferovanom jazyku. **RO:** Descărcați sau vizualizați manualul de instrucțiuni online în limba preferată.

RoHS COMPLIANT

22 PAP

www.nuvitababy.com
info@nuvitababy.com

IMPORTED / DISTRIBUTED BY
Anteprima Brands International Ltd
1, Ferris Bldg. St.Luke Street PTA1020 Gwardamangia
Malta - Europe

All rights reserved
1164_26_Manual_v3.2.0